(19)中华人民共和国国家知识产权局

(12)实用新型专利

(10)授权公告号 CN 211300322 U
(45)授权公告日 2020.08.21

(21)申请号 201922217501.6

(22)申请日 2019.12.12

(73)专利权人 南通市肿瘤医院
地址 226000 江苏省南通市通州市平潮镇通扬北路30号

(72)发明人 翁莉莉 倪瑾

(74)专利代理机构 北京科亿知识产权代理事务所(普通合伙) 11350
代理人 汤东凤

(51)Int.Cl.
A61B 50/13(2016.01)
A61G 12/00(2006.01)
A61M 5/14(2006.01)
A61L 2/08(2006.01)

权利要求书1页 说明书3页 附图3页

(54)实用新型名称

一种具有垃圾分类的医用治疗车

(57)摘要

本实用新型公开了一种具有垃圾分类的医用治疗车，包括主体和废物收集仓，所述主体的上表面设置有工作台，且主体的左右两侧均设置有固定板，所述工作台的上表面后侧设置有限位柱，且限位柱的内部设置有定位转轴二，所述定位转轴二的上端设置有点滴杆，所述主体的上表面右侧设置有按钮，所述废物收集仓设置于电动推杆的输出端，且废物收集仓的下侧设置有滑轨。通过设置的定位转轴二能够方便对点滴杆进行收放，避免影响正常推拉，并且设置的限位卡块可以使得点滴杆固定的更加牢固，通过设置的废物收集仓可以方便对不同的废物进行收集，避免多种废物储放在一起影响后续的清除，并且设置的按钮与电动推杆能够自动对废物收集仓进行收放。

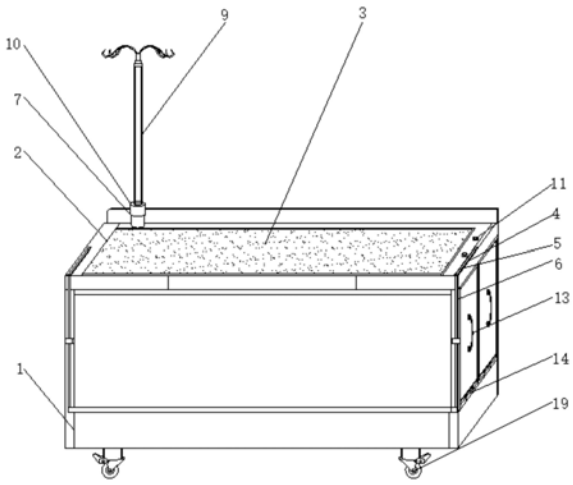

CN 211300322 U

1.一种具有垃圾分类的医用治疗车,包括主体(1)和废物收集仓(13),其特征在于:所述主体(1)的上表面设置有工作台(2),且主体(1)的左右两侧均设置有固定板(4),所述固定板(4)的下侧设置有限位转轴(5),且限位转轴(5)的下侧设置有活动平台(6),所述工作台(2)的上表面后侧设置有限位柱(7),且限位柱(7)的内部设置有定位转轴二(8),所述定位转轴二(8)的上端设置有点滴杆(9),所述主体(1)的上表面右侧设置有按钮(11),且主体(1)内部右侧设置有电动推杆(12),所述废物收集仓(13)设置于电动推杆(12)的输出端,且废物收集仓(13)的下侧设置有滑轨(14),所述主体(1)的内部右侧设置有固定仓(15),且固定仓(15)的内部设置储放柜(16),所述储放柜(16)的内部设置有杀菌灯(17),所述主体(1)的内部下侧设置有蓄电池(18)。

2.根据权利要求1所述的一种具有垃圾分类的医用治疗车,其特征在于:所述工作台(2)的上表面设置有防滑纹(3),且防滑纹(3)沿着工作台(2)上表面均匀分布。

3.根据权利要求1所述的一种具有垃圾分类的医用治疗车,其特征在于:所述固定板(4)关于主体(1)的竖直中心线对称,且固定板(4)通过限位转轴(5)与活动平台(6)之间构成转动结构。

4.根据权利要求1所述的一种具有垃圾分类的医用治疗车,其特征在于:所述限位柱(7)通过定位转轴二(8)与点滴杆(9)之间构成转动结构,且点滴杆(9)的外侧设置有限位卡块(10),并且点滴杆(9)通过限位卡块(10)与限位柱(7)之间构成卡合结构。

5.根据权利要求1所述的一种具有垃圾分类的医用治疗车,其特征在于:所述按钮(11)与电动推杆(12)之间的连接方式为电性连接,且电动推杆(12)关于主体(1)的竖直中心线对称,且废物收集仓(13)通过电动推杆(12)与滑轨(14)之间构成滑动结构。

6.根据权利要求1所述的一种具有垃圾分类的医用治疗车,其特征在于:所述储放柜(16)关于固定仓(15)的竖直中心线均匀分布,且储放柜(16)与固定仓(15)之间构成滑动结构。

7.根据权利要求1所述的一种具有垃圾分类的医用治疗车,其特征在于:所述杀菌灯(17)与储放柜(16)之间的连接方式为固定连接,且主体(1)的底部设置有万向轮(19),并且万向轮(19)关于主体(1)的竖直中心线对称。

一种具有垃圾分类的医用治疗车

技术领域

[0001] 本实用新型涉及医疗用品装置技术领域，具体为一种具有垃圾分类的医用治疗车。

背景技术

[0002] 医用推车是指病房防护转运医用设备，手术器械、药品、及输送病人。可以从很大程度上减轻护理者的操作负担。从产品的分类来说，医用推车有豪华的，中等的和普通的。

[0003] 市场上的医用治疗车使用过程中，若治疗车轻微晃动时，药物易发生偏移，并且无法对治疗所产生的传染性垃圾进行分类，而且治疗所使用的器材大多都放置在治疗车内，但是若长时间存放时器材上易产生细菌的问题，为此，我们提出一种具有垃圾分类的医用治疗车。

实用新型内容

[0004] 本实用新型的目的在于提供一种具有垃圾分类的医用治疗车，以解决上述背景技术中提出的市场上的医用治疗车使用过程中，若治疗车轻微晃动时，药物易发生偏移，并且无法对治疗所产生的传染性垃圾进行分类，而且治疗所使用的器材大多都放置在治疗车内，但是若长时间存放时器材上易产生细菌的问题。

[0005] 为实现上述目的，本实用新型提供如下技术方案：一种具有垃圾分类的医用治疗车，包括主体和废物收集仓，所述主体的上表面设置有工作台，且主体的左右两侧均设置有固定板，所述固定板的下侧设置有限位转轴，且限位转轴的下侧设置有活动平台，所述工作台的上表面后侧设置有限位柱，且限位柱的内部设置有定位转轴二，所述定位转轴二的上端设置有点滴杆，所述主体的上表面右侧设置有按钮，且主体内部右侧设置有电动推杆，所述废物收集仓设置于电动推杆的输出端，且废物收集仓的下侧设置有滑轨，所述主体的内部右侧设置有固定仓，且固定仓的内部设置储放柜，所述储放柜的内部设置有杀菌灯，所述主体的内部下侧设置有蓄电池。

[0006] 优选的，所述工作台的上表面设置有防滑纹，且防滑纹沿着工作台上表面均匀分布。

[0007] 优选的，所述固定板关于主体的竖直中心线对称，且固定板通过限位转轴与活动平台之间构成转动结构。

[0008] 优选的，所述限位柱通过定位转轴二与点滴杆之间构成转动结构，且点滴杆的外侧设置有限位卡块，并且点滴杆通过限位卡块与限位柱之间构成卡合结构。

[0009] 优选的，所述按钮与电动推杆之间的连接方式为电性连接，且电动推杆关于主体的竖直中心线对称，且废物收集仓通过电动推杆与滑轨之间构成滑动结构。

[0010] 优选的，所述储放柜关于固定仓的竖直中心线均匀分布，且储放柜与固定仓之间构成滑动结构。

[0011] 优选的，所述杀菌灯与储放柜之间的连接方式为固定连接，且主体的底部设置有

万向轮，并且万向轮关于主体的竖直中心线对称。

[0012] 与现有技术相比，本实用新型的有益效果是：

[0013] 该具有垃圾分类的医用治疗车通过设置的防滑纹可以防止使用时工作台放置的药物发生偏移，从而影响医护人员的正常使用，通过设置的活动平台需要使用时可以通过限位转轴将其翻上来，不需要使用时可将其翻转至治疗车前下方，增加其实用性；

[0014] 通过设置的定位转轴二能够方便对点滴杆进行收放，避免影响正常推拉，并且设置的限位卡块可以使得点滴杆固定的更加牢固，通过设置的废物收集仓可以方便对不同的废物进行收集，避免多种废物储放在一起影响后续的清除，并且设置的按钮与电动推杆能够自动对废物收集仓进行收放；

[0015] 通过设置的多组储放柜可以方便对治疗中所需的器材进行收集，并且其设置有多组可以增加装置的实用性，通过设置的杀菌灯能够对储放柜内侧的器材进行消毒杀菌，防止长时间存放时器材上易产生细菌，影响对患者的救治，并且设置的万向轮可以方便装置的移动。

附图说明

[0016] 图1为本实用新型结构示意图；

[0017] 图2为本实用新型主视结构示意图；

[0018] 图3为本实用新型左视结构示意图。

[0019] 图中：1、主体；2、工作台；3、防滑纹；4、固定板；5、限位转轴；6、活动平台；7、限位柱；8、定位转轴二；9、点滴杆；10、限位卡块；11、按钮；12、电动推杆；13、废物收集仓；14、滑轨；15、固定仓；16、储放柜；17、杀菌灯；18、蓄电池；19、万向轮。

具体实施方式

[0020] 下面将结合本实用新型实施例中的附图，对本实用新型实施例中的技术方案进行清楚、完整地描述，显然，所描述的实施例仅仅是本实用新型一部分实施例，而不是全部的实施例。基于本实用新型中的实施例，本领域普通技术人员在没有做出创造性劳动前提下所获得的所有其他实施例，都属于本实用新型保护的范围。

[0021] 请参阅图1-3，本实用新型提供一种技术方案：一种具有垃圾分类的医用治疗车，包括主体1、工作台2、防滑纹3、固定板4、限位转轴5、活动平台6、限位柱7、定位转轴二8、点滴杆9、限位卡块10、按钮11、电动推杆12、废物收集仓13、滑轨14、固定仓15、储放柜16、杀菌灯17、蓄电池18和万向轮19，主体1的上表面设置有工作台2，且主体1的左右两侧均设置有固定板4，工作台2的上表面设置有防滑纹3，且防滑纹3沿着工作台2上表面均匀分布，通过设置的防滑纹3可以防止使用时工作台2放置的药物发生偏移，从而影响医护人员的正常使用，固定板4的下侧设置有限位转轴5，且限位转轴5的下侧设置有活动平台6，固定板4关于主体1的竖直中心线对称，且固定板4通过限位转轴5与活动平台6之间构成转动结构，通过设置的活动平台6需要使用时可以通过限位转轴5将其翻上来，不需要使用时可将其翻转至治疗车前下方，增加其实用性；

[0022] 工作台2的上表面后侧设置有限位柱7，且限位柱7的内部设置有定位转轴二8，定位转轴二8的上端设置有点滴杆9，限位柱7通过定位转轴二8与点滴杆9之间构成转动结构，

且点滴杆9的外侧设置有限位卡块10，并且点滴杆9通过限位卡块10与限位柱7之间构成卡合结构，通过设置的定位转轴二8能够方便对点滴杆9进行收放，避免影响正常推拉，并且设置的限位卡块10可以使得点滴杆9固定的更加牢固，主体1的上表面右侧设置有按钮11，且主体1内部右侧设置有电动推杆12，废物收集仓13设置于电动推杆12的输出端，且废物收集仓13的下侧设置有滑轨14，按钮11与电动推杆12之间的连接方式为电性连接，且电动推杆12关于主体1的竖直中心线对称，且废物收集仓13通过电动推杆12与滑轨14之间构成滑动结构，通过设置的废物收集仓13可以方便对不同的废物进行收集，避免多种废物储放在一起影响后续的清除，并且设置的按钮11与电动推杆12能够自动对废物收集仓13进行收放；

[0023] 主体1的内部右侧设置有固定仓15，且固定仓15的内部设置储放柜16，储放柜16的内部设置有杀菌灯17，储放柜16关于固定仓15的竖直中心线均匀分布，且储放柜16与固定仓15之间构成滑动结构，通过设置的多组储放柜16可以方便对治疗中所需的器材进行收集，并且其设置有多组可以增加装置的实用性，主体1的内部下侧设置有蓄电池18，杀菌灯17与储放柜16之间的连接方式为固定连接，且主体1的底部设置有万向轮19，并且万向轮19关于主体1的竖直中心线对称，通过设置的杀菌灯17能够对储放柜16内侧的器材进行消毒杀菌，防止长时间存放时器材上易产生细菌，影响对患者的救治，并且设置的万向轮19可以方便装置的移动。

[0024] 工作原理：对于这类的医用治疗车，使用前，使用者首先将蓄电池18补充足量的电能，随后通过主体1下端的万向轮19将装置推送至指定位置，并且设置的固定板4与限位转轴5可以调节活动平台6转动角度，再将储放柜16从固定仓15的内部拉出，将其内部的器材及药物取出，并放置在工作台2上，然后其上端设置的防滑纹3可以药物放置时其发生偏移，随后使用者再将储放柜16关闭，在储放柜16内侧的杀菌灯17可以对齐内部的器材进行消毒，防止长时间存放时器材上易产生细菌，此时使用者便可以通过工作台2上侧的药物对患者进行救治，若救治过程中产生不同类型的垃圾时，使用者可以按压按钮11可以通过电动推杆12将不同的废物收集仓13开启，将医用废物垃圾袋放入废物收集仓13中，再将废物放置在废物收集仓13内，随后再通过滑轨14将废物收集仓13与主体1密封，从而可以避免废物暴露在空气中防止病菌传播，若患者需要挂点滴时，使用者可以通过限位柱7内侧的定位转轴二8将点滴杆9竖起，然后再将限位卡块10套接在限位柱7外表面上侧，从而可以对点滴杆9进行限位，防止使用时发生偏移，然后再将药物挂在点滴杆9上端的挂钩上进行固定，最后当使用结束后，使用者可以将废物收集仓13内部的垃圾取出，方便对其内部的废物进行清理，就这样完成整个医用治疗车的使用过程。

[0025] 尽管已经示出和描述了本实用新型的实施例，对于本领域的普通技术人员而言，可以理解在不脱离本实用新型的原理和精神的情况下可以对这些实施例进行多种变化、修改、替换和变型，本实用新型的范围由所附权利要求及其等同物限定。

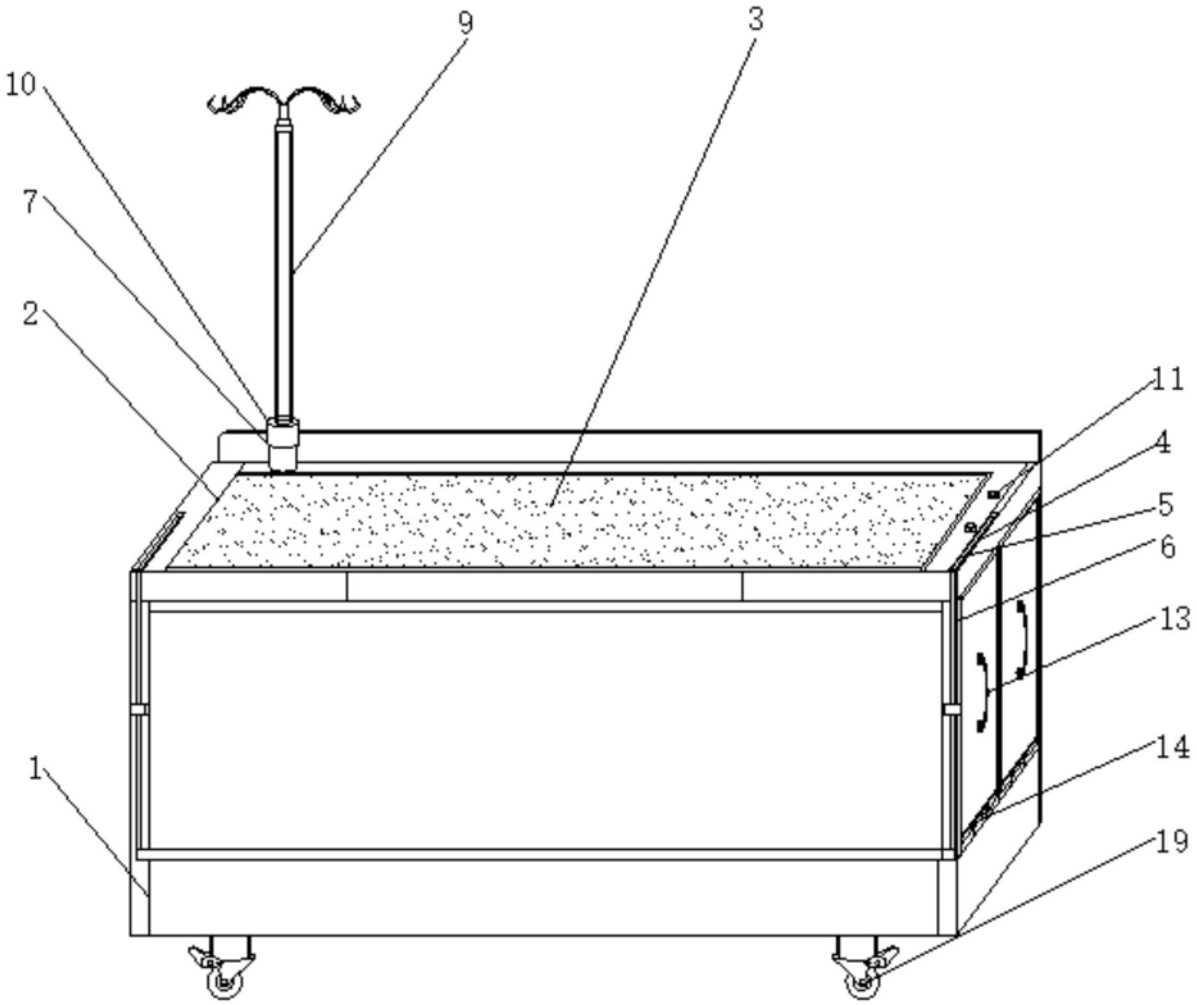

图1

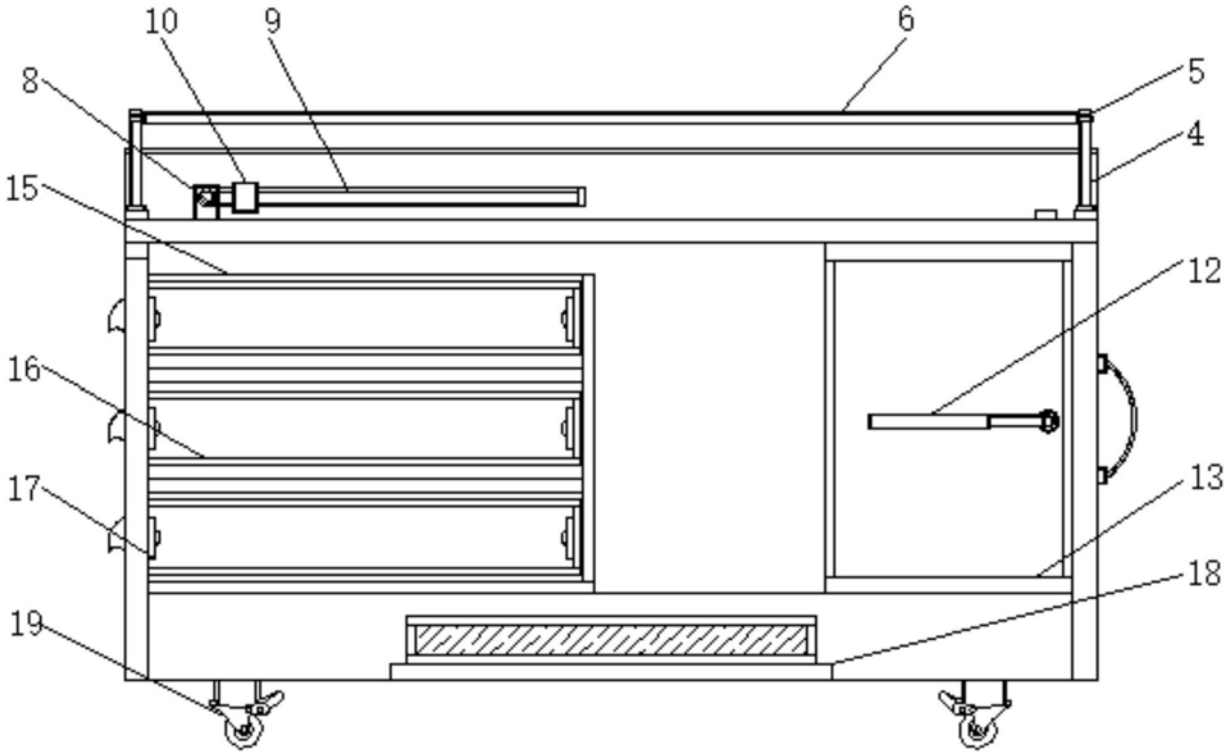

图2

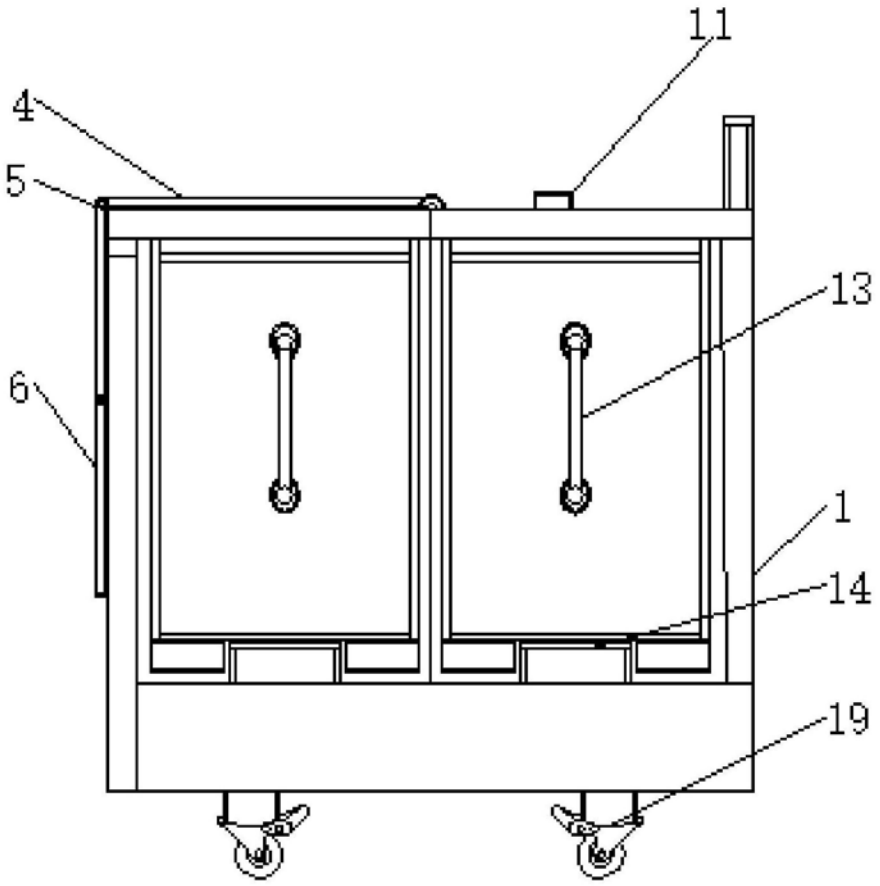

图3