(19)国家知识产权局

(12)实用新型专利

(10)授权公告号 CN 219090123 U
(45)授权公告日 2023.05.30

(21)申请号 202223485237.2

(22)申请日 2022.12.27

(73)专利权人 中国人民解放军空军军医大学
地址 710038 陕西省西安市灞桥区新寺路1号

(72)发明人 李珊

(74)专利代理机构 西安百鼎知识产权代理事务所(普通合伙) 61295
专利代理师 戴广达

(51)Int.Cl.
A61H 9/00(2006.01)
A61F 7/00(2006.01)

权利要求书1页 说明书4页 附图2页

(54)实用新型名称

一种适用于风湿病的关节按摩器

(57)摘要

本实用新型公开了一种适用于风湿病的关节按摩器，具体涉及按摩器领域，包括按摩座，所述按摩座的表面固定安装有按摩机构，所述按摩机构包括气嘴、气泵、转座、气囊、按摩槽、加热棒和连接管，所述气泵的两侧固定连通有气嘴；本实用新型通过按摩机构的结构设计，在后期使用时，通过将风湿病人的风湿关节放置到按摩槽上后，合上盖体通过卡钩与扣环扣合，使得盖体不易被顶开，给设备通电后，在气泵的输出端通过气嘴给气囊打气鼓起，使得对关节处进行挤压，随之一张一松，对风湿的关节处进行按摩，同时按摩过程中通过加热棒给按摩槽加热，提高了按摩器的按摩功效，不再是单一的按摩，提高了对风湿病人的按摩效率。

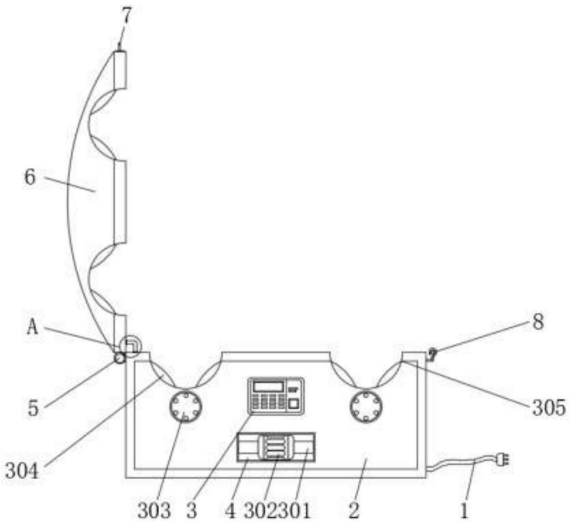

CN 219090123 U

1.一种适用于风湿病的关节按摩器,包括按摩座(2),其特征在于:所述按摩座(2)的表面固定安装有按摩机构(3),所述按摩机构(3)包括气嘴(301)、气泵(302)、转座(303)、气囊(304)、按摩槽(305)、加热棒(306)和连接管(307),所述气泵(302)的两侧固定连通有气嘴(301);

所述气嘴(301)的一端固定连通有气囊(304),所述气囊(304)之间固定连通有连接管(307),所述气囊(304)的周围固定开设有按摩槽(305),所述按摩槽(305)的底端设置有转座(303),所述转座(303)的后面固定连接有加热棒(306)。

2.根据权利要求1所述的一种适用于风湿病的关节按摩器,其特征在于:所述气嘴(301)与气囊(304)之间通过气泵(302)打气,且气囊(304)与连接管(307)之间构成连通结构。

3.根据权利要求2所述的一种适用于风湿病的关节按摩器,其特征在于:所述气囊(304)的外壁与按摩槽(305)的内壁之间紧密贴合,且按摩槽(305)整体设计为半圆状。

4.根据权利要求1所述的一种适用于风湿病的关节按摩器,其特征在于:所述转座(303)与加热棒(306)之间构成旋转结构,且加热棒(306)设置有两组。

5.根据权利要求1所述的一种适用于风湿病的关节按摩器,其特征在于:所述按摩座(2)的一侧底端固定连接有连接线(1),所述按摩座(2)的一侧顶端固定连接有卡钩(8),所述按摩座(2)的表面固定开设有安装槽(4),所述按摩座(2)的另一侧顶端固定连接有合页(5),所述合页(5)的顶端固定连接有盖体(6),所述盖体(6)的一侧固定连接有扣环(7),所述扣环(7)的底端固定连接有固定座(9)。

6.根据权利要求5所述的一种适用于风湿病的关节按摩器,其特征在于:所述按摩座(2)与连接线(1)之间构成电性连接,且按摩座(2)的内壁与安装槽(4)的外壁之间紧密贴合。

7.根据权利要求5所述的一种适用于风湿病的关节按摩器,其特征在于:所述卡钩(8)与扣环(7)之间卡合连接,且扣环(7)的侧壁与固定座(9)的侧壁之间紧密贴合。

8.根据权利要求6所述的一种适用于风湿病的关节按摩器,其特征在于:所述按摩座(2)与盖体(6)之间通过合页(5)活动连接,且按摩座(2)的外部尺寸与盖体(6)的外部尺寸之间相吻合。

一种适用于风湿病的关节按摩器

技术领域

[0001] 本实用新型涉及按摩器领域，更具体地说，本实用新型涉及一种适用于风湿病的关节按摩器。

背景技术

[0002] 风湿病指主要侵犯关节、肌肉、骨骼及关节周围的软组织，如肌腱、韧带、滑囊、筋膜等部位的疾病，而在阴雨天气风湿病患者会疼痛难忍，为了帮助风湿病患者减轻痛苦，需要对风湿病患者的膝关节进行按摩，这时需要适用于风湿病的关节按摩器的帮助。

[0003] 经检索，现有专利(公开号:CN213157625U)公开了一种风湿病患者用的按摩器，包括护膝壳体、理疗灯带和绑带，所述护膝壳体的内部安装有理疗灯带，所述护膝壳体内部的顶部设有安装槽，所述护膝壳体的一侧缝制有绑带，所述护膝壳体的另一侧缝制有连接带，所述护膝壳体的顶部安装有控制器。本实用新型通过在护膝壳体的内部安装有理疗灯带，通过理疗灯带内部的红外灯珠通电可发出具有温度的红外光，通过红光治疗头照射可透射到人体表皮，并为活组织吸收，具有改善局部组织缺血，消炎、消肿、止痛、缓解肌肉痉挛、增强机体免疫的功能，从而可实现对风湿病患者进行物理治疗，增加了装置的功能性，提高膝关节风湿的治疗效果，有利于病人风湿病的恢复。

[0004] 发明人在实现本实用新型的过程中发现现有技术存在如下问题：

[0005] 现有的适用于风湿病的关节按摩器在使用过程中只能检修简单的震动按摩，因此导致其功能性较为单一，由于只是简单的进行按摩，所以对于风湿病的治疗效果并不明显，因此需要设置能够多功能的对风湿病的治疗机构。

[0006] 因此，针对上述问题提出一种适用于风湿病的关节按摩器。

实用新型内容

[0007] 为了克服现有技术的上述缺陷，本实用新型的实施例提供一种适用于风湿病的关节按摩器，以解决上述背景技术中提出的问题。

[0008] 为实现上述目的，本实用新型提供如下技术方案：一种适用于风湿病的关节按摩器，包括按摩座，所述按摩座的表面固定安装有按摩机构，所述按摩机构包括气嘴、气泵、转座、气囊、按摩槽、加热棒和连接管，所述气泵的两侧固定连通有气嘴。

[0009] 所述气嘴的一端固定连通有气囊，所述气囊之间固定连通有连接管，所述气囊的周围固定开设有按摩槽，所述按摩槽的底端设置有转座，所述转座的后面固定连接有加热棒。

[0010] 优选的，所述气嘴与气囊之间通过气泵打气，且气囊与连接管之间构成连通结构。

[0011] 优选的，所述气囊的外壁与按摩槽的内壁之间紧密贴合，且按摩槽整体设计为半圆状。

[0012] 优选的，所述转座与加热棒之间构成旋转结构，且加热棒设置有两组。

[0013] 优选的，所述按摩座的一侧底端固定连接有连接线，所述按摩座的一侧顶端固定

连接有卡钩，所述按摩座的表面固定开设有安装槽，所述按摩座的另一侧顶端固定连接有合页，所述合页的顶端固定连接有盖体，所述盖体的一侧固定连接有扣环，所述扣环的底端固定连接有固定座。

[0014] 优选的，所述按摩座与连接线之间构成电性连接，且按摩座的内壁与安装槽的外壁之间紧密贴合。

[0015] 优选的，所述卡钩与扣环之间卡合连接，且扣环的侧壁与固定座的侧壁之间紧密贴合。

[0016] 优选的，所述按摩座与盖体之间通过合页活动连接，且按摩座的外部尺寸与盖体的外部尺寸之间相吻合。

[0017] 本实用新型的技术效果和优点：

[0018] 1、与现有技术相比，该适用于风湿病的关节按摩器通过按摩机构的结构设计，在后期使用时，通过将风湿病人的风湿关节放置到按摩槽上后，合上盖体通过卡钩与扣环扣合，使得盖体不易被顶开，给设备通电后，在气泵的输出端通过气嘴给气囊打气鼓起，使得对关节处进行挤压，随之一张一松，对风湿的关节处进行按摩，同时按摩过程中通过加热棒给按摩槽加热，使得对风湿的关节处进行受热，从而降低风湿病人的关节处水肿，并且加热棒后期使用损坏更换时通过旋转转座将加热棒旋出，更换新的继续加热，提高了按摩器的按摩功效，不再是单一的按摩，提高了对风湿病人的按摩效率。

[0019] 2、与现有技术相比，该适用于风湿病的关节按摩器通过扣环、固定座和卡钩的结构设计，在后期使用时，将风湿病人的风湿关节处放置到按摩座上，通过按摩机构进行按摩，通过将风湿病人的风湿关节放置到按摩槽上后，合上盖体通过卡钩与扣环扣合，使得盖体不易被顶开，提高了按摩器对风湿病人关节按摩时的固定，防止按摩过程中盖体倍顶开，避免造成按摩过程中发生危险情况。

附图说明

[0020] 图1为本实用新型整体结构示意图。

[0021] 图2为本实用新型转座及加热棒结构示意图。

[0022] 图3为本实用新型图1中A处放大结构示意图。

[0023] 图4为本实用新型扣环及固定座结构示意图。

[0024] 附图标记为：1、连接线；2、按摩座；3、按摩机构；301、气嘴；302、气泵；303、转座；304、气囊；305、按摩槽；306、加热棒；307、连接管；4、安装槽；5、合页；6、盖体；7、扣环；8、卡钩；9、固定座。

具体实施方式

[0025] 下面将结合本实用新型实施例中的附图，对本实用新型实施例中的技术方案进行清楚、完整地描述，显然，所描述的实施例仅仅是本实用新型一部分实施例，而不是全部的实施例。基于本实用新型中的实施例，本领域普通技术人员在没有做出创造性劳动前提下所获得的所有其他实施例，都属于本实用新型保护的范围。

[0026] 实施例一

[0027] 如附图1、图2和图3所示的一种适用于风湿病的关节按摩器，包括按摩座2，按摩座

2的表面固定安装有按摩机构3，按摩机构3包括气嘴301、气泵302、转座303、气囊304、按摩槽305、加热棒306和连接管307，气泵302的两侧固定连通有气嘴301。

[0028] 气嘴301的一端固定连通有气囊304，气囊304之间固定连通有连接管307，气囊304的周围固定开设有按摩槽305，按摩槽305的底端设置有转座303，转座303的后面固定连接有加热棒306；气嘴301与气囊304之间通过气泵302打气，且气囊304与连接管307之间构成连通结构；气囊304的外壁与按摩槽305的内壁之间紧密贴合，且按摩槽305整体设计为半圆状；转座303与加热棒306之间构成旋转结构，且加热棒306设置有两组。

[0029] 其中：通过将风湿病人的风湿关节放置到按摩槽305上后，合上盖体6通过卡钩8与扣环7扣合，使得盖体6不易被顶开，给设备通电后，在气泵302的输出端通过气嘴301给气囊304打气鼓起，使得对关节处进行挤压，随之一张一松，对风湿的关节处进行按摩，同时按摩过程中通过加热棒306给按摩槽305加热，使得对风湿的关节处进行受热，从而降低风湿病人的关节处水肿，并且加热棒306后期使用损坏更换时通过旋转转座303将加热棒306旋出，更换新的继续加热，提高了按摩器的按摩功效，不再是单一的按摩，提高了对风湿病人的按摩效率。

[0030] 实施例二

[0031] 在基于实施例一的基础上，结合下面具体的工作方式对实施例一中的方案进行进一步细化介绍，详细见下文描述：

[0032] 请参阅图1-图4所示，

[0033] 本实施例，按摩座2的一侧底端固定连接有连接线1，按摩座2的一侧顶端固定连接有卡钩8，按摩座2的表面固定开设有安装槽4，按摩座2的另一侧顶端固定连接有合页5，合页5的顶端固定连接有盖体6，盖体6的一侧固定连接有扣环7，扣环7的底端固定连接有固定座9；进一步的，通过安装槽4便于气泵302的安装，从而保证气泵302的工作安全，提高装置的按摩效果。

[0034] 本实施例，按摩座2与连接线1之间构成电性连接，且按摩座2的内壁与安装槽4的外壁之间紧密贴合；进一步的，通过连接线1便于对装置整体的通电，从而使得用电部件的工作，从而提高对关节风湿处的按摩效率。

[0035] 本实施例，卡钩8与扣环7之间卡合连接，且扣环7的侧壁与固定座9的侧壁之间紧密贴合；进一步的，通过卡钩8和扣环7便于在对风湿病人进行风湿按摩治疗时，能够保对关节处的夹持，从而保证对关节处的精准按摩。

[0036] 本实施例，按摩座2与盖体6之间通过合页5活动连接，且按摩座2的外部尺寸与盖体6的外部尺寸之间相吻合；进一步的，通过合页5便于盖体6的开启，从而方便将风湿病人的关节处放置然后开始对其进行按摩，缓解风湿的疼痛。

[0037] 该文中出现的电器元件均与外界的主控器及220V市电电连接，并且主控器可为计算机等起到控制的常规已知设备。

[0038] 本实用新型的工作过程如下：

[0039] 首先，在使用者使用该适用于风湿病的关节按摩器时，将风湿病人的风湿关节处放置到按摩座2上，通过按摩机构3进行按摩，通过将风湿病人的风湿关节放置到按摩槽305上后，合上盖体6通过卡钩8与扣环7扣合，使得盖体6不易被顶开，给设备通电后，在气泵302的输出端通过气嘴301给气囊304打气鼓起，使得对关节处进行挤压，随之一张一松，对风湿

的关节处进行按摩，同时按摩过程中通过加热棒306给按摩槽305加热，使得对风湿的关节处进行受热，从而降低风湿病人的关节处水肿，并且加热棒306后期使用损坏更换时通过旋转转座303将加热棒306旋出，更换新的继续加热消除风湿病人的水肿，这就是该适用于风湿病的关节按摩器的工作原理。

[0040] 上述的气泵302的型号为D15SSH-168，加热棒306的型号为HAKKO-SLD2101。

[0041] 最后应说明的几点是：首先，在本申请的描述中，需要说明的是，除非另有规定和限定，术语“安装”、“相连”、“连接”应做广义理解，可以是机械连接或电连接，也可以是两个元件内部的连通，可以是直接相连，“上”、“下”、“左”、“右”等仅用于表示相对位置关系，当被描述对象的绝对位置改变，则相对位置关系可能发生改变；

[0042] 其次：本实用新型公开实施例附图中，只涉及到与本公开实施例涉及到的结构，其他结构可参考通常设计，在不冲突情况下，本实用新型同一实施例及不同实施例可以相互组合；

[0043] 最后：以上所述仅为本实用新型的优选实施例而已，并不用于限制本实用新型，凡在本实用新型的精神和原则之内，所作的任何修改、等同替换、改进等，均应包含在本实用新型的保护范围之内。

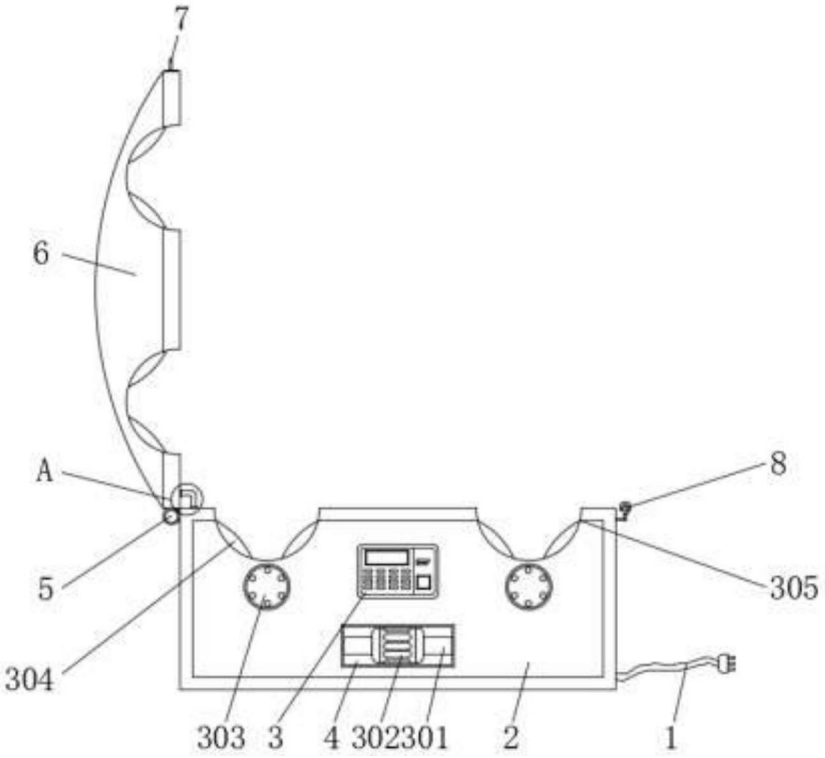

图1

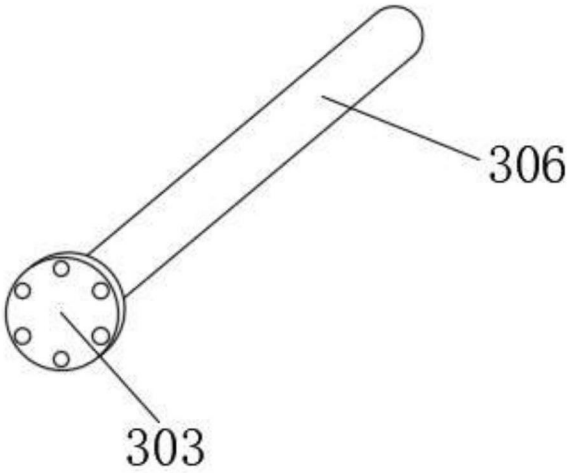

图2

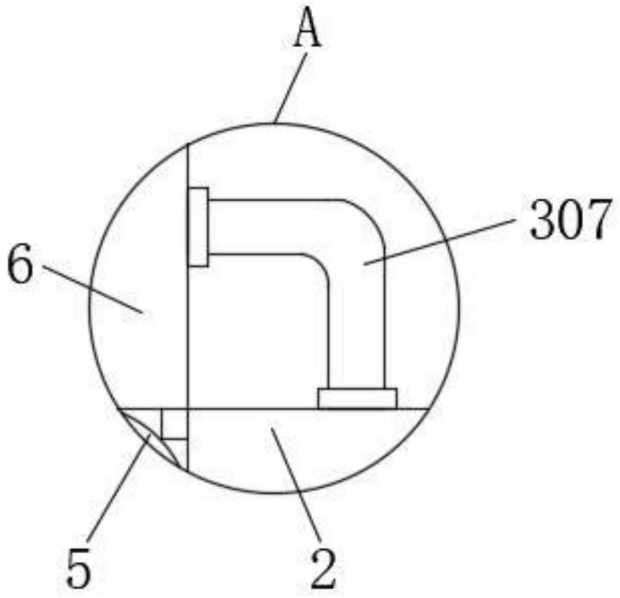

图3

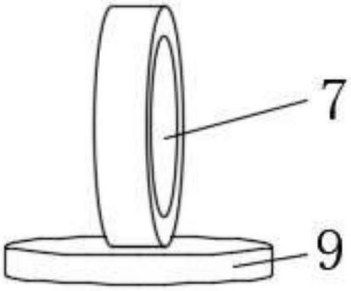

图4