(19)中华人民共和国国家知识产权局

(12)发明专利申请

(10)申请公布号 CN 103222770 A
(43)申请公布日 2013.07.31

(21)申请号 201310186706.7

(22)申请日 2013.05.20

(71)申请人 贵州大学
地址 550025 贵州省贵阳市花溪区贵州大学北校区科学技术处

(72)发明人 高绪东 张牡丹 卢倩

(74)专利代理机构 贵阳中新专利商标事务所 52100
代理人 李亮 程新敏

(51)Int.Cl.
A47G 19/23(2006.01)

权利要求书1页 说明书1页 附图1页

(54)发明名称

方便运输及存放的杯具

(57)摘要

本发明公开了一种方便运输及存放的杯具，包括杯体，在杯体上设有两处对称的凹陷段，并在每个凹陷段的对应位置上分别设有榫头隔条及榫槽隔条；榫头隔条及榫槽隔条分别于对应的凹陷段组成杯柄。本发明在不改变传统杯具的使用功能的同时，使杯柄成为杯体结构的一部分，可大大减少杯具的使用及收纳空间，杯体之间能通过榫头及榫槽进行连接，使杯体在一起放置时能相互连接，如运输、存放、或移动多个装有水、饮料的杯体过程中能显著提高稳定性，减少安全隐患及财产损害，并能改善传统杯具收纳凌乱状况。

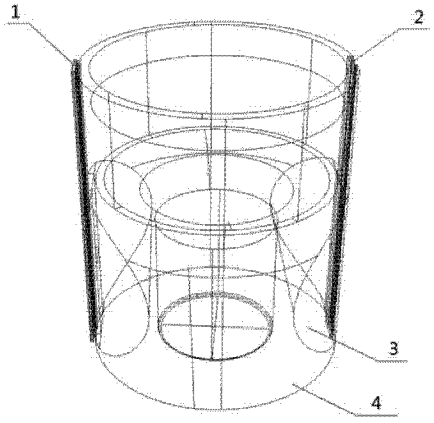

CN 103222770 A

1. 一种方便运输及存放的杯具，包括杯体（4），其特征在于：在杯体（4）上设有两处对称的凹陷段（3），并在每个凹陷段（3）的对应位置上分别设有榫头隔条（1）及榫槽隔条（2）；榫头隔条（1）及榫槽隔条（2）分别于对应的凹陷段（3）组成杯柄。

方便运输及存放的杯具

技术领域

[0001] 本发明涉及日常用品，特别是一种方便运输及存放的杯具。

背景技术

[0002] 目前，市场上现有的杯具把柄大多设计为向外突出于杯子本体的独立结构，以弧形以及改良的方形居多，使用及储存空间受到限制，并且由于杯具制作多以陶瓷，玻璃等材料为主，因此传统杯具把柄部分是最容易破损的部分。因此，现在带有杯柄的杯子都是采用单独包装的方式，这样的方式不仅浪费包装成本，而且占用空间大，空间利用率低，运输及存放都非常不便。

发明内容

[0003] 本发明所要解决的技术问题是：提供一种方便运输及存放的杯具，它结构简单，能避免杯柄易损坏的问题，空间利用率高，而且方便运输及存放，以克服现有技术的不足。

[0004] 本发明的是这样实现的：方便运输及存放的杯具，包括杯体，在杯体上设有两处对称的凹陷段，并在每个凹陷段的对应位置上分别设有榫头隔条及榫槽隔条；榫头隔条及榫槽隔条分别于对应的凹陷段组成杯柄。

[0005] 由于采用了上述技术方案，与现有技术相比，本发明在不改变传统杯具的使用功能的同时，将杯柄的结构行改良，通过立体凹陷圆弧结构的设计，使杯柄成为杯体结构的一部分，可大大减少杯具的使用及收纳空间，并且不易碰撞损坏；并且杯柄的隔条采用对应榫头及榫槽结构的隔热条，它们可作为杯与杯之间的连接处，使杯体之间能通过榫头及榫槽进行连接，使杯体在一起放置时能相互连接，如运输、存放、或移动多个装有水、饮料的杯体过程中能显著提高稳定性，减少安全隐患及财产损害，并能改善传统杯具收纳凌乱状况。本发明结构简单，成本低廉，外观效果好，使用效果理想。

附图说明

[0006] 附图 1 为本发明的结构示意图；

附图 2 为本发明的榫头隔条及榫槽隔条的结构示意图。

具体实施方式

[0007] 本发明的实施例：方便运输及存放的杯具的结构如图 1 所示，包括杯体 4，在杯体 4 上设有两处对称的凹陷段 3，并在每个凹陷段 3 的对应位置上分别设有榫头隔条 1 及榫槽隔条 2；榫头隔条 1 及榫槽隔条 2 分别于对应的凹陷段 3 组成杯柄。杯柄的界面形状可以为圆弧形、梯形、矩形、三角形等。

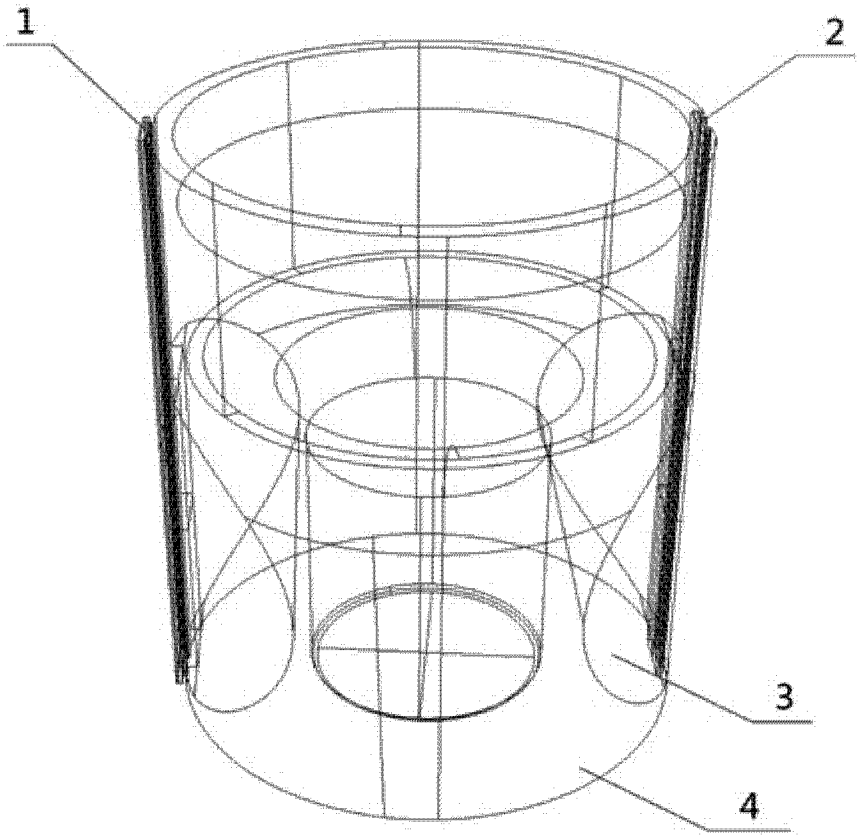

图 1

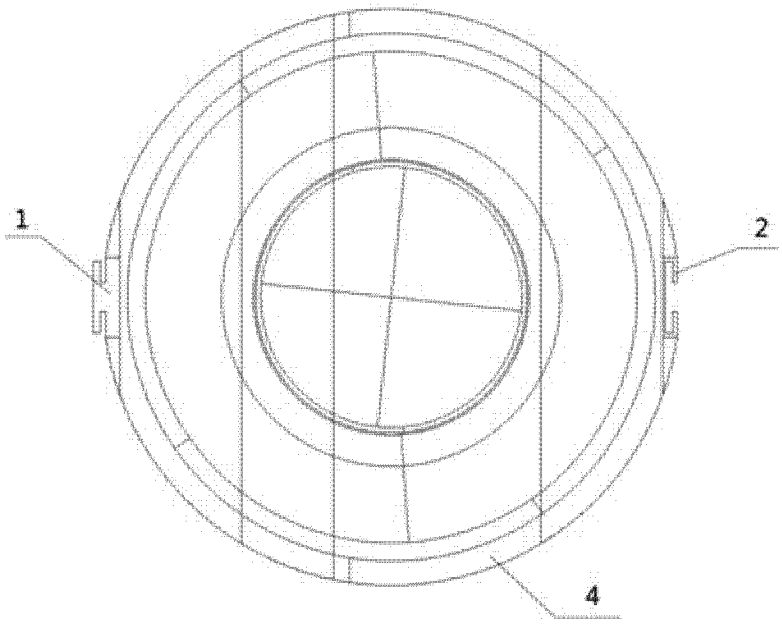

图 2