(19)中华人民共和国国家知识产权局

(12)发明专利申请

(10)申请公布号 CN 106239231 A
(43)申请公布日 2016.12.21

(21)申请号 201610779557.9

(22)申请日 2016.08.31

(71)申请人 洪义英
地址 314400 浙江省嘉兴市海宁市海昌街道金领华都7幢

(72)发明人 洪义英

(51)Int.Cl.
B23Q 5/34(2006.01)
B23Q 11/00(2006.01)

权利要求书1页 说明书2页 附图1页

(54)发明名称

一种切割机

(57)摘要

本发明公开了一种切割机，它涉及机械领域。它包括底座、车轮、电机、控制机构、竖直滑轨、滑块、连接块、旋转盘、上盖、刀片、水平滑轨、磁铁、收纳空间；所述底座的两端设有车轮，底座内设有电机，上盖和刀片组成切割刀具，切割刀具设置在旋转盘上，旋转盘通过连接块与滑块连接，滑块与竖直滑轨连接，竖直滑轨下方也设有滑块，并且竖直滑轨通过滑块与水平滑轨连接，水平滑轨和控制机构都设在底座上，控制机构在竖直滑轨的左端，在底座的右端设置有一个收纳空间，收纳空间的右端竖直面上设置有磁铁。本发明有益效果为：它能够随意调整切割方向，方便全方位切割，切割效率高，切割的金属碎屑可以集中收集，使切割的工作环境整洁干净。

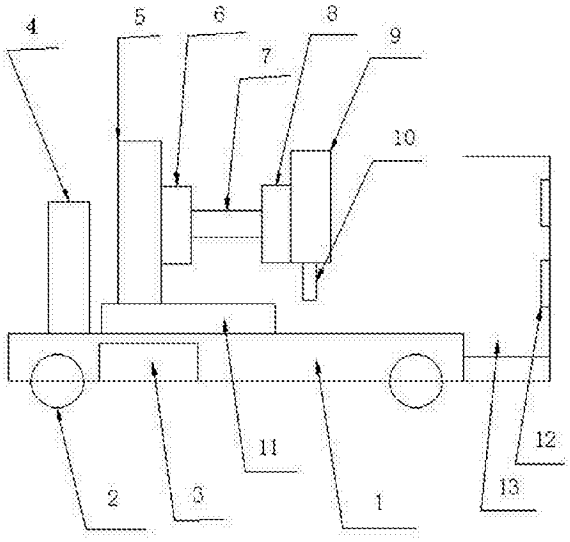

CN 106239231 A

1.一种切割机，其特征在于包括底座(1)、车轮(2)、电机(3)、控制机构(4)、竖直滑轨(5)、滑块(6)、连接块(7)、旋转盘(8)、上盖(9)、刀片(10)、水平滑轨(11)、磁铁(12)、收纳空间(13)；所述底座(1)的两端设有车轮(2)，底座(1)内设有电机(3)，上盖(9)和刀片(10)组成切割刀具，切割刀具设置在旋转盘(8)上，旋转盘(8)通过连接块(7)与滑块(6)连接，滑块(6)与竖直滑轨(5)连接，竖直滑轨(5)与水平滑轨(11)连接，水平滑轨(11)和控制机构(4)都设在底座(1)上，控制机构(4)在竖直滑轨(5)的左端，在底座(1)的右端设置有一个收纳空间(13)，收纳空间(13)的右端竖直面上设置有磁铁(12)。

2.根据权利要求1所述的一种切割机，其特征在于所述竖直滑轨(5)下方设有滑块(6)，竖直滑轨(5)通过滑块(6)与水平滑轨(11)连接。

一种切割机

技术领域

[0001] 本发明涉及机械领域，具体涉及一种切割机。

背景技术

[0002] 切割机普遍应用于工业机械中用于切割钢材等工件，现有的切割机没有行走机构，刀轮和传动装置等部件均是直接安装在机架上，使用时需将切割机置放在地面或工位上，搬移工件至切割机所在的位置，这种切割机当切割较小的工件时是较为方便的，但当需要切割大型工件或进行移动型切割时，就会遇到切割范围有限，行走不平稳，不方便切割的问题。

[0003] 现有切割机结构复杂，功能单一，只能水平切割，不能调整切割方向，使用起来不方便，切割效率不高，切割的碎屑四处飞散，使工作环境杂乱无章。

发明内容

[0004] 本发明的目的在于针对现有技术的缺陷和不足，提供一种结构简单、设计合理、使用方便的切割机，它能够随意调整切割方向，增大切割机的切割范围，方便全方位切割，切割效率高，且切割过程平稳安全，切割的金属碎屑可以集中收集，使切割的工作环境保持整洁干净。

[0005] 为了解决背景技术所存在的问题，本发明采用的技术方案为：它包括底座、车轮、电机、控制机构、竖直滑轨、滑块、连接块、旋转盘、上盖、刀片、水平滑轨、磁铁、收纳空间；所述底座的两端设有车轮，底座内设有电机，上盖和刀片组成切割刀具，切割刀具设置在旋转盘上，旋转盘通过连接块与滑块连接，滑块与竖直滑轨连接，竖直滑轨下方也设有滑块，并且竖直滑轨通过滑块与水平滑轨连接，水平滑轨和控制机构都设在底座上，控制机构在竖直滑轨的左端，在底座的右端设置有一个收纳空间，收纳空间的右端竖直面上设置有磁铁。

[0006] 采用上述结构后，本发明有益效果为：它能够随意调整切割方向，增大切割机的切割范围，方便全方位切割，切割效率高，且切割过程平稳安全，切割的金属碎屑可以集中收集，使切割的工作环境保持整洁干净。

附图说明

[0007] 图1为本发明的结构示意图。

[0008] 附图标记说明：底座1、车轮2、电机3、控制机构4、竖直滑轨5、滑块6、连接块7、旋转盘8、上盖9、刀片10、水平滑轨11、磁铁12、收纳空间13。

具体实施方式

[0009] 下面结合附图，对本发明作进一步的说明。

[0010] 为了使本发明的目的、技术方案及优点更加清楚明白，以下结合附图及具体实施方式，对本发明进行进一步详细说明。应当理解，此处所描述的具体实施方式仅用以解释本

发明，并不用于限定本发明。

[0011] 如图1所示，本具体实施方式采用如下技术方案：它包括底座1、车轮2、电机3、控制机构4、竖直滑轨5、滑块6、连接块7、旋转盘8、上盖9、刀片10、水平滑轨11、磁铁12、收纳空间13；所述底座1的两端设有车轮2，底座1内设有电机3，上盖9和刀片10组成切割刀具，切割刀具设置在旋转盘8上，旋转盘8通过连接块7与滑块6连接，滑块6与竖直滑轨5连接，竖直滑轨5下方也设有滑块6，并且竖直滑轨5通过滑块6与水平滑轨11连接，水平滑轨11和控制机构4都设在底座1上，控制机构4在竖直滑轨5的左端，在底座1的右端设置有一个收纳空间13，收纳空间13的右端竖直面上设置有磁铁12。

[0012] 使用时，通过控制机构4设定切割过程，滑块6可在竖直滑轨5上上下移动调节切割高度，竖直滑轨5可在水平滑轨11上左右移动调节切割横向距离，旋转盘8上设有切割刀具，通过旋转运动可以调节切割角度，实现全方位可调节切割，收纳空间13内设有磁铁12，可以吸取切割产生的碎屑至收纳空间13内，使切割的工作环境保持整洁干净，车轮2的设置，方便移动切割机至需要进行切割工作的地方。

[0013] 本具体实施方式能够随意调整切割方向，增大切割机的切割范围，方便全方位切割，切割效率高，且切割过程平稳安全，切割的金属碎屑可以集中收集，使切割的工作环境保持整洁干净。

[0014] 以上所述，仅用以说明本发明的技术方案而非限制，本领域普通技术人员对本发明的技术方案所做的其它修改或者等同替换，只要不脱离本发明技术方案的精神和范围，均应涵盖在本发明的权利要求范围当中。

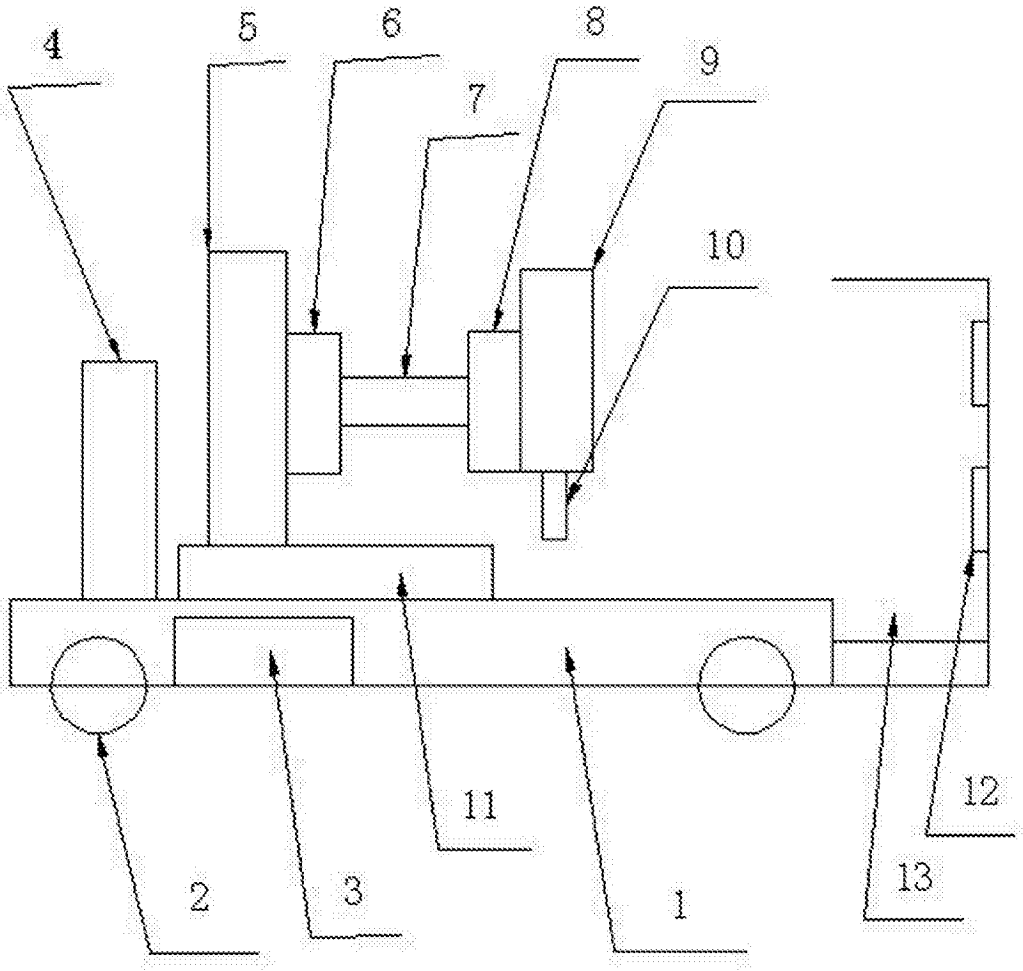

图1