(19)中华人民共和国国家知识产权局

(12)实用新型专利

(10)授权公告号 CN 206983996 U
(45)授权公告日 2018.02.09

(21)申请号 201720941728.3

(22)申请日 2017.07.31

(73)专利权人 中车四方车辆有限公司
地址 266111 山东省青岛市城阳区宏平路9号

(72)发明人 周家林 张海泉 黄秋霞 姜涛 徐智勇 张鲁彬 孙晓晨 杨茂现 秦广泰

(74)专利代理机构 青岛联智专利商标事务所有限公司 37101
代理人 周永刚

(51)Int.Cl.
B61D 33/00(2006.01)

权利要求书1页 说明书2页 附图4页

(54)实用新型名称

轨道列车用座椅及轨道列车

(57)摘要

本实用新型提出一种轨道列车用座椅及轨道列车，轨道列车用座椅包括座体，还包括坐垫和靠背垫，所述座体具有靠背部和座位部，所述坐垫和所述靠背垫分别设置有连接部，所述靠背部和座位部分别开设有安装孔，所述连接部可拆卸的安装在对应的所述安装孔中。采用分体式结构的座椅结构，坐垫和靠背垫可拆卸的安装在座体上，在实际使用过程中，可根据季节变化及时便利地更换靠背垫及座垫，为乘客提供更为舒适的乘坐体验，从而可以更有效的提高乘客的乘坐体验感。

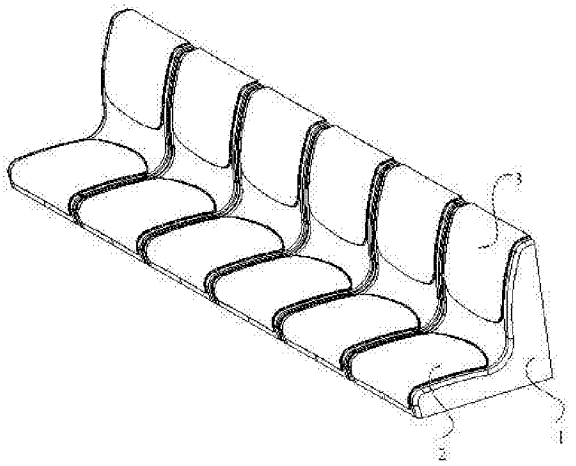

CN 206983996 U

1.一种轨道列车用座椅，包括座体，其特征在于，还包括坐垫和靠背垫，所述座体具有靠背部和座位部，所述坐垫和所述靠背垫分别设置有连接部，所述靠背部和座位部分别开设有安装孔，所述连接部可拆卸的安装在对应的所述安装孔中。

2.根据权利要求1所述的轨道列车用座椅，其特征在于，所述连接部为卡爪，所述卡爪卡在所述安装孔中。

3.根据权利要求2所述的轨道列车用座椅，其特征在于，所述连接部为连接柱，所述连接柱的底部开设在有插销孔，所述插销孔中设置有插销，所述插销与所述座体之间还设置有弹簧。

4.根据权利要求1-3任一所述的轨道列车用座椅，其特征在于，所述座体上形成多个并排布置的所述座位部，每个所述座位部配置有所述靠背部。

5.一种轨道列车，包括车厢，其特征在于，还包括如权利要求1-4任一所述的轨道列车用座椅，所述轨道列车用座椅的座体安装在所述车厢中。

6.根据权利要求5所述的轨道列车，其特征在于，所述车厢中设置有安装骨架，所述安装骨架为L型结构，所述安装骨架顶部设置有凸条结构，所述座体的上部设置有卡槽，所述凸条结构插在所述卡槽中，所述座体的下部固定在所述安装骨架的下部。

7.根据权利要求5所述的轨道列车，其特征在于，所述座体与所述车厢的侧壁之间还设置有减震棉。

轨道列车用座椅及轨道列车

技术领域

[0001] 本实用新型涉及一种交通工具，尤其涉及一种轨道列车用座椅及轨道列车。

背景技术

[0002] 轨道列车(例如：地铁、轻轨等交通工具)是人们日常生活中常用的选择出行的方式，轨道列车的车厢中安装有若干座椅供乘客乘坐，通常情况下，座椅整体采用玻璃钢材料制成，但是，在冬季温度较低的环境下，用户乘坐体验性很差，也有部分座椅在其上设置布艺材质的坐垫和靠背垫，坐垫和靠背垫通常采用胶粘结在座体上，但是，这种座椅在夏天较热的环境下，用户的乘坐体验性也较差。如何设计一种乘客体验性更加的列车座椅是本实用新型所要解决的技术问题。

发明内容

[0003] 本实用新型提出一种轨道列车用座椅及轨道列车，实现提高轨道列车用座椅的乘坐体验性。

[0004] 为了达到上述技术目的，本实用新型的技术方案是：一种轨道列车用座椅，包括座体，还包括坐垫和靠背垫，所述座体具有靠背部和座位部，所述坐垫和所述靠背垫分别设置有连接部，所述靠背部和座位部分别开设有安装孔，所述连接部可拆卸的安装在对应的所述安装孔中。

[0005] 进一步的，所述连接部为卡爪，所述卡爪卡在所述安装孔中。

[0006] 进一步的，所述连接部为连接柱，所述连接柱的底部开设在有插销孔，所述插销孔中设置有插销，所述插销与所述座体之间还设置有弹簧。

[0007] 进一步的，所述座体上形成多个并排布置的所述座位部，每个所述座位部配置有所述靠背部。

[0008] 本发明还提供的一种轨道列车，包括车厢，还包括上述轨道列车用座椅，所述轨道列车用座椅的座体安装在所述车厢中。

[0009] 进一步的，所述车厢中设置有安装骨架，所述安装骨架为L型结构，所述安装骨架顶部设置有凸条结构，所述座体的上部设置有卡槽，所述凸条结构插在所述卡槽中，所述座体的下部固定在所述安装骨架的下部。

[0010] 进一步的，所述座体与所述车厢的侧壁之间还设置有减震棉。

[0011] 与现有技术相比，本实用新型具有以下优点和积极效果：采用分体式结构的座椅结构，坐垫和靠背垫可拆卸的安装在座体上，在实际使用过程中，可根据季节变化及时便利地更换靠背垫及座垫，为乘客提供更为舒适的乘坐体验，从而可以更有效的提高乘客的乘坐体验感。

附图说明

[0012] 图1为本实用新型轨道列车用座椅的结构示意图；

[0013] 图2为本实用新型轨道列车用座椅的剖视图；

[0014] 图3为本实用新型轨道列车的局部结构示意图；

[0015] 图4为图3中A区域的局部放大示意图。

具体实施方式

[0016] 下面结合附图对本实用新型的具体实施方式作进一步详细地说明。

[0017] 如图1-图2所示，本实施例轨道列车用座椅，包括座体1，还包括坐垫2和靠背垫3，所述座体1具有靠背部和座位部，所述坐垫2和所述靠背垫3分别设置有连接部4，所述靠背部和座位部分别开设有安装孔(未图示)，所述连接部4可拆卸的安装在对应的所述安装孔中。

[0018] 具体而言，本实施例轨道列车用座椅采用分体式结构，由座体1、坐垫2和靠背垫3组成，其中，座体1上形成的靠背部和座位部分别开设有安装孔，这样，坐垫2和靠背垫3可以通过各自配置的连接部4可拆卸的安装在安装孔中，在实际使用过程中，对于夏天温度较高的情况下，可以更换采用具有透气功能的坐垫2和靠背垫3，而在冬天温度较低的情况下，可以采用具有棉垫的坐垫2和靠背垫3，这样，可以更好的满足不同季节乘客的舒适乘坐需求，提高乘坐体验性。其中，为了便于操作人员更换坐垫2和靠背垫3，所述连接部4可以为卡爪，所述卡爪卡在所述安装孔中；或者，连接部4为连接柱，所述连接柱的底部开设在有插销孔，所述插销孔中设置有插销，所述插销与所述座体1之间还设置有弹簧5，具体的，采用插销能够实现快速固定坐垫2和靠背垫3，而弹簧5能够确保坐垫2和靠背垫3紧贴在座体1上，而在拆卸时，仅需要将插销拉出便可以取下坐垫2和靠背垫3。另外，座体1上形成多个并排布置的所述座位部，每个所述座位部配置有所述靠背部，实现联排式座椅结构。

[0019] 采用分体式结构的座椅结构，坐垫和靠背垫可拆卸的安装在座体上，在实际使用过程中，可根据季节变化及时便利地更换靠背垫及座垫，为乘客提供更为舒适的乘坐体验，从而可以更有效的提高乘客的乘坐体验感。

[0020] 如图3-图4所示，本发明还提供的一种轨道列车，包括车厢100，还包括上述轨道列车用座椅，所述轨道列车用座椅的座体1安装在所述车厢100中。

[0021] 具体的，为了便于安装座体1，所述车厢100中设置有安装骨架200，所述安装骨架200为L型结构，所述安装骨架200顶部设置有凸条结构201，所述座体1的上部设置有卡槽11，所述凸条结构201插在所述卡槽11中，所述座体1的下部固定在所述安装骨架200的下部。具体的，在安装座体1时，座体1的上部通过卡槽11与凸条结构201配合实现座体1上部的定位固定，而座体1的底部则可以通过螺栓固定在安装骨架200上。优选的，座体1与所述车厢100的侧壁之间还设置有减震棉300，减震棉300能够避免座体1与车厢100直接发生碰撞产生噪音。

[0022] 以上所述，仅是本实用新型的较佳实施例而已，并非是对本实用新型作其它形式的限制，任何熟悉本专业的技术人员可能利用上述揭示的技术内容加以变更或改型为等同变化的等效实施例。但是凡是未脱离本实用新型技术方案内容，依据本实用新型的技术实质对以上实施例所作的任何简单修改、等同变化与改型，仍属于本实用新型技术方案的保护范围。

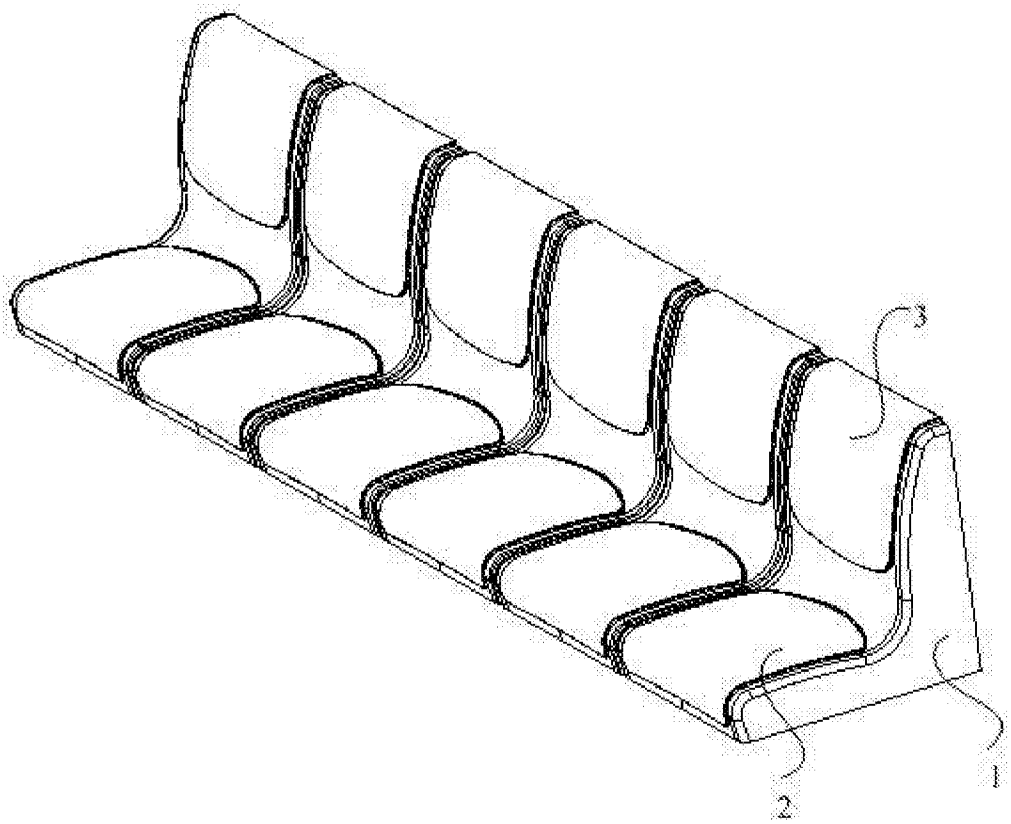

图1

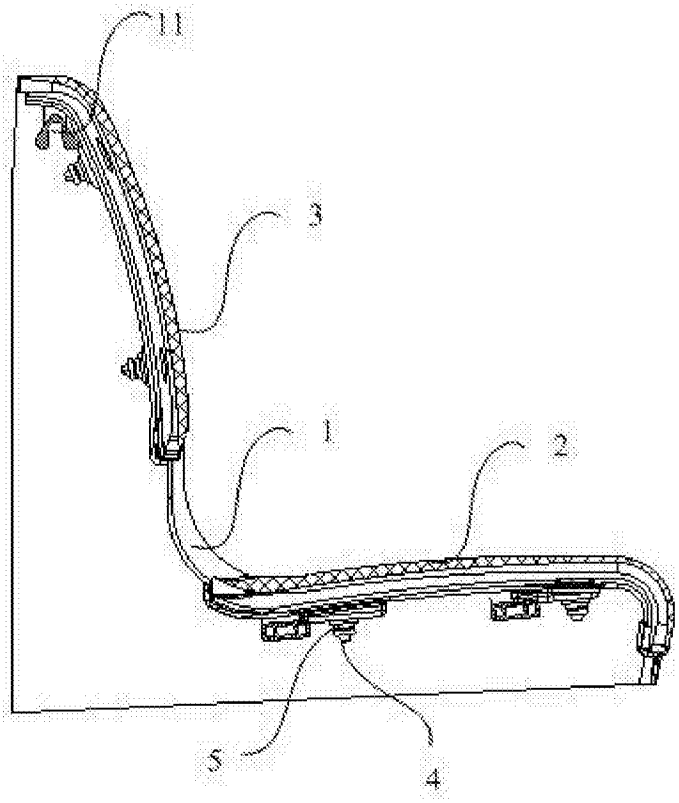

图2

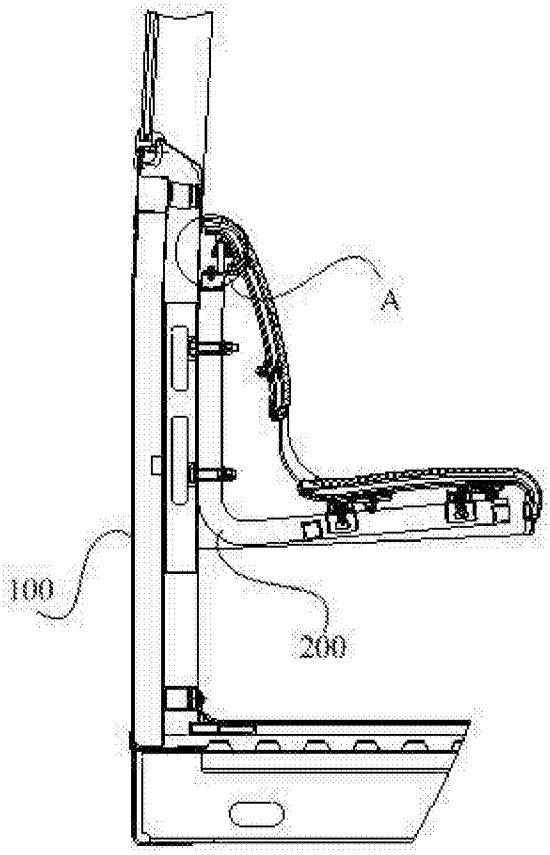

图3

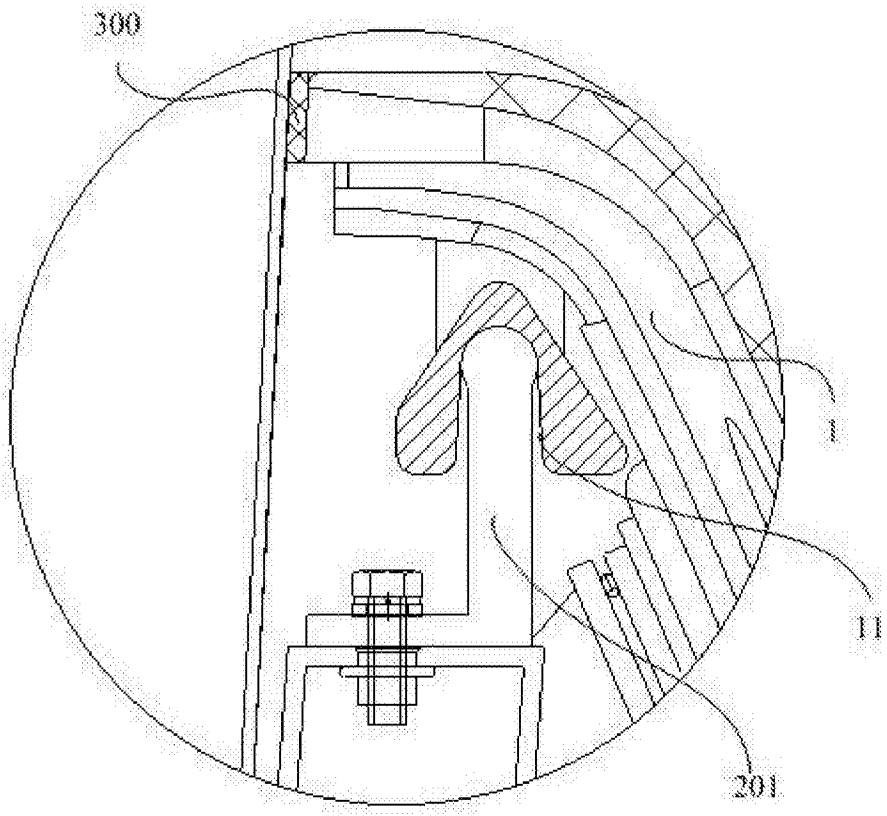

图4