СОЮЗ СОВЕТСКИХ СОЦИАЛИСТИЧЕСКИХ РЕСПУБЛИК

(19) SU (11) 1586580 A1

(51)5 A 01 D 33/00

ГОСУДАРСТВЕННЫЙ КОМИТЕТ ПО ИЗОБРЕТЕНИЯМ И ОТКРЫТИЯМ ПРИ ГКНТ СССР

ОПИСАНИЕ ИЗОБРЕТЕНИЯ

К АВТОРСКОМУ СВИДЕТЕЛЬСТВУ

[illegible]

(21) 4344162/30-15
(22) 16.12.87
(46) 23.08.90. Бюл. № 31
(71) Украинская сельскохозяйственная академия
(72) А. А. Покуса, В. Г. Кузьминов, В. М. Булгаков, В. И. Васьков, А. П. Гурченко, И. И. Русанов и Д. И. Кожушко
(53) 631.358(088.8)
(56) Авторское свидетельство СССР № 1083946, кл. A 01 D 17/00, 1984.
Авторское свидетельство СССР № 1053773, кл. A 01 D 33/00, 1982.

(54) ВЫГРУЗНОЙ ТРАНСПОРТЕР ДЛЯ КОРНЕПЛОДОВ

(57) Изобретение относится к сельскохозяйственному машиностроению, в частности к выгрузным транспортерам машин для уборки корнеплодов. Цель — уменьшение повреждений корнеплодов путем снижения скорости их полета. Транспортер содержит бесконечное прутковое полотно 1 со скребками 2, шарнирно закрепленными на прутках посредством подпружиненных двуплечих рычагов 3, оснащенных роликами 6. В выгрузной части транспортера в результате контакта ролика 6 с копиром 7 происходит поворот двуплечего рычага 3, а вместе с ним скребка 2. При этом последний «утапливается» в контур транспортера до достижения его верхней кромки плоскости полотна 1. При огибании последним верхней ведущей звездочки транспортера скребок 2 не оказывает ускоряющего воздействия на корнеплоды, чем достигается снижение скорости их полета. 2 ил.

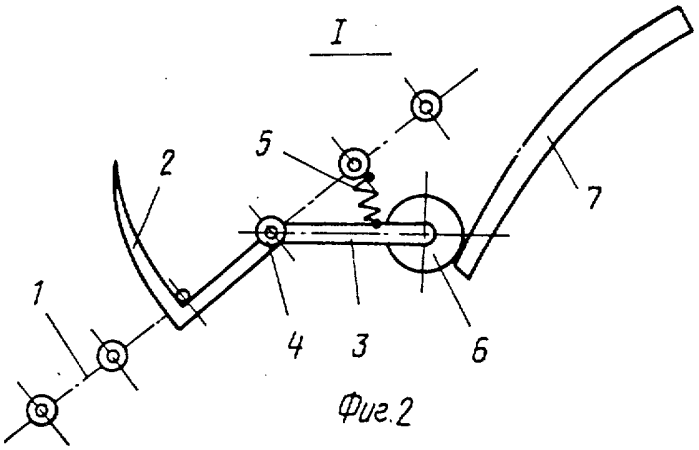

Фиг.2

(19) SU (11) 1586580 A1

Изобретение относится к сельскохозяйственному машиностроению, в частности к выгрузным устройствам, используемым в корнеуборочных машинах.

Цель изобретения — уменьшение повреждений корнеплодов путем снижения их скорости полета.

На фиг. 1 схематически представлен транспортер, вид сбоку; на фиг. 2 — узел I на фиг. 1.

Транспортер содержит бесконечное прутковое полотно 1, на прутках которого закреплены с определенным шагом скребки 2. Каждый из последних присоединен к несущему прутку посредством шарнирного двуплечего рычага 3, при этом в поперечном сечении скребок 2 изогнут по дуге радиусом, равным расстоянию его от оси 4 поворота, а рычаг 3 связан с полотном 1 пружиной 5 сжатия и имеет на свободном конце ролик 6, взаимодействующий с размещенным в выгрузной части транспортера копиром 7.

Транспортер работает следующим образом.

Поступившие на транспортер корнеплоды захватываются скребками 2 и перемещаются вверх по наклонному участку. В верхней выгрузной части транспортера в результате взаимодействия ролика 6 с копиром 7 и преодоления сопротивления пружины 5 происходит поворот двуплечего рычага 3 вокруг оси 4, а вместе с ним и скребка 2. Поворот заканчивается по достижении его верхней кромки поверхности полотна. При этом корнеплоды свободно располагаются на прутках полотна 1 и поэтому при огибании последним верхней ведущей звездочки транспортера скребок 2 не оказывает на них ускоряющего воздействия, чем достигается снижение скорости полета корнеплодов. По окончании контакта ролика 6 с копиром 7 скребок 2 под действием пружины 5 принимает исходное положение.

Формула изобретения

Выгрузной транспортер для корнеплодов, содержащий бесконечное прутковое полотно, на прутках которого закреплены с определенным шагом скребки, *отличающийся* тем, что, с целью уменьшения повреждений корнеплодов путем снижения скорости их полета, каждый из скребков присоединен к несущему прутку посредством шарнирного двуплечего рычага, при этом в поперечном сечении скребок изогнут по дуге радиусом, равным расстоянию его от оси поворота, а рычаг подпружинен относительно полотна и имеет на свободном конце ролик, взаимодействующий с размещенным в выгрузной части транспортера копиром.

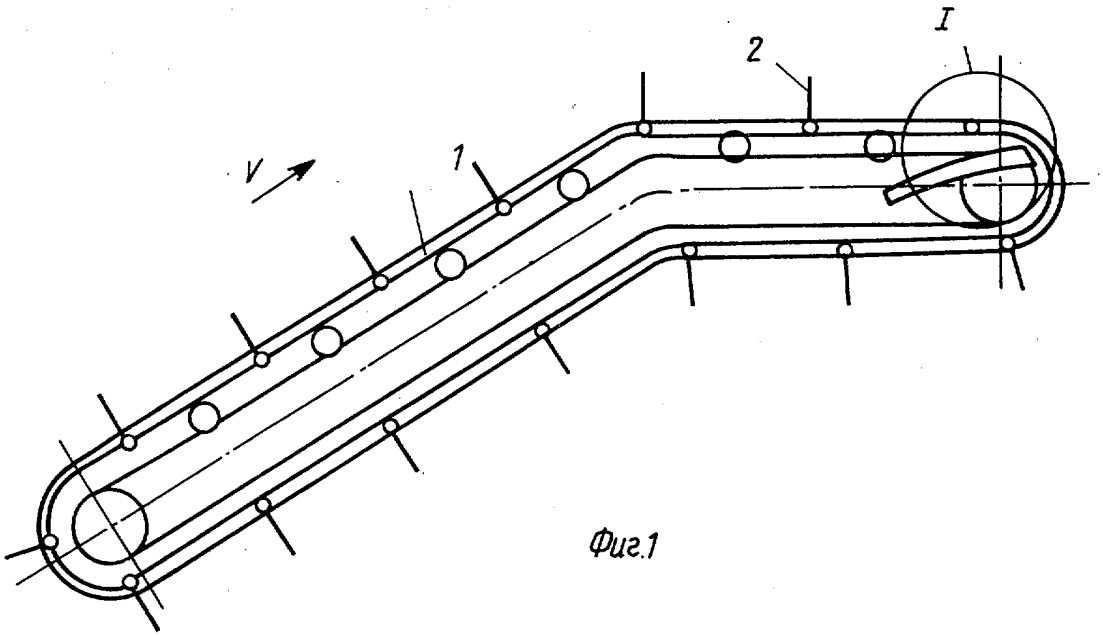

Фиг.1

Составитель Л. Левчук
Редактор Н. Лазаренко Техред А. Кравчук Корректор Н. Король
Заказ 2374 Тираж 465 Подписное
ВНИИПИ Государственного комитета по изобретениям и открытиям при ГКНТ СССР
113035, Москва, Ж—35, Раушская наб., д. 4/5
Производственно-издательский комбинат «Патент», г. Ужгород, ул. Гагарина, 101