(19)中华人民共和国国家知识产权局

(12)实用新型专利

(10)授权公告号 CN 204334783 U
(45)授权公告日 2015.05.13

(21)申请号 201520011341.9

(22)申请日 2015.01.08

(73)专利权人 青岛科莱特光电科技有限公司
地址 266000 山东省青岛市胶南市铁山工业园海西中九路148号

(72)发明人 胡旺 李万成

(51)Int.Cl.
H04N 5/64(2006.01)
F16M 11/08(2006.01)

权利要求书1页 说明书2页 附图1页

(54)实用新型名称

一种旋转式新型电视机外壳

(57)摘要

本实用新型公开了一种旋转式新型电视机外壳，主机壳的底部设置有反磁托盘，所述底座为磁性圆盘式结构，反磁托盘和底座相对的面为同磁性，底座中心位置固定安装有转轴，支撑侧壁的底板通过转轴安装在底座上，支撑侧壁的内表面设置有弹簧凸起，主机壳通过弹簧凸起卡合在支撑侧壁内部，支撑侧壁的外表面设置有调节开关，调节开关通过弹簧凸起调节主机壳的高度。本实用新型的电视机外壳稳定性较好，力学性能也较好，且结构简单，主机壳和底座之间通过磁力作用形成储物腔，充分利用空间；主机壳可360度旋转，电视机屏幕的方位可以方便省力的调整，保证了用户的观看需求，转轴式的结构，角度调节方便，使用快捷，适用性广泛。

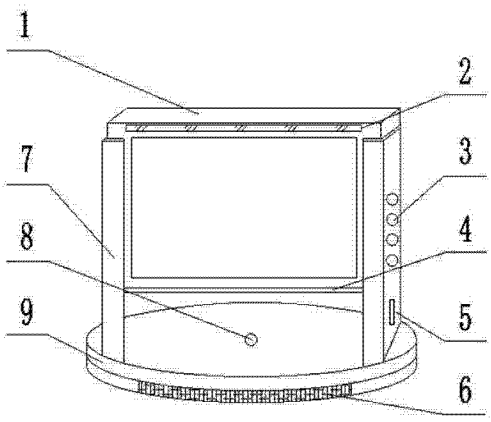

CN 204334783 U

1. 一种旋转式新型电视机外壳，其特征在于，包括主机壳、支撑侧壁、转轴和底座，所述主机壳的底部设置有反磁托盘，所述底座为磁性圆盘式结构，反磁托盘和底座相对的面为同磁性，所述底座中心位置固定安装有转轴，支撑侧壁的底板通过转轴安装在底座上，所述支撑侧壁的内表面设置有弹簧凸起，主机壳通过弹簧凸起卡合在支撑侧壁内部，支撑侧壁的外表面设置有调节开关，调节开关通过弹簧凸起调节主机壳的高度。

2. 根据权利要求 1 所述一种旋转式新型电视机外壳，其特征在于，所述主机壳的顶部横截面上内嵌设置有夜光灯屏。

3. 根据权利要求 1 所述一种旋转式新型电视机外壳，其特征在于，所述支撑侧壁的外表面下端设置有电源开关。

4. 根据权利要求 1 所述一种旋转式新型电视机外壳，其特征在于，所述支撑侧壁的底板可绕转轴 360 度旋转。

5. 根据权利要求 1 所述一种旋转式新型电视机外壳，其特征在于，所述调节开关的位置和弹簧凸起的高度一一对应设置。

6. 根据权利要求 1 所述一种旋转式新型电视机外壳，其特征在于，所述反磁托盘和底座之间形成储物腔。

一种旋转式新型电视机外壳

技术领域

[0001] 本实用新型属于电视机技术领域，具体涉及一种旋转式新型电视机外壳。

背景技术

[0002] 电视机是人们日常生活中最常使用的机电产品之一，电视极大地丰富了人们的生活，可以说，电视已成为与人们日常生活息息相关而不可缺少的用品之一。随着我们国民经济的快速发展，人们生活水平的大幅度提升，以及电视技术的迅猛发展。

[0003] 目前，电视机大多采用挂壁式安装，安装时，必须在墙壁上钻若干个孔洞，然后将螺栓打入孔洞之中，将固定架固定安装于墙壁之上。然后将平板电视机再安装于固定架上面。这种安装必须在墙壁上进行打孔，一旦用户需要改变电视机的视角，就只能重新打孔，重新安装。这样就会在墙壁上留下“伤疤”，严重影响了室内的美观。再者，对于一些办公场所、展览场所等需要随时能够将电视机进行全方位的旋转，以满足不同位置的用户的体验要求。现有技术中，电视机支架存在结构繁杂、成本高、不易生产等技术问题，其屏幕多采用固定的位置和方向，但人们在观察屏幕的时候经常会由于所处位置以及光线的原因而出现偏色、反光等现象，对人的视力造成一定影响，有时人们需要调整电视机的方位，也会因其质量大而难以调整，给人们带来不便。

实用新型内容

[0004] 针对现有技术中存在的问题，本实用新型的目的在于提供一种旋转式新型电视机外壳，稳定性较好，力学性能也较好，且结构简单，充分利用空间；主机壳可 360 度旋转，保证了用户的观看需求，适用性广泛。

[0005] 本实用新型采取的技术方案为：

[0006] 一种旋转式新型电视机外壳，其特征在于，包括主机壳、支撑侧壁、转轴和底座，所述主机壳的底部设置有反磁托盘，所述底座为磁性圆盘式结构，反磁托盘和底座相对的面为同磁性，所述底座中心位置固定安装有转轴，支撑侧壁的底板通过转轴安装在底座上，所述支撑侧壁的内表面设置有弹簧凸起，主机壳通过弹簧凸起卡合在支撑侧壁内部，支撑侧壁的外表面设置有调节开关，调节开关通过弹簧凸起调节主机壳的高度。

[0007] 进一步的，所述主机壳的顶部横截面上内嵌设置有夜光灯屏。

[0008] 进一步的，所述支撑侧壁的外表面下端设置有电源开关。

[0009] 进一步的，所述支撑侧壁的底板可绕转轴 360 度旋转。

[0010] 进一步的，所述调节开关的位置和弹簧凸起的高度一一对应设置。

[0011] 进一步的，所述反磁托盘和底座之间形成储物腔。

[0012] 本实用新型的有益效果为：

[0013] 本实用新型的电视机外壳稳定性较好，力学性能也较好，且结构简单，反磁托盘和底座相对的面为同磁性，主机壳和底座之间通过磁力作用形成储物腔，可以存放物品或装饰品，充分利用空间，主机壳通过弹簧凸起卡合在支撑侧壁内部，由于磁力的重合抵消一部

分重力，减小了主机壳在卡合固定时的作用力，主机壳通过弹簧凸起调节在支撑侧壁内部的高度，可以增加储物腔的空间，可以满足用户的室内安装需求。

[0014] 本实用新型中支撑侧壁的底板通过转轴安装在底座上，支撑侧壁的底板可绕转轴360度旋转，从而带动主机壳360度旋转，电视机屏幕的方位可以方便省力的调整，保证了用户的观看需求，转轴式的结构，角度调节方便，使用快捷，适用 性广泛。

[0015] 主机壳的顶部横截面上内嵌设置有夜光灯屏，晚上可以发出夜光，在黑暗的环境中起到一定的光照作用。

附图说明

[0016] 图1为本实用新型的结构示意图。

[0017] 其中，1、主机壳；2、夜光灯屏；3、调节开关；4、反磁托盘；5、电源开关；6、音箱；7、支撑侧壁；8、转轴；9、底座。

具体实施方式

[0018] 下面结合附图进一步说明本实用新型。

[0019] 如图1所示，一种旋转式新型电视机外壳，其特征在于，包括主机壳1、支撑侧壁7、转轴8和底座9，所述主机壳1的底部设置有反磁托盘4，所述底座9为磁性圆盘式结构，反磁托盘4和底座9相对的面为同磁性，主机壳1和底座9之间通过磁力作用形成储物腔，可以存放物品或装饰品，充分利用空间；所述底座9中心位置固定安装有转轴8，支撑侧壁7的底板通过转轴8安装在底座9上，所述支撑侧壁7的内表面设置有弹簧凸起，主机壳1通过弹簧凸起卡合在支撑侧壁7内部，支撑侧壁7的外表面设置有调节开关3，调节开关3通过弹簧凸起调节主机壳1的高度，由于磁力的重合抵消一部分重力，减小了主机壳1在卡合固定时的作用力，主机壳1通过弹簧凸起调节在支撑侧壁7内部的高度，可以增加储物腔的空间，可以满足用户的室内安装需求。

[0020] 进一步的，所述主机壳1的顶部横截面上内嵌设置有夜光灯屏2，晚上可以发出夜光，在黑暗的环境中起到一定的光照作用。

[0021] 进一步的，所述支撑侧壁7的外表面下端设置有电源开关5，便于开启电视机。

[0022] 进一步的，所述支撑侧壁7的底板可绕转轴8呈360度旋转，从而带动主机壳1呈360度旋转，电视机屏幕的方位可以方便省力的调整，保证了用户的观看需求，转轴8式的结构，角度调节方便，使用快捷，适用性广泛。

[0023] 进一步的，所述调节开关3的位置和弹簧凸起的高度一一对应设置，增强了电视机的主机壳1安装在支撑侧壁7内部的稳定性，力学性能也较好，且结构简单。

[0024] 以上所述并非是对本实用新型的限制，应当指出：对于本技术领域的普通技术人员来说，在不脱离本实用新型实质范围的前提下，还可以做出若干变化、改型、添加或替换，这些改进和润饰也应视为本实用新型的保护范围。

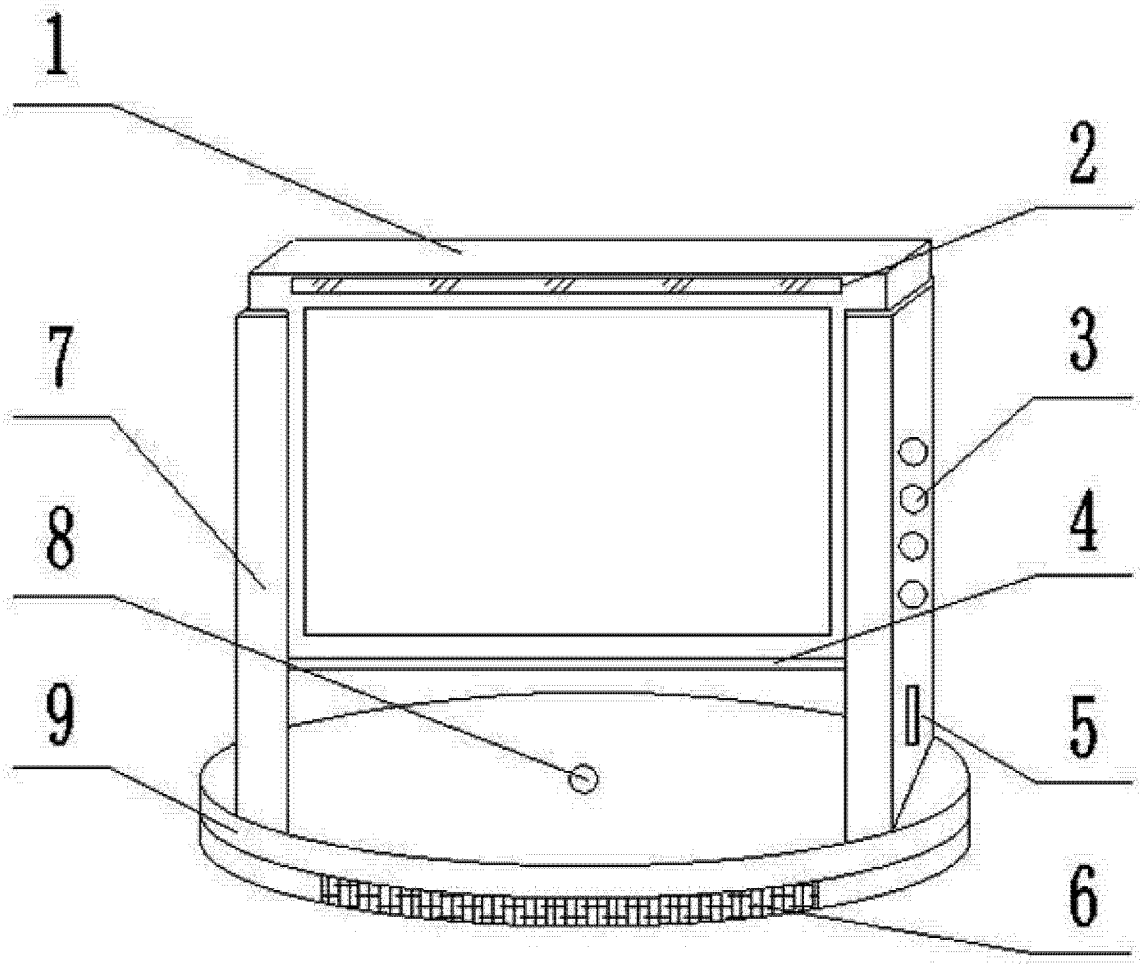

图 1