(19)中华人民共和国国家知识产权局

(12)实用新型专利

(10)授权公告号 CN 202514972 U
(45)授权公告日 2012.11.07

(21)申请号 201220150651.5

(22)申请日 2012.04.11

(73)专利权人 德州市第二中学
地址 253013 山东省德州市德城区文化路 156 号

(72)发明人 杨晨晨

(74)专利代理机构 济南泉城专利商标事务所 37218
代理人 刘德

(51)Int.Cl.
A47B 41/00(2006.01)
A47B 41/02(2006.01)
A47B 13/00(2006.01)

权利要求书 1 页 说明书 2 页 附图 1 页

(54)实用新型名称

透视课桌

(57)摘要

本实用新型涉及一种学生用课桌，尤其涉及一种学生用透视课桌。为了解决现有课桌只有一个桌洞不方便分类归置、取放物品的问题，本实用新型提供了一种透视课桌。本实用新型提供的透视课桌，桌面和底板之间水平设有中间横板，中间横板将桌洞分为上下两层；中间横板和底板之间竖直设有竖挡板，竖挡板将桌洞的下层分为左右两部分；竖挡板和其中一侧板之间设有能使竖挡板在侧板之间滑动的弹性压杆；桌面为透明桌面。书桌下层用来放置书脊向上的16开书本。书本可以伸出中间横板，通过透明桌面看到所放书籍的名字，方便取放书本。

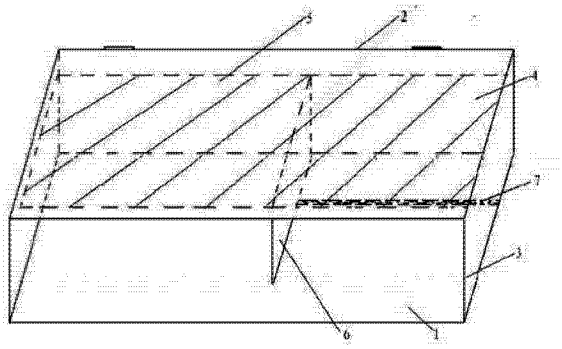

CN 202514972 U

1. 一种透视课桌，包括由底板、桌面、两个侧板、后板构成的桌体，其特征在于，

桌面和底板之间水平设有中间横板，中间横板和底板之间竖直设有竖挡板，竖挡板和其中一侧板之间设有能使竖挡板在侧板之间滑动的弹性压杆；

所述桌面为透明桌面；

所述中间横板的宽度小于底板的宽度；

中间横板和底板之间的距离为 19-22cm。

2. 根据权利要求 1 所述的透视课桌，其特征在于，所述的弹性压杆的两端分别位于竖挡板和侧板的底端。

3. 根据权利要求 1 或 2 所述的透视课桌，其特征在于，所述的透明桌面和后板之间为能使透明桌面掀开的铰接。

透视课桌

技术领域

[0001] 本实用新型涉及一种学生用课桌，尤其涉及一种学生用透视课桌。

背景技术

[0002] 课桌是学校必备的教学用具。随着学生课业负担的加重学生的复习资料也越来越多，只有一个桌洞的简单课桌也越来越不能满足学生的要求。只有一个桌洞的课桌，同时用来放置书本、文具及其他物品，会使桌洞显得杂乱无章，空间利用率低；在取放物品时也会十分麻烦。对于许多中小学生来说，合理利用有效空间，将书桌收拾得井井有条并不容易。因此需要设计一种方便分类归置和取放物品，同时又不占用过多空间的课桌。

发明内容

[0003] 为了解决现有课桌只有一个桌洞不方便分类归置、取放物品的问题，本实用新型提供了一种透视课桌。

[0004] 本实用新型的技术方案：

[0005] 一种透视课桌，包括由底板、桌面、两个侧板和后板构成的桌体，其特别之处在于，

[0006] 桌面和底板之间水平设有中间横板，中间横板将桌洞分为上下两层；

[0007] 中间横板和底板之间竖直设有竖挡板，竖挡板将桌洞的下层分为左右两部分；

[0008] 竖挡板和其中一侧板之间设有能使竖挡板在侧板之间滑动的弹性压杆；弹性压杆用于改变竖挡板和侧板之间的空间；

[0009] 所述桌面为透明桌面；

[0010] 所述中间横板的宽度小于底板的宽度；

[0011] 中间横板和底板之间的距离为 19-22cm。

[0012] 本实用新型提供的透视课桌，优选的，所述弹性压杆的两端分别位于竖挡板和侧板的底端。

[0013] 本实用新型提供的透视课桌，优选的，所述透明桌面和后板之间为能使透明桌面掀开的铰接。

[0014] 本实用新型的有益效果：

[0015] 中间横板将桌洞分为上下两层，下层的高度为 19-22cm 即 16 开书本的宽度；因此，桌洞下层用来放置书脊向上的 16 开书本或放置书顶向上的 32 开书本。竖挡板将桌洞下层分为左右两部分，并且通过弹性压杆来调整左右两部分的空间和固定竖挡板。这样一来，便可以轻松合理的归置物品。中间横板的的宽度小于底板的宽度，因此书本可以伸出中间横板，通过透明桌面看到所放书籍的名字，方便取放书本。

附图说明

[0016] 图 1 为透视课桌桌体的结构示意图；

[0017] 图中，1. 底板，2. 透明桌面，3. 侧板，4. 后板，5. 中间横板，6. 竖挡板，7. 弹性压

杆。

具体实施方式

[0018] 下面结合图 1 对本实用新型进行具体说明。

[0019] 本实用新型提供的透视课桌包括桌体和桌腿；桌体由底板 1、透明桌面 2、两个侧板 3 和后板 4 组成。底板 1 水平放置，两个侧板 3 垂体固定在底板 1 的左右两端，后板 4 固定在底板 1 的后端，透明桌面 2 与底板 1 平行、固定在侧板 3 和后板 4 的顶端；形成一个前面开口的长方体桌洞。中间横板 5 位于底板 1 和透明桌面 2 之间，水平固定在两侧板 3 和后板 4 之间；将桌洞分为上下两层。其中，中间横板 5 距离底板 1 的高度为 19-22cm，即桌洞下层的高度略大于 16 开书本的宽度；桌洞下层用于将 16 开书本书脊向上放置或者将 32 开书本书顶向上放置。中间横板 5 的宽度小于底板 1 的宽度，书本伸出中间横板 5，通过透明桌面 2 可以看到书本书脊处的文字，方便取放书本。竖挡板 6 竖直位于中间横板 5 和底板 1 之间，将桌洞下层分为左右两部分；竖挡板 6 能够左右滑动，分别与两个侧板 3 形成两个可变空间，以充分利用空间。竖挡板 6 和其中一侧板 3 之间设有弹性压杆 7，用于固定竖挡板 6，弹性压杆 7 位于竖挡板 6 和侧板 3 的底端。

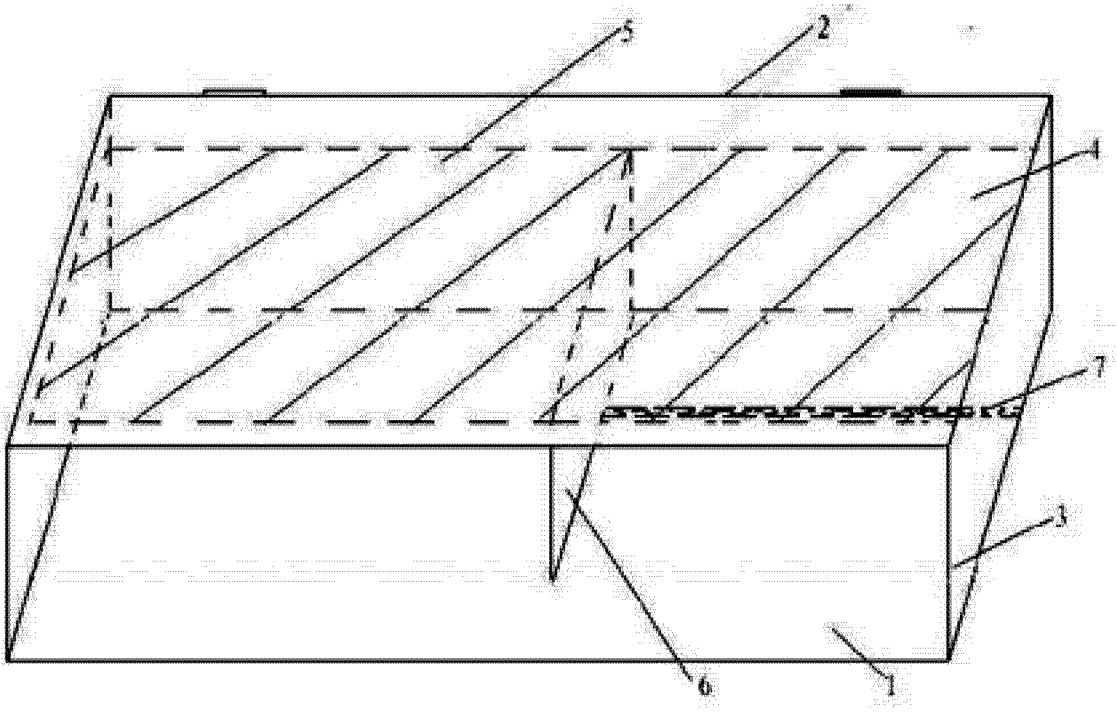

图 1