(19)中华人民共和国国家知识产权局

(12)实用新型专利

(10)授权公告号 CN 203237797 U
(45)授权公告日 2013.10.16

(21)申请号 201320220301.6

(22)申请日 2013.04.27

(73)专利权人 浙江海洋学院
地址 316000 浙江省舟山市定海区文化路105号

(72)发明人 徐凤 王旭明

(51)Int.Cl.
B65G 65/06(2006.01)
B65B 1/06(2006.01)

权利要求书1页 说明书2页 附图1页

(54)实用新型名称

收谷机

(57)摘要

一种收谷机，包括铲斗、输送带、挡片、侧板、漏斗、扶手、电动机、底板、轮子和机架，输送带前端设有铲斗，通过轴与机架相连，铲斗可以绕着轴在一定范围内转动，输送带上设有挡片，输送带两侧的机架上装有侧板，输送带通过电动机提供动力，电动机安装在机架上，漏斗安装在机架后部，漏斗下部安装有夹子，漏斗下方机架上设有底板，机架尾部设有扶手，机架底部安装有轮子。

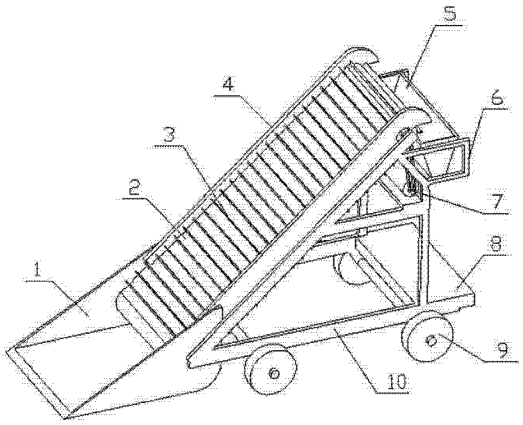

CN 203237797 U

1. 收谷机，包括铲斗（1）、输送带（2）、挡片（3）、侧板（4）、漏斗（5）、扶手（6）、电动机（7）、底板（8）、轮子（9）和机架（10），其特征是：输送带（2）前端设有铲斗（1），通过轴与机架（10）相连，铲斗（1）可以绕着轴在一定范围内转动，输送带（2）两侧的机架（10）上装有侧板（4），输送带（2）通过电动机（7）提供动力，电动机（7）安装在机架（10）上，漏斗（5）安装在机架（10）后部，漏斗（5）下部安装有夹子，漏斗（5）下方的机架（10）上设有底板（8），机架（10）尾部设有扶手（6），机架（10）底部设有轮子（9）。

2. 根据权利要求 1 所述的收谷机，其特征是：所述输送带（2）上设有挡片（3）。

收谷机

技术领域

[0001] 本实用新型涉及一种收谷机，属于农业机械领域。

背景技术

[0002] 水稻所结子实即稻谷，去壳后称大米或米。世界上近一半人口，包括几乎整个东亚和东南亚的人口，都以稻米为食。水稻主要分布在亚洲和非洲的热带和亚热带地区。我国是水稻的主要产区，特别是南方，一年要产二季水稻。刚从田里收割上来的稻谷需要干燥才能保存，现如今农村干燥稻谷的方式一般都是将稻谷平铺在地上，由太阳光暴晒烘干的，然而在收稻谷的时候就会比较麻烦，最起码需要两人配合才能将稻谷装袋，既费时又费力，因此这是一个急需解决的问题。

发明内容

[0003] 本实用新型的目的是提供一种收谷机。

[0004] 本实用新型要解决的问题是现有人工收稻谷费时费力的不足。

[0005] 为实现本实用新型的目的，本实用新型采用的技术方案是：

[0006] 本实用新型收谷机，包括铲斗、输送带、挡片、侧板、漏斗、扶手、电动机、底板、轮子和机架，输送带前端设有铲斗，通过轴与机架相连，铲斗可以绕着轴在一定范围内转动，输送带上设有挡片，输送带两侧的机架上装有侧板，输送带通过电动机提供动力，电动机安装在机架上，漏斗安装在机架后部，漏斗下部安装有夹子，漏斗下方的机架上设有底板，机架尾部设有扶手，机架底部安装有轮子。

[0007] 本实用新型的优点是：将袋子放在底板上，袋子上口用漏斗下部的夹子夹住，利用输送带将稻谷提升到漏斗里，稻谷经漏斗装入袋子，只需一人操作就能完成稻谷的装袋。同时该机器还可以用在粮仓里的稻谷装袋。因此能大大减轻劳动强度，具有移动方便，省时省力的特点。

附图说明

[0008] 图 1 是本实用新型收谷机的立体示意图；

[0009] 图中：1、铲斗 2、输送带 3、挡片 4、侧板 5、漏斗 6、扶手 7、电动机 8、底板 9、轮子 10、机架。

具体实施方式

[0010] 下面结合附图及实施例对本实用新型作进一步的说明。

[0011] 本实用新型收谷机，包括铲斗 1、输送带 2、挡片 3、侧板 4、漏斗 5、扶手 6、电动机 7、底板 8、轮子 9 和机架 10，输送带 2 前端设有铲斗 1，通过轴与机架 10 相连，铲斗 1 可以绕着轴在一定范围内转动，能够将稻谷铲到铲斗 1 内；输送带 2 上设有挡片 3，在提升稻谷时防止稻谷在输送带 1 上往下滑；输送带 1 两侧的机架 10 上装有侧板 4，防止稻谷从边上漏出；

输送带 1 通过电动机 7 提供动力，电动机 7 安装在机架 10 上，漏斗 5 安装在机架 10 后部，漏斗 5 下部安装有夹子，通过夹子可以将袋子固定在漏斗 5 下部；漏斗 5 下方的机架 10 上设有底板 8，用于放置袋子；机架 10 尾部设有扶手 6，机架 10 底部安装有轮子 9，操作者可以通过扶手 6 推动整个机器。

[0012] 本实用新型使用方法，首先将晒在地上的稻谷堆在一起，调节铲斗 1 的角度，接通电动机 7 的电源，将空袋子放在底板 8 上，上口子通过夹子固定在漏斗 5 上。操作者手扶扶手 6，将铲斗 1 对准谷堆，稻谷通过输送带 2 进入漏斗 5，然后再进入袋子。当一个袋子装满后可以换另外一个空袋子继续装袋。

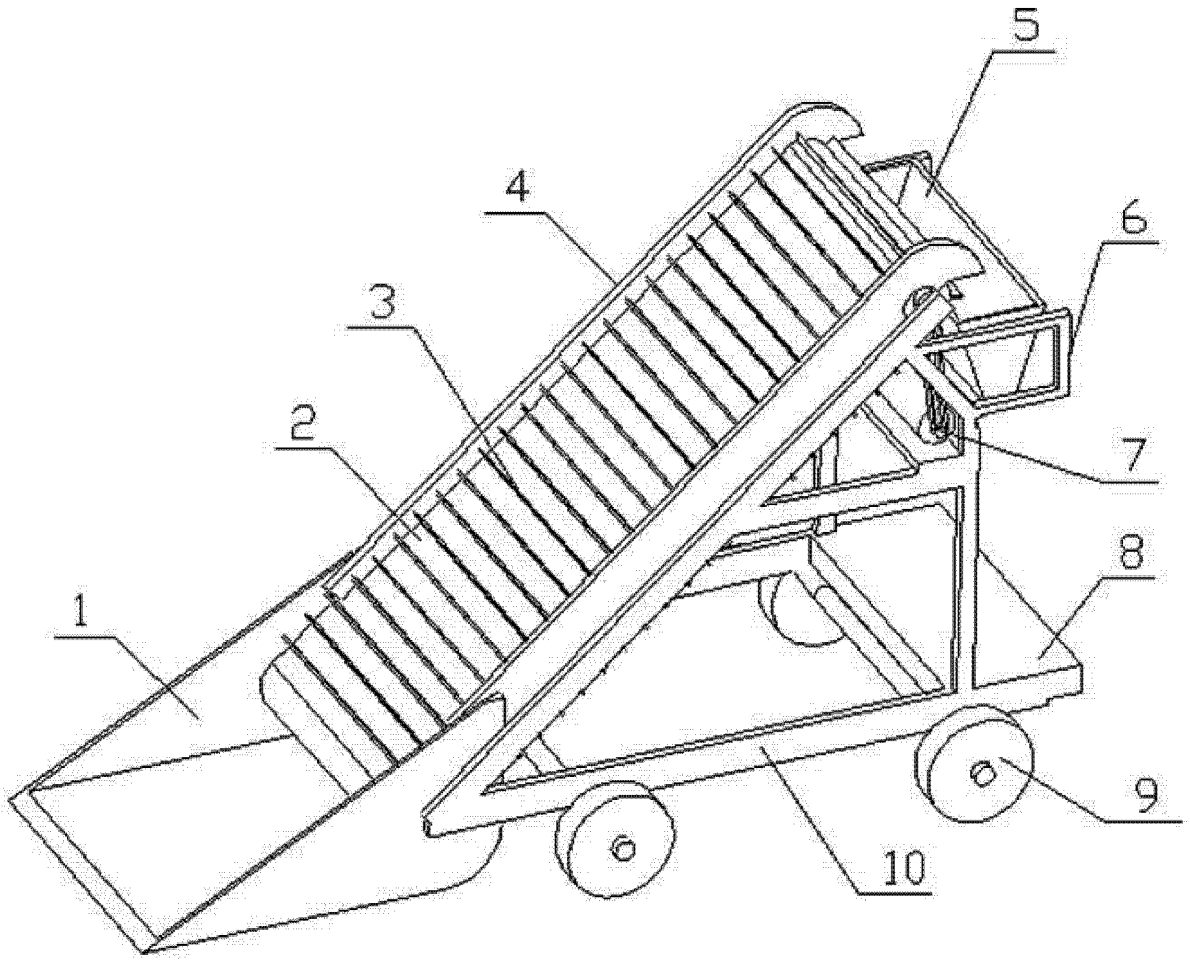

图 1