(19)中华人民共和国国家知识产权局

(12)实用新型专利

(10)授权公告号 CN 206160236 U
(45)授权公告日 2017.05.10

(21)申请号 201621123468.0

(22)申请日 2016.10.15

(73)专利权人 广东先锋生活科技有限公司
地址 528400 广东省中山市东凤镇东兴社区同乐工业园中山市东凤燃气有限公司东凤石油气供应站左侧

(72)发明人 张亮

(74)专利代理机构 广州一锐专利代理有限公司 44369
代理人 李新梅

(51)Int.Cl.
F24C 15/20(2006.01)

权利要求书1页 说明书3页 附图3页

(54)实用新型名称

一种气体泄漏报警安全装置及抽油烟机

(57)摘要

本实用新型公开一种气体泄漏报警安全装置，包括壳体和检测模块，所述检测模块位于壳体内，所述检测模块包含有烟雾传感器、甲烷传感器、喇叭和排线，所述烟雾传感器、甲烷传感器和喇叭均安装于排线上；该气体泄漏报警安全装置能有效减少事故的发生。

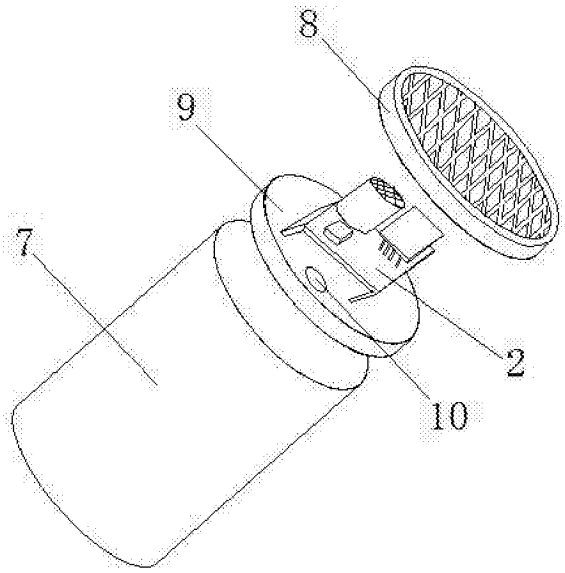

CN 206160236 U

1.一种气体泄漏报警安全装置，其特征在于：包括壳体和检测模块，所述检测模块位于壳体内，所述检测模块包含有烟雾传感器、甲烷传感器、喇叭和排线，所述烟雾传感器、甲烷传感器和喇叭均安装于排线上。

2.根据权利要求1所述的气体泄漏报警安全装置，其特征在于：所述壳体包含有筒身和盖子，所述盖子为镂空设置。

3.根据权利要求2所述的气体泄漏报警安全装置，其特征在于：所述筒身内设置有安装板，所述排线位于安装板上。

4.根据权利要求3所述的气体泄漏报警安全装置，其特征在于：所述排线与安装板固定连接。

5.根据权利要求4所述的气体泄漏报警安全装置，其特征在于：所述安装板上设置有走线孔。

6.根据权利要求5所述的气体泄漏报警安全装置，其特征在于：所述筒身与盖子可拆卸连接。

7.一种抽油烟机，包括抽油烟机本体，其特征在于，还包括如权利要求1-6任一项所述的气体泄漏报警安全装置，所述气体泄漏报警安全装置位于抽油烟机本体的两侧，所述气体泄漏报警安全装置嵌入于抽油烟机本体设置，所述排线与抽油烟机本体电性连接。

一种气体泄漏报警安全装置及抽油烟机

技术领域

[0001] 本实用新型涉及一种气体泄漏报警安全装置及抽油烟机。

背景技术

[0002] 前市面上的抽油烟机安装在燃气灶具上面，无法达到由切断气源到报警，排气的整个过程，无法真正彻底的解决气体泄漏引起的安全隐患。无法解决低档位排烟通道拥堵，排烟不顺畅，造成较大的安全隐患，使得使用者的生命安全无法得到保障。

实用新型内容

[0003] 本实用新型要解决的技术问题是提供一种能有效减少事故的发生的气体泄漏报警安全装置。

[0004] 为解决上述问题，本实用新型采用如下技术方案：

[0005] 一种气体泄漏报警安全装置，包括壳体和检测模块，所述检测模块位于壳体内，所述检测模块包含有烟雾传感器、甲烷传感器、喇叭和排线，所述烟雾传感器、甲烷传感器和喇叭均安装于排线上。

[0006] 作为优选，所述壳体包含有筒身和盖子，所述盖子为镂空设置，镂空的设计可以让气体更好的进入到筒身内。

[0007] 作为优选，所述筒身内设置有安装板，所述排线位于安装板上，安装拆卸方便。

[0008] 作为优选，所述排线与安装板固定连接，结构稳定，连接可靠，排线不会受到振动而导致出现掉落的情况。

[0009] 作为优选，所述安装板上设置有走线孔，可以方便使用者连接其他的设备。

[0010] 作为优选，所述筒身与盖子可拆卸连接，可以方便使用者维修与清理。

[0011] 本实用新型还提供了一种抽油烟机，包括抽油烟机本体，还包括上述气体泄漏报警安全装置，所述气体泄漏报警安全装置位于抽油烟机本体的两侧，所述气体泄漏报警安全装置嵌入于抽油烟机本体设置，所述排线与抽油烟机本体电性连接。

[0012] 本实用新型的有益效果为：通过设置有检测模块，检测模块包含有烟雾传感器、甲烷传感器、喇叭和排线，可以检测周围环境中的空气的甲烷含量和烟雾的浓度，并可以通过使用排线连接抽油烟机，当烟雾传感器和甲烷传感器检测到烟雾的浓度和甲烷含量超出设定值时将信息反馈给抽油烟机，使得抽油烟机内的智能部件可以自动切换风机的档位，切换到最大档，配合喇叭，可以实现报警功能，及时提醒使用者，极大的提高了抽油烟机的可靠性，可以有效的保障使用者的安全，此外，壳体包含有筒身和盖子，盖子为镂空设置，镂空的设计可以让气体更好的进入到筒身内，筒身内设置有安装板，排线位于安装板上，安装拆卸方便，排线与安装板固定连接，结构稳定，连接可靠，排线不会受到振动而导致出现掉落的情况，安装板上设置有走线孔，可以方便使用者连接其他的设备，筒身与盖子可拆卸连接，可以方便使用者维修与清理。

附图说明

[0013] 为了更清楚地说明本实用新型实施例中的技术方案，下面将对实施例描述中所需要使用的附图作简单地介绍，显而易见地，下面描述中的附图仅仅是本实用新型的一些实施例，对于本领域普通技术人员来讲，在不付出创造性劳动的前提下，还可以根据这些附图获得其他的附图。

[0014] 图1为本实用新型一种气体泄漏报警安全装置的结构示意图；

[0015] 图2为本实用新型一种气体泄漏报警安全装置的拆解示意图；

[0016] 图3为本实用新型一种气体泄漏报警安全装置的检测模块的结构示意图；

[0017] 图4为本实用新型提供的一种抽油烟机的结构示意图。

具体实施方式

[0018] 实施例1

[0019] 如图1-3所示，一种气体泄漏报警安全装置，包括壳体1和检测模块2，所述检测模块2位于壳体1内，所述检测模块2包含有烟雾传感器3、甲烷传感器4、喇叭5和排线6，所述烟雾传感器3、甲烷传感器4和喇叭5均安装于排线6上，通过设置有检测模块2，检测模块2包含有烟雾传感器3、甲烷传感器4、喇叭5和排线6，可以检测周围环境中的空气的甲烷含量和烟雾的浓度，并可以通过使用排线6连接抽油烟机，当烟雾传感器3和甲烷传感器4检测到烟雾的浓度和甲烷含量超出设定值时将信息反馈给抽油烟机，使得抽油烟机内的智能部件可以自动切换风机的档位，切换到最大档，配合喇叭5，可以实现报警功能，及时提醒使用者，极大的提高了抽油烟机的可靠性，可以有效的保障使用者的安全。

[0020] 本实施例的有益效果为：通过设置有检测模块，检测模块包含有烟雾传感器、甲烷传感器、喇叭和排线，可以检测周围环境中的空气的甲烷含量和烟雾的浓度，并可以通过使用排线连接抽油烟机，当烟雾传感器和甲烷传感器检测到烟雾的浓度和甲烷含量超出设定值时将信息反馈给抽油烟机，使得抽油烟机内的智能部件可以自动切换风机的档位，切换到最大档，配合喇叭，可以实现报警功能，及时提醒使用者，极大的提高了抽油烟机的可靠性，可以有效的保障使用者的安全。

[0021] 实施例2

[0022] 如图1-3所示，一种气体泄漏报警安全装置，包括壳体1和检测模块2，所述检测模块2位于壳体1内，所述检测模块2包含有烟雾传感器3、甲烷传感器4、喇叭5和排线6，所述烟雾传感器3、甲烷传感器4和喇叭5均安装于排线6上，所述壳体1包含有筒身7和盖子8，所述盖子8为镂空设置，镂空的设计可以让气体更好的进入到筒身7内，所述筒身7内设置有安装板9，所述排线6位于安装板9上，安装拆卸方便，所述排线6与安装板9固定连接，结构稳定，连接可靠，排线6不会受到振动而导致出现掉落的情况，所述安装板9上设置有走线孔10，可以方便使用者连接其他的设备，所述筒身7与盖子8可拆卸连接，可以方便使用者维修与清理，通过设置有检测模块2，检测模块2包含有烟雾传感器3、甲烷传感器4、喇叭5和排线6，可以检测周围环境中的空气的甲烷含量和烟雾的浓度，并可以通过使用排线6连接抽油烟机，当烟雾传感器3和甲烷传感器4检测到烟雾的浓度和甲烷含量超出设定值时将信息反馈给抽油烟机，使得抽油烟机内的智能部件可以自动切换风机的档位，切换到最大档，配合喇叭

5，可以实现报警功能，及时提醒使用者，极大的提高了抽油烟机的可靠性，可以有效的保障使用者的安全。

[0023] 本实施例的有益效果为：通过设置有检测模块，检测模块包含有烟雾传感器、甲烷传感器、喇叭和排线，可以检测周围环境中的空气的甲烷含量和烟雾的浓度，并可以通过使用排线连接抽油烟机，当烟雾传感器和甲烷传感器检测到烟雾的浓度和甲烷含量超出设定值时将信息反馈给抽油烟机，使得抽油烟机内的智能部件可以自动切换风机的档位，切换到最大档，配合喇叭，可以实现报警功能，及时提醒使用者，极大的提高了抽油烟机的可靠性，可以有效的保障使用者的安全，壳体包含有筒身和盖子，盖子为镂空设置，镂空的设计可以让气体更好的进入到筒身内，筒身内设置有安装板，排线位于安装板上，安装拆卸方便，排线与安装板固定连接，结构稳定，连接可靠，排线不会受到振动而导致出现掉落的情况，安装板上设置有走线孔，可以方便使用者连接其他的设备，筒身与盖子可拆卸连接，可以方便使用者维修与清理。

[0024] 本实用新型还提供了一种抽油烟机，如图4所示，包括抽油烟机本体11，还包括上述气体泄漏报警安全装置，所述气体泄漏报警安全装置位于抽油烟机本体11的两侧，所述气体泄漏报警安全装置嵌入于抽油烟机本体11设置，抽油烟机本体带有控制装置，如单片机和微电脑等，所述排线6与抽油烟机本体11电性连接，本抽油烟机大大提高了使用安全性，减少事故的发生，更换维护方便，对于国内外厨卫烟机市场将带来根本性的改变。

[0025] 以上所述，仅为本实用新型的具体实施方式，但本实用新型的保护范围并不局限于此，任何不经过创造性劳动想到的变化或替换，都应涵盖在本实用新型的保护范围之内。

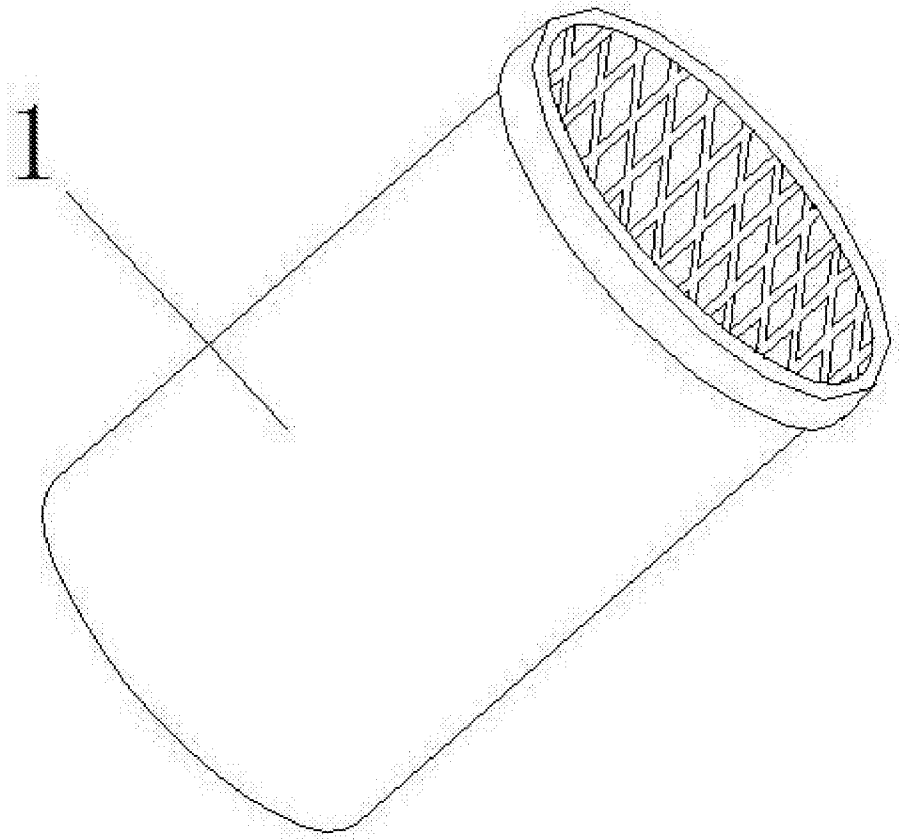

图1

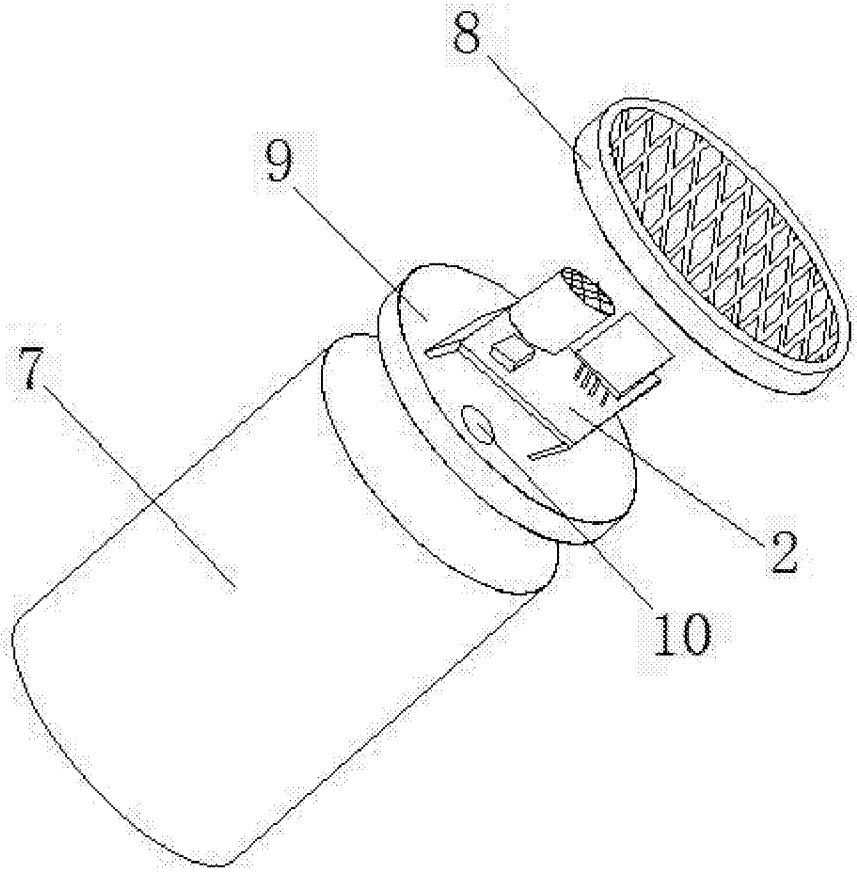

图2

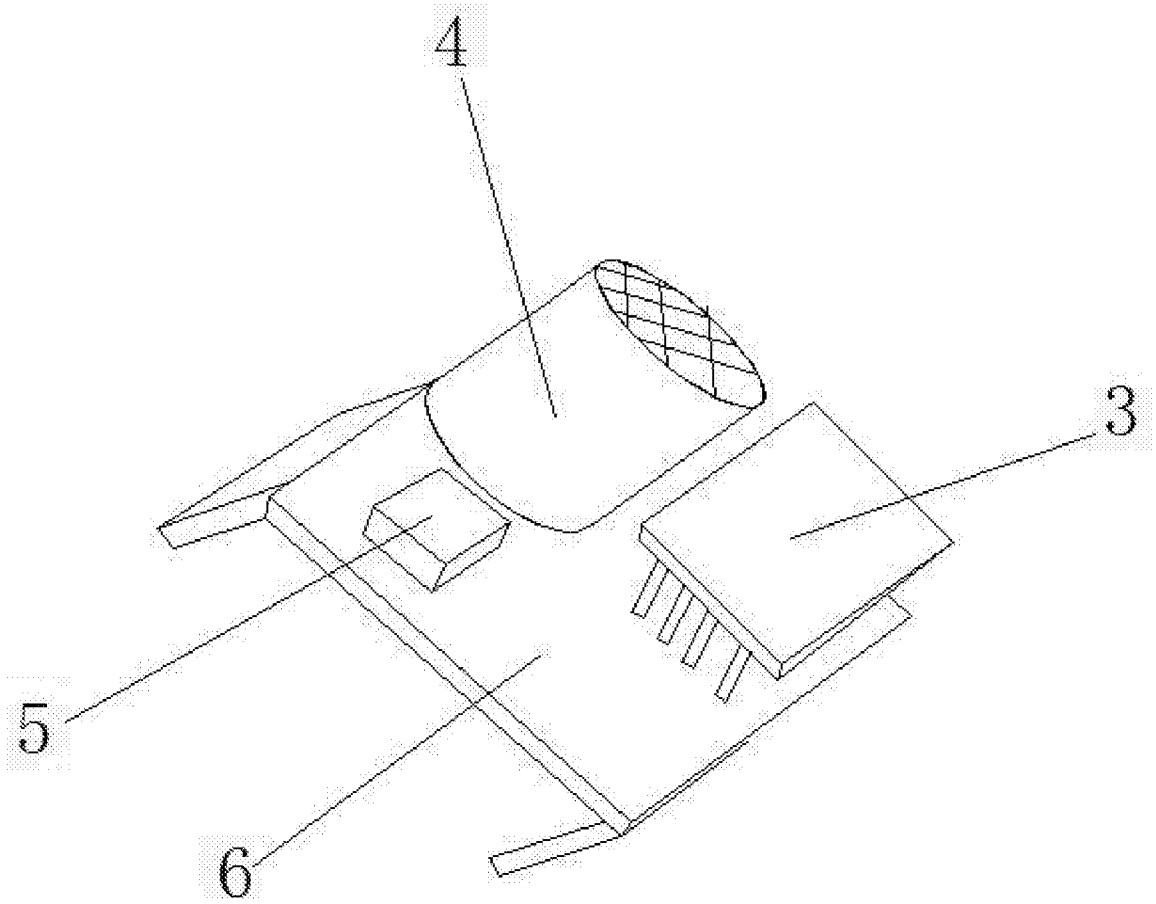

图3

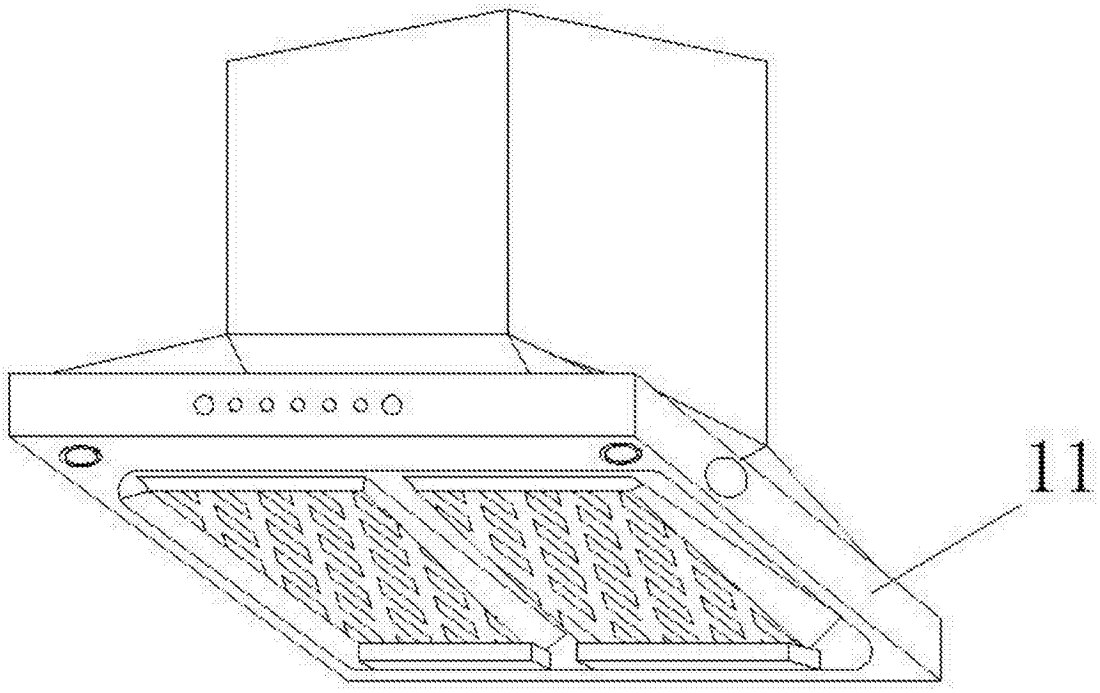

图4