(19)中华人民共和国国家知识产权局

(12)实用新型专利

(10)授权公告号 CN 216167220 U
(45)授权公告日 2022.04.05

(21)申请号 202122374520.7

(22)申请日 2021.09.28

(73)专利权人 内蒙古久泰新材料有限公司
地址 010205 内蒙古自治区呼和浩特市托克托工业园区管委会旧办公楼三楼

(72)发明人 林祥权 席振宇 王鹏 张慧芝 王国泽

(74)专利代理机构 内蒙古欣洋瑞专利代理有限公司 15110
代理人 刘彩霞

(51)Int.Cl.
A47L 11/24(2006.01)
A47L 11/40(2006.01)
B07B 1/28(2006.01)
B07B 1/46(2006.01)

权利要求书1页 说明书3页 附图3页

(54)实用新型名称

一种硫回收造粒机清扫装置

(57)摘要

本实用新型公开了一种硫回收造粒机清扫装置，包括耙钩主体，所述耙钩主体后端设置有伸缩杆，且伸缩杆外壁套设有套筒杆，所述耙钩主体前端设置有照明灯，且耙钩主体底部设置有清理刷毛，所述套筒杆上开设有滑槽，且滑槽上插设有连接滑块，所述连接滑块下端与伸缩杆相连接，且连接滑块顶部设置有推杆，所述耙钩主体一侧设置有第一槽盒，且第一槽盒底部设置有第二槽盒。该硫回收造粒机清扫装置通过设置耙钩主体、第一槽盒和第二槽盒，通过耙钩主体将硫磺造粒机上的硫磺颗粒清理下来，再通过第一槽盒将硫磺颗粒和灰尘收集，随后将灰尘分离到第二槽盒的内部，从而解决了硫磺造粒机上硫磺颗粒不易清理，硫磺颗粒和灰尘聚集不易分离的问题。

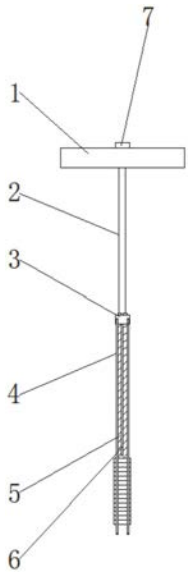

CN 216167220 U

1.一种硫回收造粒机清扫装置,包括耙钩主体(1),其特征在于:所述耙钩主体(1)后端设置有伸缩杆(2),且伸缩杆(2)外壁套设有套筒杆(5),所述套筒杆(5)上开设有滑槽(6),且滑槽(6)上插设有连接滑块(3),所述连接滑块(3)下端与伸缩杆(2)相连接,且连接滑块(3)顶部设置有推杆(4),所述耙钩主体(1)一侧设置有第一槽盒(8),且第一槽盒(8)底部设置有第二槽盒(16)。

2.根据权利要求1所述的一种硫回收造粒机清扫装置,其特征在于:所述耙钩主体(1)前端设置有照明灯(7),且耙钩主体(1)底部设置有清理刷毛(11)。

3.根据权利要求1所述的一种硫回收造粒机清扫装置,其特征在于:所述第一槽盒(8)的左右两侧均开设有第一卡槽(13),且第一卡槽(13)内部插设有第一卡块(9)。

4.根据权利要求1所述的一种硫回收造粒机清扫装置,其特征在于:所述第一槽盒(8)内壁设置有过滤网板(10),且过滤网板(10)底部设置有振动电机(12)。

5.根据权利要求4所述的一种硫回收造粒机清扫装置,其特征在于:所述过滤网板(10)的左右两侧均设置有第一卡块(9),且第一卡块(9)下端设置有连接弹簧(17),并且连接弹簧(17)下端与第一槽盒(8)内壁固定连接。

6.根据权利要求1所述的一种硫回收造粒机清扫装置,其特征在于:所述第二槽盒(16)的左右两侧均开设有第二卡槽(15),且第二卡槽(15)内部设置有第二卡块(14),并且第二卡块(14)上端与第一槽盒(8)底部固定连接。

一种硫回收造粒机清扫装置

技术领域：

[0001] 本实用新型涉及硫磺造粒设备技术领域，具体为一种硫回收造粒机清扫装置。

背景技术：

[0002] 现有的硫回收造粒机在出料时出现钢带夹带硫磺颗粒，导致造粒机钢带下方留有硫磺颗粒，需清理打扫，硫磺颗粒掉落地面与积土混合在一起，需集中回收，而当硫磺造粒机运转时，硫磺颗粒潮湿，机尾下料不够畅通，容易造成下料处堆积，下料速度较慢，无法用手进行操作，需推送颗粒下降速度，并且在造粒机停机后，检修机尾钢带压板时，附着在表面硫磺清理不便，从而需要进行改进。

实用新型内容：

[0003] 本实用新型的目的在于提供一种硫回收造粒机清扫装置，以解决上述背景技术中提出的硫磺造粒机上容易掉落硫磺颗粒不易收集清理的问题。

[0004] 本实用新型由如下技术方案实施：一种硫回收造粒机清扫装置，包括耙钩主体，所述耙钩主体后端设置有伸缩杆，且伸缩杆外壁套设有套筒杆，所述套筒杆上开设有滑槽，且滑槽上插设有连接滑块，所述连接滑块下端与伸缩杆相连接，且连接滑块顶部设置有推杆，所述耙钩主体一侧设置有第一槽盒，且第一槽盒底部设置有第二槽盒。

[0005] 优选的，所述耙钩主体前端设置有照明灯，且耙钩主体底部设置有清理刷毛。

[0006] 优选的，所述第一槽盒的左右两侧均开设有第一卡槽，且第一卡槽内部插设有第一卡块。

[0007] 优选的，所述第一槽盒内壁设置有过滤网板，且过滤网板底部设置有振动电机。

[0008] 优选的，所述过滤网板的左右两侧均设置有第一卡块，且第一卡块下端设置有连接弹簧，并且连接弹簧下端与第一槽盒内壁固定连接。

[0009] 优选的，所述第二槽盒的左右两侧均开设有第二卡槽，且第二卡槽内部设置有第二卡块，并且第二卡块上端与第一槽盒底部固定连接。

[0010] 本实用新型的优点：该硫回收造粒机清扫装置通过设置耙钩主体、第一槽盒和第二槽盒，通过耙钩主体将硫磺造粒机上的硫磺颗粒清理下来，再通过第一槽盒将硫磺颗粒和灰尘收集，随后将灰尘分离到第二槽盒的内部，从而解决了硫磺造粒机上硫磺颗粒不易清理，硫磺颗粒和灰尘聚集不易分离的问题，避免了因滞留的硫磺颗粒受潮，导致堵塞不利于下料，同时也杜绝了残留于压板上的硫磺难清理的问题。

附图说明：

[0011] 为了更清楚地说明本实用新型实施例或现有技术中的技术方案，下面将对实施例或现有技术描述中所需要使用的附图作简单地介绍，显而易见地，下面描述中的附图仅仅是本实用新型的一些实施例，对于本领域普通技术人员来讲，在不付出创造性劳动的前提下，还可以根据这些附图获得其他的附图。

[0012] 图1为本实用新型一种硫回收造粒机清扫装置耙钩主体主视图；

[0013] 图2为本实用新型一种硫回收造粒机清扫装置第一槽盒主视图；

[0014] 图3为本实用新型一种硫回收造粒机清扫装置耙钩主体侧视图；

[0015] 图4为本实用新型一种硫回收造粒机清扫装置第一槽盒剖视图；

[0016] 图5为本实用新型一种硫回收造粒机清扫装置图4中A处放大结构示意图。

[0017] 图中：1、耙钩主体，2、伸缩杆，3、连接滑块，4、推杆，5、套筒杆，6、滑槽，7、照明灯，8、第一槽盒，9、第一卡块，10、过滤网板，11、清理刷毛，12、振动电机，13、第一卡槽，14、第二卡块，15、第二卡槽，16、第二槽盒，17、连接弹簧。

具体实施方式：

[0018] 下面将结合本实用新型实施例中的附图，对本实用新型实施例中的技术方案进行清楚、完整地描述，显然，所描述的实施例仅仅是本实用新型一部分实施例，而不是全部的实施例。基于本实用新型中的实施例，本领域普通技术人员在没有作出创造性劳动前提下所获得的所有其他实施例，都属于本实用新型保护的范围。

[0019] 请参阅图1-5，本实用新型提供一种技术方案：一种硫回收造粒机清扫装置，包括耙钩主体 1，耙钩主体1后端设置有伸缩杆 2，耙钩主体1与伸缩杆2焊接固定，且伸缩杆2外壁套设有套筒杆5，伸缩杆2与套筒杆5为伸缩结构，耙钩主体1前端设置有照明灯7，耙钩主体1与照明灯7通过螺栓固定连接，且耙钩主体1底部设置有清理刷毛11，耙钩主体1与清理刷毛11通过胶水固定，从而在耙钩主体1使用移动的过程中清理刷毛11可以将地面的灰尘一同清理掉；套筒杆5上开设有滑槽6，套筒杆5与滑槽6为一体连接，滑槽6的设置则是方便连接滑块3滑动，且滑槽6上插设有连接滑块3，连接滑块3下端与伸缩杆2相连接，连接滑块3与伸缩杆2焊接固定，且连接滑块3顶部设置有推杆4，连接滑块3与推杆4焊接固定，耙钩主体1一侧设置有第一槽盒8，且第一槽盒8底部设置有第二槽盒16，第一槽盒8与第二槽盒16为活动连接，第二槽盒16和第一槽盒8的材质为铝皮板，耙钩主体1的材质为镀锌板，伸缩杆2和套筒杆5的材质为镀锌钢管；第一槽盒8的左右两侧均开设有第一卡槽13，第一槽盒8与第一卡槽13为一体连接，且第一卡槽13内部插设有第一卡块9，第一卡槽13与第一卡块9结构相吻合，第一卡槽13与第一卡块9为活动连接；第一槽盒8内壁设置有过滤网板10，第一槽盒8 与过滤网板10为活动连接，且过滤网板10底部设置有振动电机12，过滤网板10与振动电机12通过螺栓固定连接，振动电机12启动后可以使过滤网板10振动，从而快速使硫磺颗粒与灰尘分离出来；过滤网板10的左右两侧均设置有第一卡块9，过滤网板10与第一卡块 9通过螺栓固定连接，且第一卡块9下端设置有连接弹簧17，第一卡块9与连接弹簧17焊接固定，并且连接弹簧17下端与第一槽盒8内壁固定连接，连接弹簧17与第一槽盒8焊接固定；第二槽盒16的左右两侧均开设有第二卡槽15，第二槽盒16与第二卡槽15为一体连接，且第二卡槽15内部设置有第二卡块14，第二卡槽15与第二卡块14结构相吻合，第二卡槽15与第二卡块14构成活动连接，并且第二卡块14上端与第一槽盒8底部固定连接，第二卡块14与第一槽盒8通过螺栓固定。

[0020] 工作原理：在使用该硫回收造粒机清扫装置时，首先将手握套筒杆5，随后将伸缩杆2前端的耙钩主体1放置到硫磺造粒机上合适的工作区域，接着向后拉动推杆4，使推杆4带动伸缩杆2进入到套筒杆5的内部，从而使耙钩主体1与地面摩擦接触的同时带动掉落的

硫磺颗粒移动，而耙钩主体1底部的清理刷毛11则会将灰尘也一同与的硫磺颗粒向后带动，与此同时使用第一槽盒8对接灰尘和硫磺颗粒的位置，使灰尘和硫磺颗粒一同收集到第一槽盒8的内部，随后启动振动电机12，振动电机12带动过滤网板10抖动，过滤网板10上的灰尘和硫磺颗粒快速分离，灰尘进入到第二槽盒16的内部，当需要对第二槽盒16和第一槽盒8内部的灰尘和硫磺颗粒进行清理，则可以将第一槽盒8向上拉动，使第二卡块14与第二卡槽15分离，第一槽盒8拆卸下来，随后进行清理，这就是该硫回收造粒机清扫装置的使用过程。

[0021] 以上所述仅为本实用新型的较佳实施例而已，并不用以限制本实用新型，凡在本实用新型的精神和原则之内，所作的任何修改、等同替换、改进等，均应包含在本实用新型的保护范围之内。

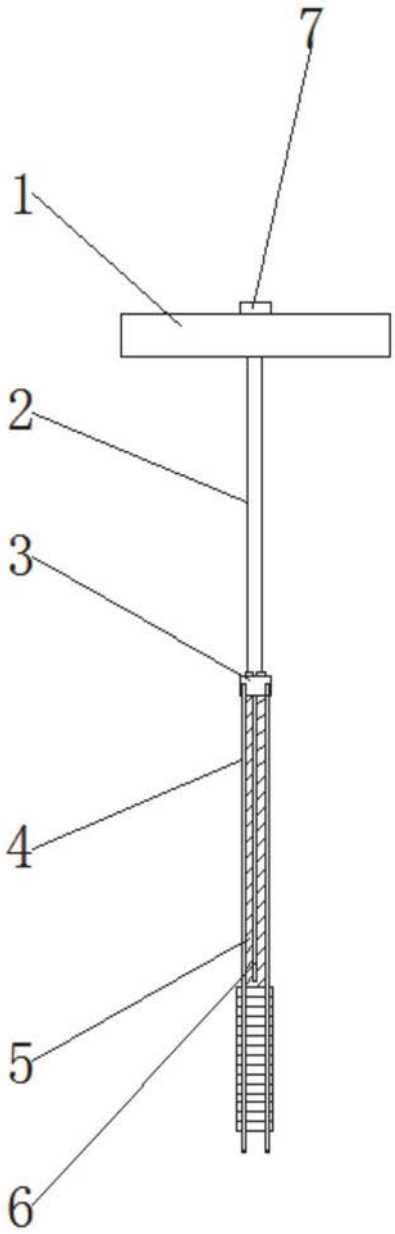

图1

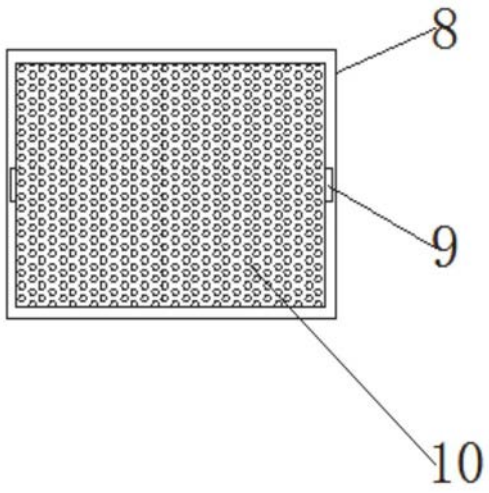

图2

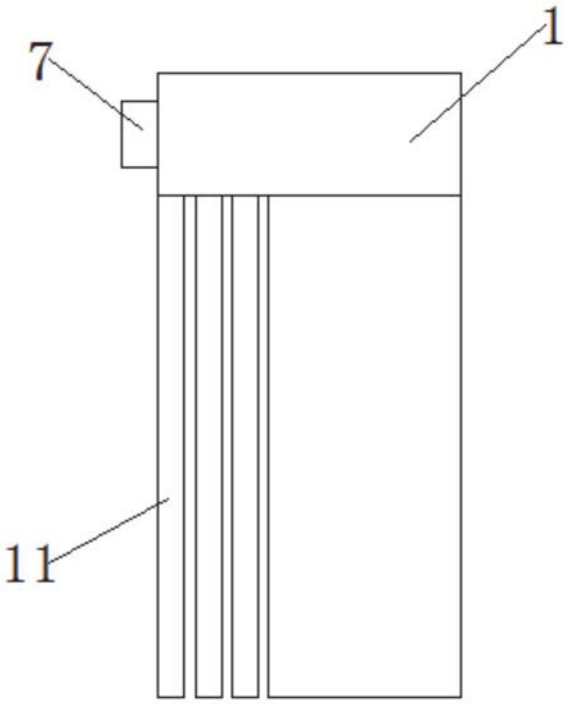

图3

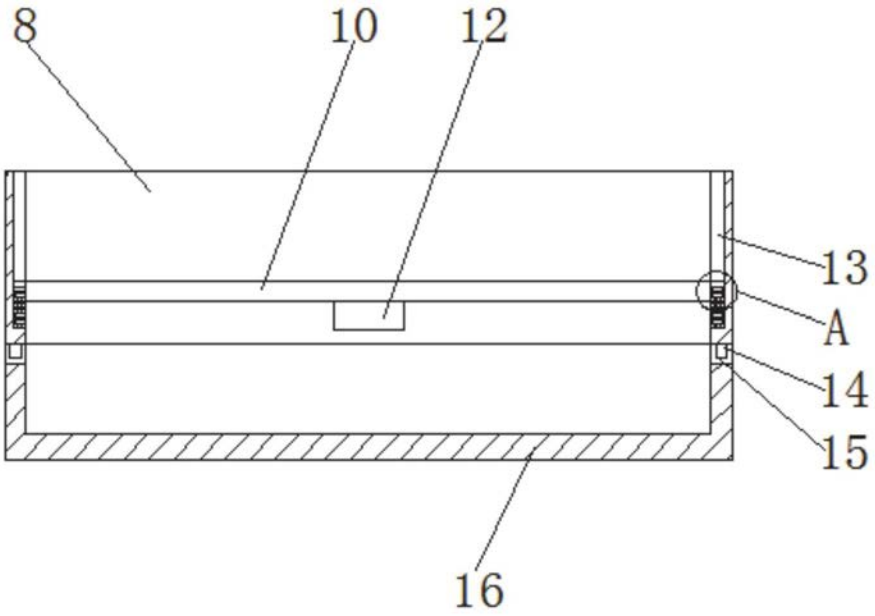

图4

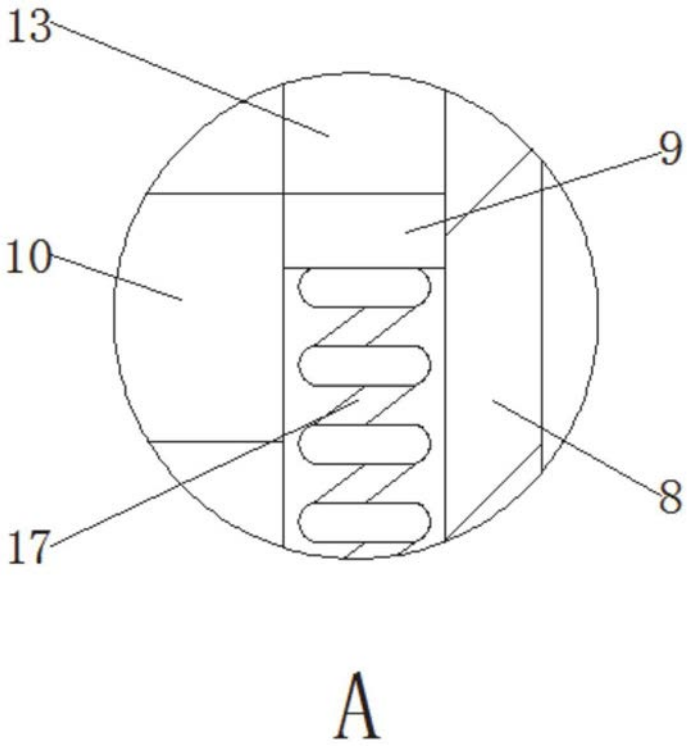

图5