(19)国家知识产权局

(12)实用新型专利

(10)授权公告号 CN 221204458 U
(45)授权公告日 2024.06.25

(21)申请号 202322547969.8

(22)申请日 2023.09.20

(73)专利权人 安徽科技学院
地址 233100 安徽省滁州市凤阳县东华路9号

(72)发明人 司志远 苑风霞 江楠 黄志伟 严迪

(74)专利代理机构 安徽启迪铭芯知识产权代理事务所(普通合伙) 34335
专利代理师 冯俊立

(51)Int.Cl.
A47B 3/08(2006.01)
A47B 1/04(2006.01)

权利要求书1页 说明书3页 附图3页

(54)实用新型名称

一种可伸缩折叠型床上桌

(57)摘要

本实用新型涉及家居用品技术领域,具体的说是一种可伸缩折叠型床上桌,包括主桌体,主桌体的底部安装有折叠腿,主桌体内设有中空室,主桌体内设有侧桌板,主桌体的侧壁上开设有桌板通道和操作口,侧桌板的底部转动安装有连接件,连接件的一端转动连接有操作部件,主桌体的底部固定有安装板,折叠腿转动安装在安装板之间,安装板的一侧固定有斜挡板,操作部件包括操作杆和支杆,支杆固定在操作杆上,操作杆的一端穿过操作口延伸至主桌体外,操作杆的一端上设有辅助拉环,支杆的一端设有连接块,连接块上设有连接孔,本实用新型将侧桌板收纳入主桌体内,从而减小收纳体积,利用可变使用面积的桌面,来增加使用者的使用体验。

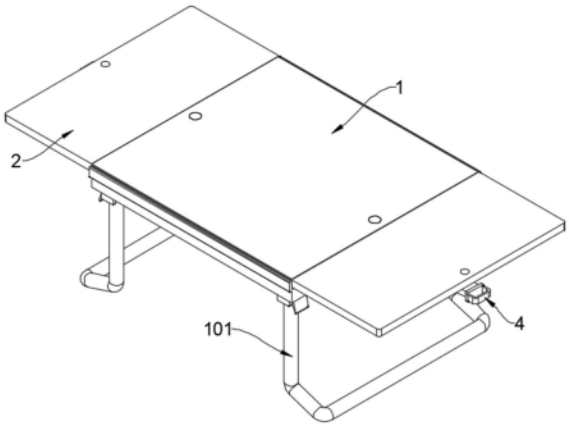

CN 221204458 U

1.一种可伸缩折叠型床上桌,包括主桌体(1),所述主桌体(1)的底部安装有折叠腿(101),其特征在于:所述主桌体(1)内设有中空室,所述主桌体(1)内滑动卡接有侧桌板(2),所述主桌体(1)的侧壁上开设有桌板通道(102)和操作口(103),所述侧桌板(2)的底部转动安装有连接件(3),所述连接件(3)的一端转动连接有操作部件(4)。

2.根据权利要求1所述的可伸缩折叠型床上桌,其特征在于:所述主桌体(1)的底部固定有安装板,所述折叠腿(101)转动安装在所述安装板之间,所述安装板的一侧固定有斜挡板。

3.根据权利要求1所述的可伸缩折叠型床上桌,其特征在于:所述操作部件(4)包括操作杆(401)和支杆(402),所述支杆(402)固定在所述操作杆(401)上,所述操作杆(401)的一端穿过所述操作口(103)延伸至所述主桌体(1)外。

4.根据权利要求3所述的可伸缩折叠型床上桌,其特征在于:所述操作杆(401)的一端上设有辅助拉环(403),所述支杆(402)的一端设有连接块,所述连接块上设有连接孔。

5.根据权利要求4所述的可伸缩折叠型床上桌,其特征在于:所述连接件(3)为弧形块,所述弧形块的侧壁上设有两对转动柱,一对所述转动柱通过所述转动柱转动卡接在连接块之间,另一对所述转动柱铰接在所述侧桌板(2)的底部。

6.根据权利要求4所述的可伸缩折叠型床上桌,其特征在于:所述支杆(402)的上表上固定有托台,所述侧桌板(2)的侧壁上固定有限位板(201)。

7.根据权利要求6所述的可伸缩折叠型床上桌,其特征在于:所述侧桌板(2)和所述操作杆(401)上开设有第一限位孔,所述主桌体(1)上开设有第二限位孔,所述第二限位孔内卡接有限位销(5),所述支杆(402)的侧壁上开设有限位缺口。

8.根据权利要求7所述的可伸缩折叠型床上桌,其特征在于:所述第二限位孔贯穿所述主桌体(1),所述限位销(5)的底端延伸至所述主桌体(1)的下方,所述限位销(5)的顶端固定有顶盖。

一种可伸缩折叠型床上桌

技术领域

[0001] 本实用新型涉及一种可伸缩折叠型床上桌,属于家居用品技术领域。

背景技术

[0002] 桌子是人们日常生活中常用的家具,人们将物品放置在桌上,或者利用桌子当做支撑工具,而随着人们生活品质的提升,对场景的需求提高,桌子也随之出现多样变化,如床上桌就是为了便于人们在床上进行物品放置提供的家居用品,其方便小巧易于使用。然而现有的床上桌多为固定的桌面,然后在桌面下安装可折叠的支腿,此种方法虽然一定程度上便于了不使用时的收纳,但桌面固定占用空间仍比较大,而一些床上桌虽然比较小巧,易于后期的收纳放置,但牺牲了桌面空间,影响了使用体验。

[0003] 有鉴于此特提出本实用新型。

实用新型内容

[0004] 本实用新型的目的就在于为了解决上述问题而提供一种可伸缩折叠型床上桌,具有将侧桌板收纳入主桌体的功能,利用可变使用面积的桌面,来增加使用者的使用体验,同时能够进一步的收纳折叠,减小占用的空间体积。

[0005] 本实用新型通过以下技术方案来实现上述目的,一种可伸缩折叠型床上桌,包括主桌体,所述主桌体的底部安装有折叠腿,所述主桌体内设有中空室,所述主桌体内滑动卡接有侧桌板,所述主桌体的侧壁上开设有桌板通道和操作口,所述侧桌板的底部转动安装有连接件,所述连接件的一端转动连接有操作部件,主桌体为中间桌面,使用时能够将两侧的侧桌板拉出,从而增加主桌体的上表面的面积,同时通过操作部件和连接件能够配合使用,用于将侧桌板的上表面和主桌体的上表面提升至齐平,避免影响使用体验。

[0006] 进一步的,为了方便限制折叠腿的角度,从而在支撑主桌体的同时不偏移,所述主桌体的底部固定有安装板,所述折叠腿转动安装在所述安装板之间,所述安装板的一侧固定有斜挡板。

[0007] 进一步的,为了便于使用者通过操作杆控制调整侧桌板,所述操作部件包括操作杆和支杆,所述支杆固定在所述操作杆上,所述操作杆的一端穿过所述操作口延伸至所述主桌体外。

[0008] 进一步的,为了便于操作控制操作杆的位置,所述操作杆的一端上设有辅助拉环,所述支杆的一端设有连接块,所述连接块上设有连接孔。

[0009] 进一步的,为了能够通过弧形块的转动推动侧桌板上升,所述连接件为弧形块,所述弧形块的侧壁上设有两对转动柱,一对所述转动柱通过所述转动柱转动卡接在连接块之间,另一对所述转动柱铰接在所述侧桌板的底部。

[0010] 进一步的,为了更好的限制侧桌板的位置,所述支杆的上表上固定有托台,所述侧桌板的侧壁上固定有限位板。

[0011] 进一步的,为了便于辅助固定住侧桌板的位置,所述侧桌板和所述操作杆上开设

有第一限位孔,所述主桌体上开设有第二限位孔,所述第二限位孔内卡接有限位销,所述支杆的侧壁上开设有限位缺口。

[0012] 进一步的,为了便于使用者进行操作,所述第二限位孔贯穿所述主桌体,所述限位销的底端延伸至所述主桌体的下方,所述限位销的顶端固定有顶盖。

[0013] 本实用新型的技术效果和优点:本实用新型的侧桌板能够收纳进主桌体内,从而减小了占用体积,在不需要过大的桌面时,将侧桌板收起,而且本实用新型能够在需要延伸使用面积时,利用可变使用面积的桌面,来增加使用者的使用体验,即侧桌板伸出,同时侧桌板的上表面和主桌体的上表面齐平,不影响使用。

[0014] 安装的限位销能够辅助固定侧桌板的位置,且便于使用,限位销的顶端和主桌体的上表面齐平,取出只需从主桌体的下方推动限位销即可,使用起来简单便捷。

附图说明

[0015] 图1为本实用新型的立体结构示意图;

[0016] 图2为本实用新型的操作部件安装结构示意图;

[0017] 图3为本实用新型的主桌体内部结构示意图;

[0018] 图4为本实用新型的限位销安装结构示意图;

[0019] 图5为本实用新型的操作部件结构示意图;

[0020] 图6为本实用新型的桌板通道和操作口开设示意图。

[0021] 图中:1、主桌体;101、折叠腿;102、桌板通道;103、操作口;2、侧桌板;201、限位板;3、连接件;4、操作部件;401、操作杆;402、支杆;403、辅助拉环;5、限位销。

具体实施方式

[0022] 下面将结合本实用新型实施例中的附图,对本实用新型实施例中的技术方案进行清楚、完整地描述,显然,所描述的实施例仅仅是本实用新型一部分实施例,而不是全部的实施例。基于本实用新型中的实施例,本领域普通技术人员在没有做出创造性劳动前提下所获得的所有其他实施例,都属于本实用新型保护的范围。

[0023] 请参阅图1-6所示,一种可伸缩折叠型床上桌,包括主桌体1,主桌体1的底部安装有折叠腿101,主桌体1内设有中空室,主桌体1内滑动卡接有侧桌板2,主桌体1的侧壁上开设有桌板通道102和操作口103,侧桌板2的底部转动安装有连接件3,连接件3的一端转动连接有操作部件4,主桌体1为中间桌面,使用时能够将两侧的侧桌板2拉出,从而增加主桌体1的上表面的面积,同时通过操作部件4和连接件3能够配合使用,用于将侧桌板2的上表面和主桌体1的上表面提升至齐平,避免影响使用体验。

[0024] 作为本实用新型的一种技术优化方案,为了方便限制折叠腿101的角度,从而在支撑主桌体1的同时不偏移,主桌体1的底部固定有安装板,折叠腿101转动安装在安装板之间,安装板的一侧固定有斜挡板,使用时,直接推动折叠腿101旋转,直到斜挡板挡住折叠腿101即可放置在床上,不使用时,折叠起来使折叠腿101贴近主桌体1底部即可。

[0025] 作为本实用新型的一种技术优化方案,为了便于使用者通过操作杆401控制调整侧桌板2,操作部件4包括操作杆401和支杆402,支杆402固定在操作杆401上,操作杆401的一端穿过操作口103延伸至主桌体1外,操作杆401的一端上设有辅助拉环403,支杆402的一

端设有连接块,连接块上设有连接孔,需要调整桌面面积时,拉动辅助拉环403,使操作杆401带动支杆402移动,就能够推动弧形块,进而带动侧桌板2。

[0026] 作为本实用新型的一种技术优化方案,连接件3为弧形块,弧形块的侧壁上设有两对转动柱,一对转动柱通过转动柱转动卡接在连接块之间,另一对转动柱铰接在侧桌板2的底部,使用时,支杆402的上表上固定有托台,侧桌板2的侧壁上固定有限位板201,支杆402推动弧形块,弧形块推动侧桌板2移动,由于侧桌板2卡接在主桌体1内,所以只能向一侧滑动,直到限位板201阻挡在桌板通道102处,然后弧形块能够旋转偏移,将侧桌板2向上推动,直到侧桌板2的侧壁贴合在主桌台的侧壁上。

[0027] 作为本实用新型的一种技术优化方案,侧桌板2和操作杆401上开设有第一限位孔,主桌体1上开设有第二限位孔,第二限位孔内卡接有限位销5,支杆402的侧壁上开设有限位缺口,第二限位孔贯穿主桌体1,限位销5的底端延伸至主桌体1的下方,限位销5的顶端固定有顶盖,在使用时,需要固定展开的侧桌板2位置时,限位销5能够阻挡在限位缺口的一侧,从而避免操作杆401移动,从而限制了侧桌板2的移动,同样在侧桌板2收起后,限位销5能够穿过第一限位孔,从而再次限制侧桌板2的位置,而需要取出限位销5时,从从主桌体1的下方推动限位销5,然后从而上方拉出即可。

[0028] 本实用新型在使用时,首先直接推动折叠腿101旋转,直到斜挡板挡住折叠腿101即可放置在床上,不使用时,折叠起来使折叠腿101贴近主桌体1底部即可。

[0029] 需要调整桌面面积时,拉动辅助拉环403,使操作杆401带动支杆402移动,就能够推动弧形块,进而带动侧桌板2,直到限位板201阻挡在桌板通道102处,然后弧形块能够旋转偏移,将侧桌板2向上推动,直到侧桌板2的侧壁贴合在主桌台的侧壁上,需要固定展开的或收起的侧桌板2位置时,将限位销5安装在第二限位孔内即可。

[0030] 侧桌板2能够收纳进主桌体1内,从而减小了占用体积,在不需要过大的桌面时,将侧桌板2收起,而且本实用新型能够在需要延伸使用面积时,利用可变使用面积的桌面,来增加使用者的使用体验,即侧桌板2伸出,同时侧桌板2的上表面和主桌体1的上表面齐平,不影响使用。

[0031] 安装的限位销5能够辅助固定侧桌板2的位置,且便于使用,限位销5的顶端和主桌体1的上表面齐平,取出只需从主桌体1的下方推动限位销5即可,使用起来简单便捷。

[0032] 对于本领域技术人员而言,显然本实用新型不限于上述示范性实施例的细节,而且在不背离本实用新型的精神或基本特征的情况下,能够以其他的具体形式实现本实用新型。因此,无论从哪一点来看,均应将实施例看作是示范性的,而且是非限制性的,本实用新型的范围由所附权利要求而不是上述说明限定,因此旨在将落在权利要求的等同要件的含义和范围内的所有变化囊括在本实用新型内。不应将权利要求中的任何附图标记视为限制所涉及的权利要求。

[0033] 此外,应当理解,虽然本说明书按照实施方式加以描述,但并非每个实施方式仅包含一个独立的技术方案,说明书的这种叙述方式仅仅是为清楚起见,本领域技术人员应当将说明书作为一个整体,各实施例中的技术方案也可以经适当组合,形成本领域技术人员可以理解的其他实施方式。

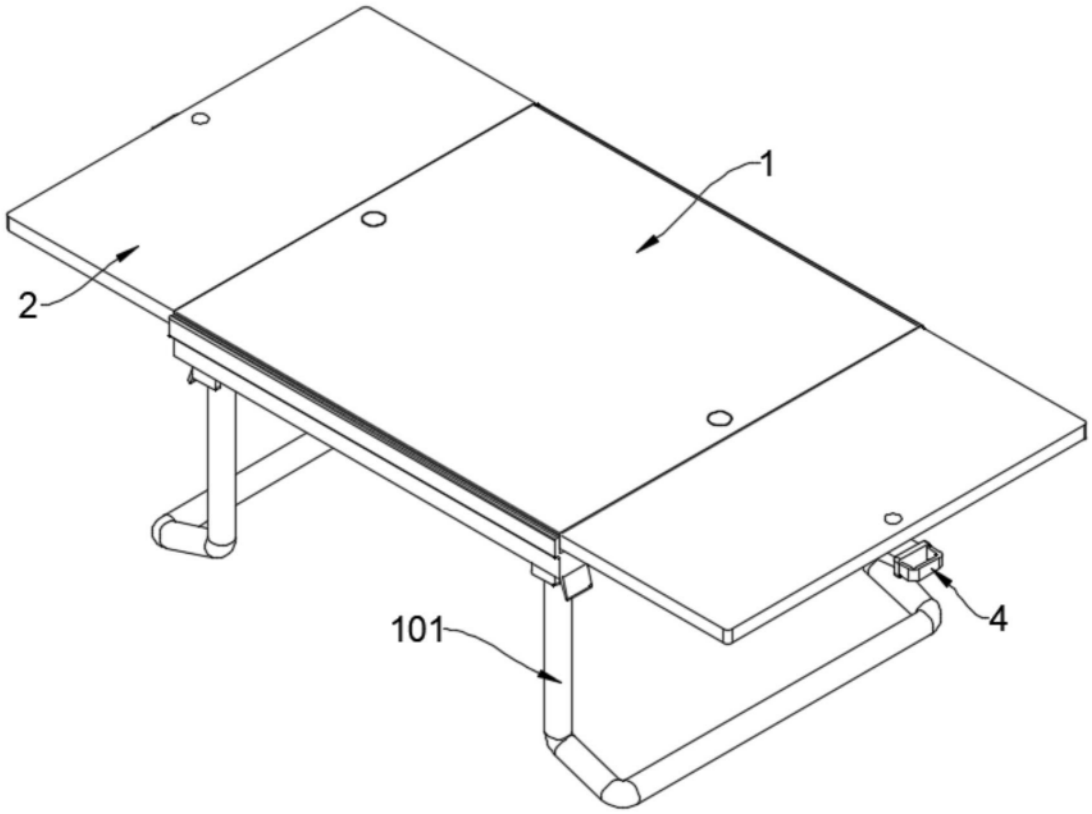

图1

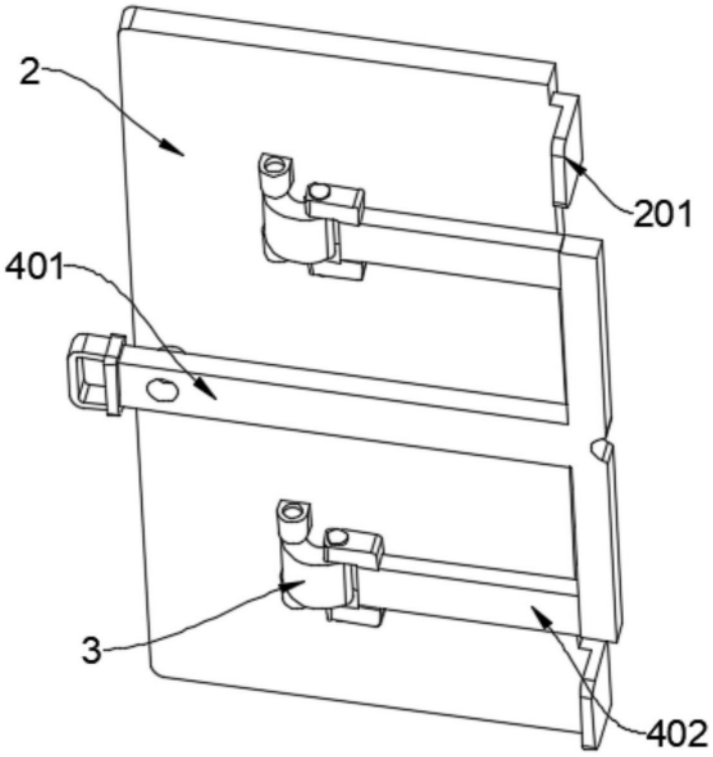

图2

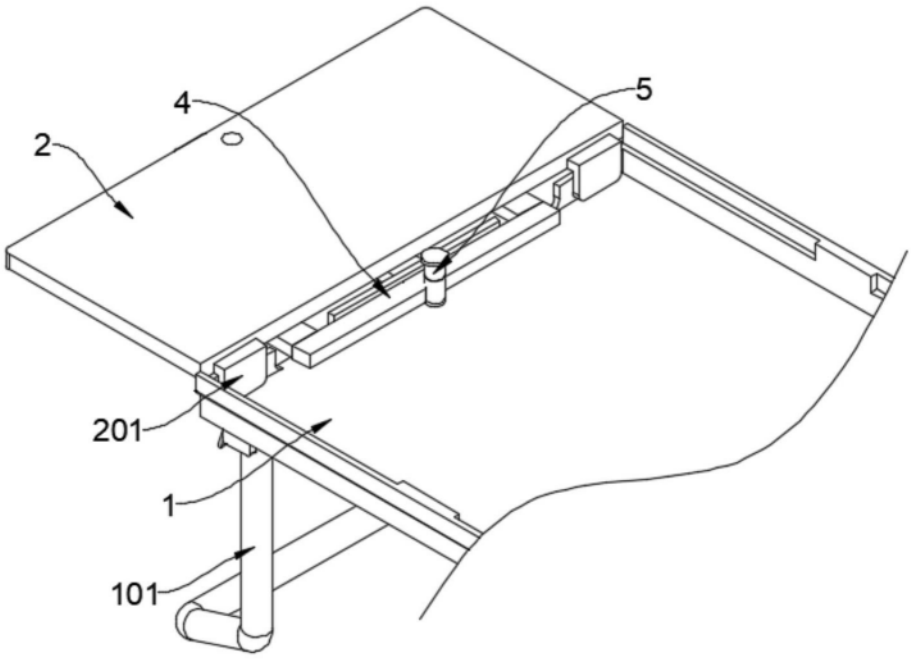

图3

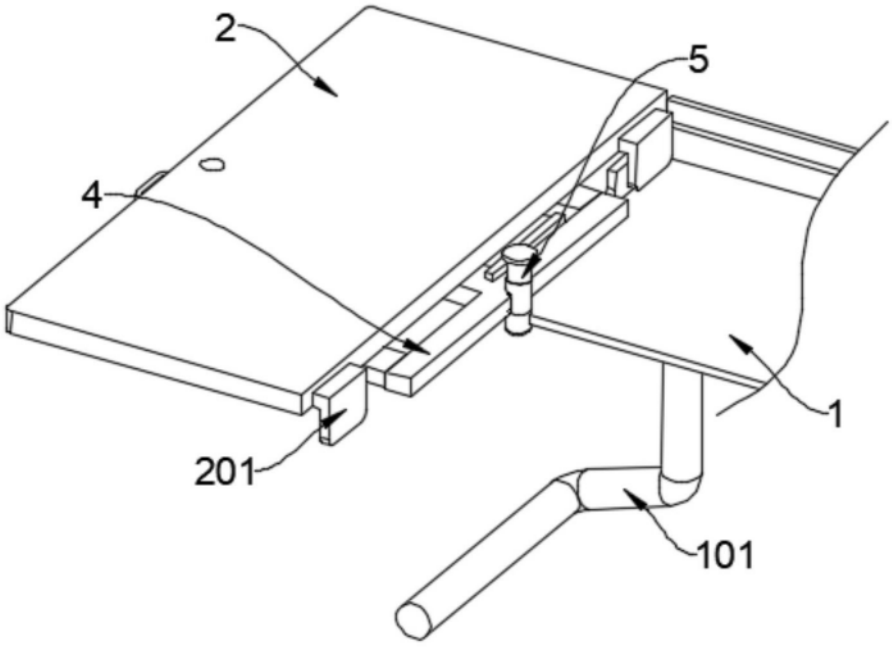

图4

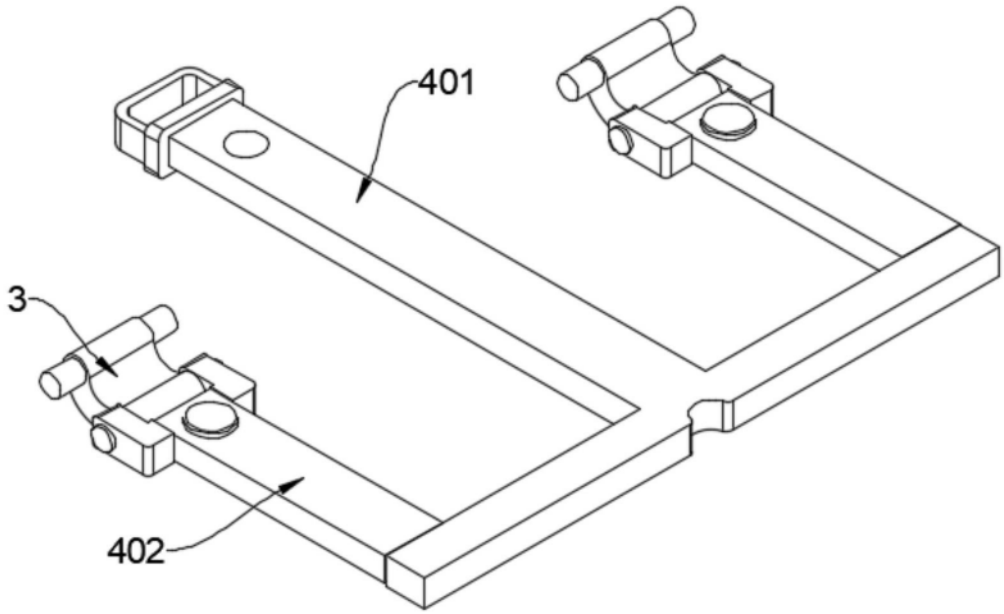

图5

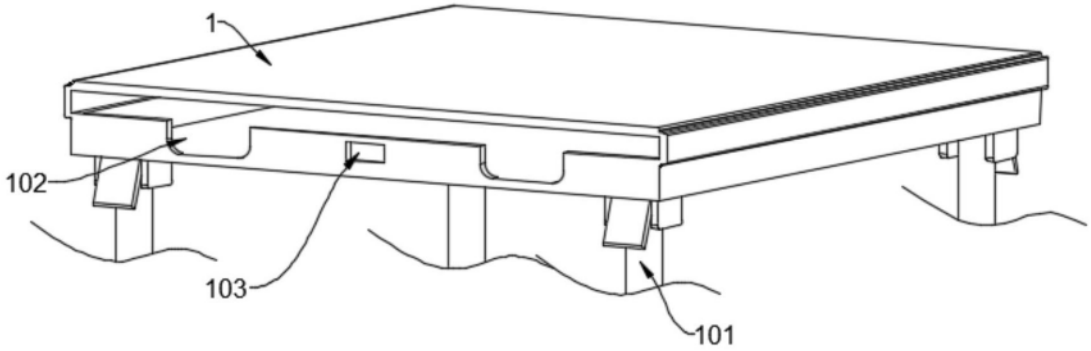

图6