(19)国家知识产权局

(12)实用新型专利

(10)授权公告号 CN 219903853 U
(45)授权公告日 2023.10.27

(21)申请号 202321163498.4

(22)申请日 2023.05.15

(73)专利权人 中国长江电力股份有限公司
地址 430014 湖北省武汉市江岸区三阳路88号三阳中心

(72)发明人 魏扬 孙悦 李琛 徐晶 李猛 任静

(74)专利代理机构 宜昌市三峡专利事务所 42103
专利代理师 黎泽洲

(51)Int.Cl.
B42F 7/14(2006.01)
B42F 7/06(2006.01)
B42F 9/00(2006.01)
B01D 53/26(2006.01)

权利要求书1页 说明书3页 附图4页

(54)实用新型名称

一种用于检修工作的磁吸式文件盒

(57)摘要

本实用新型提供一种用于检修工作的磁吸式文件盒，包括盒体和盒盖，盒体和盒盖之间设有可移动的分类盒，分类盒中设有分隔板，分隔板将分类盒划分出多个放置格，分类盒上设有可翻转的盖板，分类盒的一侧边缘设有弹性压板，弹性压板的底端设有可转动的压轮；所述盖板为透明材料，盖板内部嵌有多个第三磁力条，分隔板具有亲磁性，内部设有的分类盒，可以将一些体积小、重量轻、数量大且需按规律存放的号牌和号码套管进行分类，节省了现场人员寻找小物件的时间，提高了维修效率，解决了检修现场小物品分类和文件存放不便的问题。

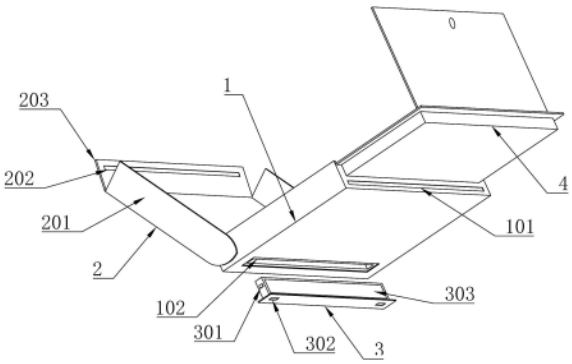

CN 219903853 U

1.一种用于检修工作的磁吸式文件盒,其特征是:包括盒体(1)和盒盖(2),盒体(1)和盒盖(2)之间设有可移动的分类盒(4),分类盒(4)中设有分隔板(402),分隔板(402)将分类盒(4)划分出多个放置格(403),分类盒(4)上设有可翻转的盖板(401),分类盒(4)的一侧边缘设有弹性压板(404),弹性压板(404)的底端设有可转动的压轮(405);

所述盖板(401)为透明材料,盖板(401)内部嵌有多个第三磁力条(406),分隔板(402)具有亲磁性。

2.根据权利要求1所述一种用于检修工作的磁吸式文件盒,其特征是:所述盒体(1)的内部设有文件槽(104),文件槽(104)的两侧对称设有滑槽(103),与两侧滑槽(103)的对称轴垂直设有防尘网(105),防尘网(105)内部油通孔与盒体(1)底部干燥槽(102)相通。

3.根据权利要求1所述一种用于检修工作的磁吸式文件盒,其特征是:所述盒盖(2)的两侧对称设有密封边(201),与两侧密封边(201)的对称轴垂直设有可翻转的搭盖(203);

盒盖(2)离搭盖(203)最远一侧的两边对称设有连接柱(204),盒盖(2)与盒体(1)翻转连接。

4.根据权利要求3所述一种用于检修工作的磁吸式文件盒,其特征是:所述搭盖(203)的上设有第二磁力条(202),盒体(1)一侧设有第一磁力条(101)。

5.根据权利要求1所述一种用于检修工作的磁吸式文件盒,其特征是:所述分类盒(4)在滑槽(103)中滑动,所述盖板(401)上设有每个放置格(403)对应的编号。

6.根据权利要求2所述一种用于检修工作的磁吸式文件盒,其特征是:所述干燥槽(102)中设有干燥盒(3),干燥槽(102)内壁两侧设有卡槽(106),干燥盒(3)两侧设有可活动的卡扣(301)。

7.根据权利要求1所述一种用于检修工作的磁吸式文件盒,其特征是:所述盒体(1)的一侧设有标签放置栏。

一种用于检修工作的磁吸式文件盒

技术领域

[0001] 本实用新型涉及现场文件整理领域，尤其是涉及一种用于检修工作的磁吸式文件盒。

背景技术

[0002] 在电气二次设备改造换型及技改工作中，由互感器引出端子箱、断路器本体到现地汇控柜、保护屏柜、自动装置屏柜的电缆回路，因为二次盘柜的改造设计到端子号变更、二次回路功能变动、二次回路优化等一系列二次回路的工作，均需要更换新制作的电缆号牌、号码套管。整理打印、敷设悬挂、对线等工作中，都离不开成百上千的号牌和号码套管。

[0003] 目前，这些体积小、重量轻、数量大且需按规律存放的号牌和号码套管，在整个二次回路施工过程中的存放方式主要有两类：1.使用尼龙扎带成捆绑扎，2.使用透明塑料袋或信封按盘柜分类存放。

[0004] 绑扎方式：按盘柜绑扎时，每次取用需要从一把号牌或号码套管中查找到相对应的目标，每次取用都需要从头开始翻找，容易脱落导致遗失，而且，单个存放单位内的物品摆放没有规律可循，降低了工作效率。

[0005] 袋装方式：透明塑料袋或信封存放，也存在单个存放袋内的物品不直观、摆放无规律的问题，每次都需要拿出后仔细翻看，不够简单直观。

[0006] 而且，上述两种方式的材料均是一次性耗材，且现场摆放不美观。一直没有合适的收纳存放位置，容易造成丢失和摆放混乱，在使用过程中需耗费大量的精力反复查找核对，是安全施工的重大隐患。

[0007] 因此需要一种能用于检修现场的文件整理盒，便于将体积小、重量轻、数量大且需按规律存放的号牌和号码套管进行分类，保管现场文件。

实用新型内容

[0008] 本实用新型的主要目的在于提供一种用于检修工作的磁吸式文件盒，解决了检修现场小物品分类和文件存放不便的问题。

[0009] 为解决上述技术问题，本实用新型所采用的技术方案是：一种用于检修工作的磁吸式文件盒，包括盒体和盒盖，盒体和盒盖之间设有可移动的分类盒，分类盒中设有分隔板，分隔板将分类盒划分出多个放置格，分类盒上设有可翻转的盖板，分类盒的一侧边缘设有弹性压板，弹性压板的底端设有可转动的压轮；

[0010] 所述盖板为透明材料，盖板内部嵌有多个第三磁力条，分隔板具有亲磁性。

[0011] 优选方案中，所述盒体的内部设有文件槽，文件槽的两侧对称设有滑槽，与两侧滑槽的对称轴垂直设有防尘网，防尘网内部油通孔与盒体底部干燥槽相通。

[0012] 优选方案中，所述盒盖的两侧对称设有密封边，与两侧密封边的对称轴垂直设有可翻转的搭盖；

[0013] 盒盖离搭盖最远一侧的两边对称设有连接柱，盒盖与盒体翻转连接。

[0014] 优选方案中，所述搭盖的上设有第二磁力条，盒体一侧设有第一磁力条。

[0015] 优选方案中，所述分类盒在滑槽中滑动，所述盖板上设有每个放置格对应的编号。

[0016] 优选方案中，所述干燥槽中设有干燥盒，干燥槽内壁两侧设有卡槽，干燥盒两侧设有可活动的卡扣。

[0017] 优选方案中，所述盒体的一侧设有标签放置栏。

[0018] 本实用新型提供了一种用于检修工作的磁吸式文件盒，具有以下有益效果：

[0019] 1．本实用新型提供了一种用于检修工作的磁吸式文件盒，内部设有分类盒，可以将一些体积小、重量轻、数量大且需按规律存放的号牌和号码套管进行分类，节省了现场人员寻找小物件的时间，提高了维修效率；

[0020] 2．本实用新型提供了一种用于检修工作的磁吸式文件盒，底部设有可拆卸的干燥盒，可以在填充干燥剂后将干燥盒置入盒体中，可以有效降低盒内的湿度，避免文件在现场检修时因湿度大而损毁。

附图说明

[0021] 下面结合附图和实施例对本实用新型作进一步说明：

[0022] 图1是本实用新型文件盒全开状态轴侧图；

[0023] 图2是本实用新型文件盒全开状态另一面轴侧图；

[0024] 图3是本实用新型干燥槽局部剖视图；

[0025] 图4是本实用新型干燥盒剖视图；

[0026] 图5是本实用新型分类盒轴侧图；

[0027] 图6是本实用新型文件盒盒盖打开状态轴侧图；

[0028] 图7是本实用新型文件盒盒盖闭合轴侧图。

[0029] 图中：盒体1；第一磁力条101；干燥槽102；滑槽103；文件槽104；防尘网105；卡槽106；盒盖2；密封边201；第二磁力条202；搭盖203；连接柱204；干燥盒3；卡扣301；拉板302；干燥区303；分类盒4；盖板401；分隔板402；放置格403；弹性压板404；压轮405；第三磁力条406。

具体实施方式

[0030] 实施例1

[0031] 如图1-7所示，一种用于检修工作的磁吸式文件盒，包括盒体1和盒盖2，盒体1和盒盖2之间设有可移动的分类盒4，分类盒4中设有分隔板402，分隔板402将分类盒4划分出多个放置格403，分类盒4上设有可翻转的盖板401，分类盒4的一侧边缘设有弹性压板404，弹性压板404的底端设有可转动的压轮405；

[0032] 所述盖板401为透明材料，盖板401内部嵌有多个第三磁力条406，分隔板402具有亲磁性。

[0033] 优选方案中，所述盒体1的内部设有文件槽104，文件槽104的两侧对称设有滑槽103，与两侧滑槽103的对称轴垂直设有防尘网105，防尘网105内部油通孔与盒体1底部干燥槽102相通。

[0034] 干燥槽102相通可以保持盒体1内部相对保持一个干燥的状态，弹性压板404用以

压住底部的文件档案，弹性压板404的底端设有可转动的压轮405在文件表面滚动，防止弹性压板404直接接触文件档案损坏文件。

[0035] 优选方案中，所述盒盖2的两侧对称设有密封边201，与两侧密封边201的对称轴垂直设有可翻转的搭盖203；

[0036] 盒盖2离搭盖203最远一侧的两边对称设有连接柱204，盒盖2与盒体1翻转连接。

[0037] 两侧密封边201的对称轴垂直设有可翻转的搭盖203与盒体1之间都设有密封件，盒盖2设有转轴的一侧还设有柔性的密封件使整个文件盒保持一种想对封闭的状态。

[0038] 优选方案中，所述搭盖203的上设有第二磁力条202，盒体1一侧设有第一磁力条101。

[0039] 优选方案中，所述分类盒4在滑槽103中滑动，所述盖板401上设有每个放置格403对应的编号。

[0040] 优选方案中，所述干燥槽102中设有干燥盒3，干燥槽102内壁两侧设有卡槽106，干燥盒3两侧设有可活动的卡扣301。

[0041] 优选方案中，所述盒体1的一侧设有标签放置栏。

[0042] 一种用于检修工作的磁吸式文件盒的使用方法如下：

[0043] 将号牌和号码套管进行分类，放入分类盒4中，文件和登记表放入文件槽104中带去现场，如图7所示现场维修时将搭盖203打开，使第一磁力条101与第二磁力条202脱离，如图6所示将盒盖2翻转打开，如图2所示再将分类盒4抽出并打开盖板401，然后拿出文件槽104中的登记表和分类盒4中的号牌和号码套管。

[0044] 上述的实施例仅为本实用新型的优选技术方案，而不应视为对于本实用新型的限制，本实用新型的保护范围应以权利要求记载的技术方案，包括权利要求记载的技术方案中技术特征的等同替换方案为保护范围。即在此范围内的等同替换改进，也在本实用新型的保护范围之内。

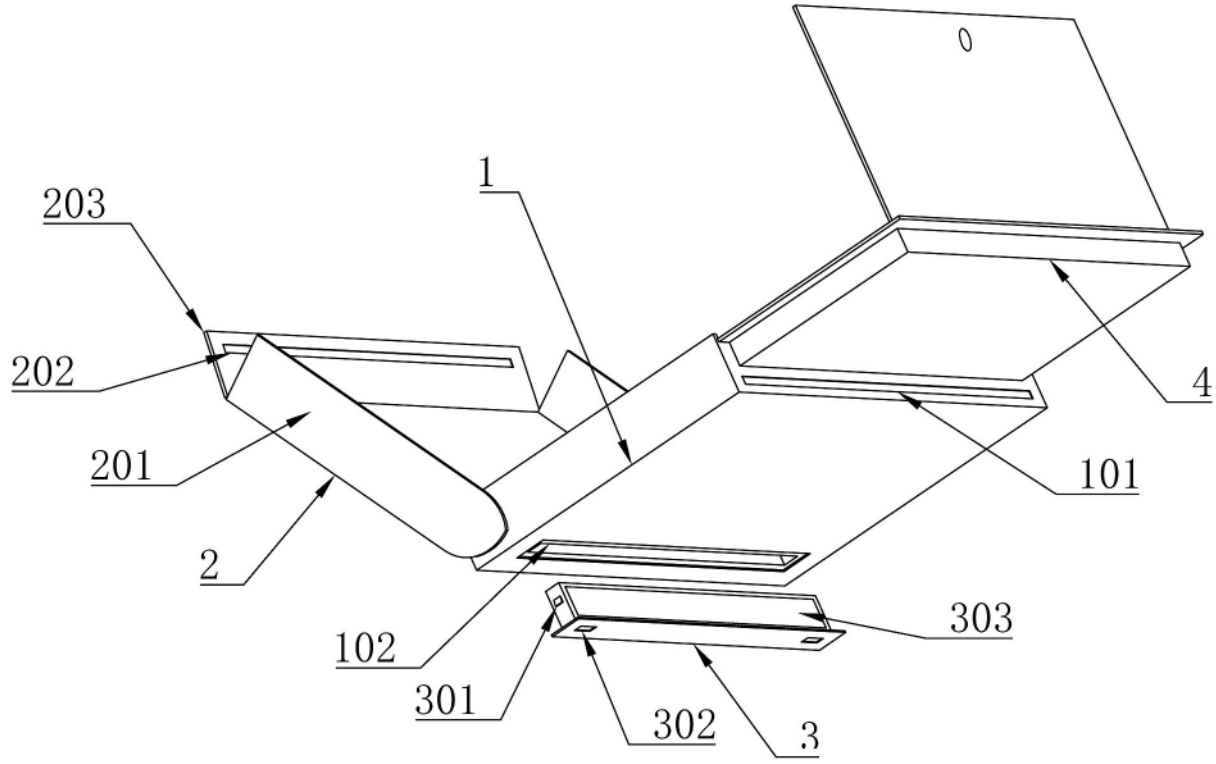

图 1

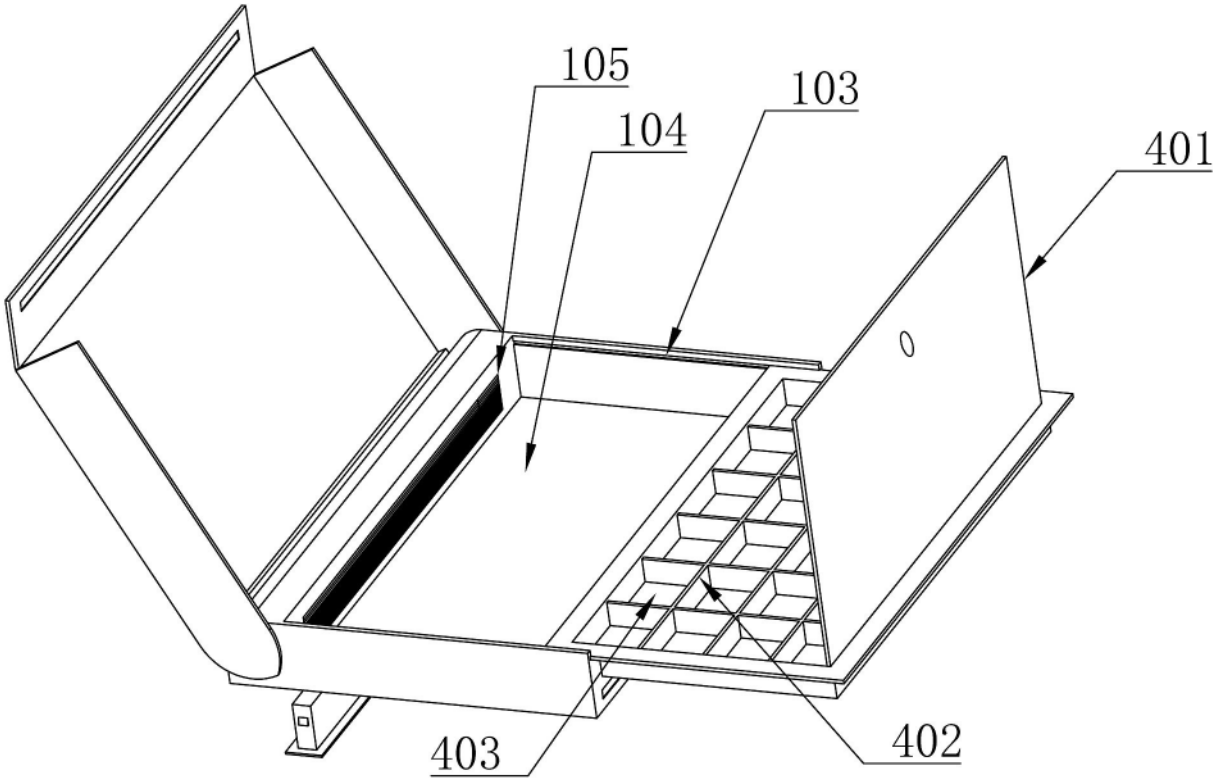

图 2

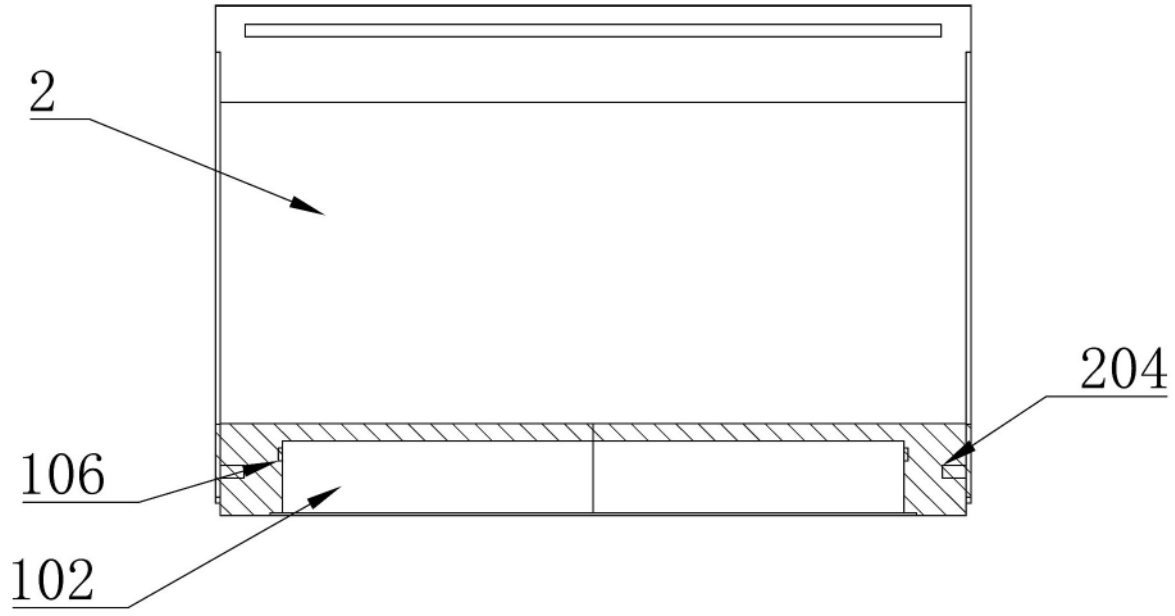

图 3

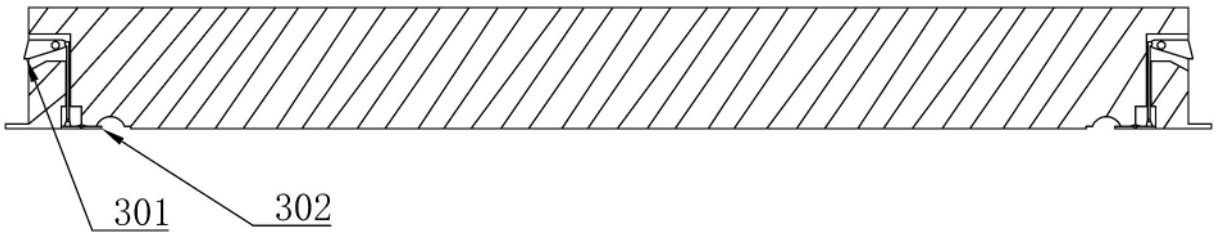

图 4

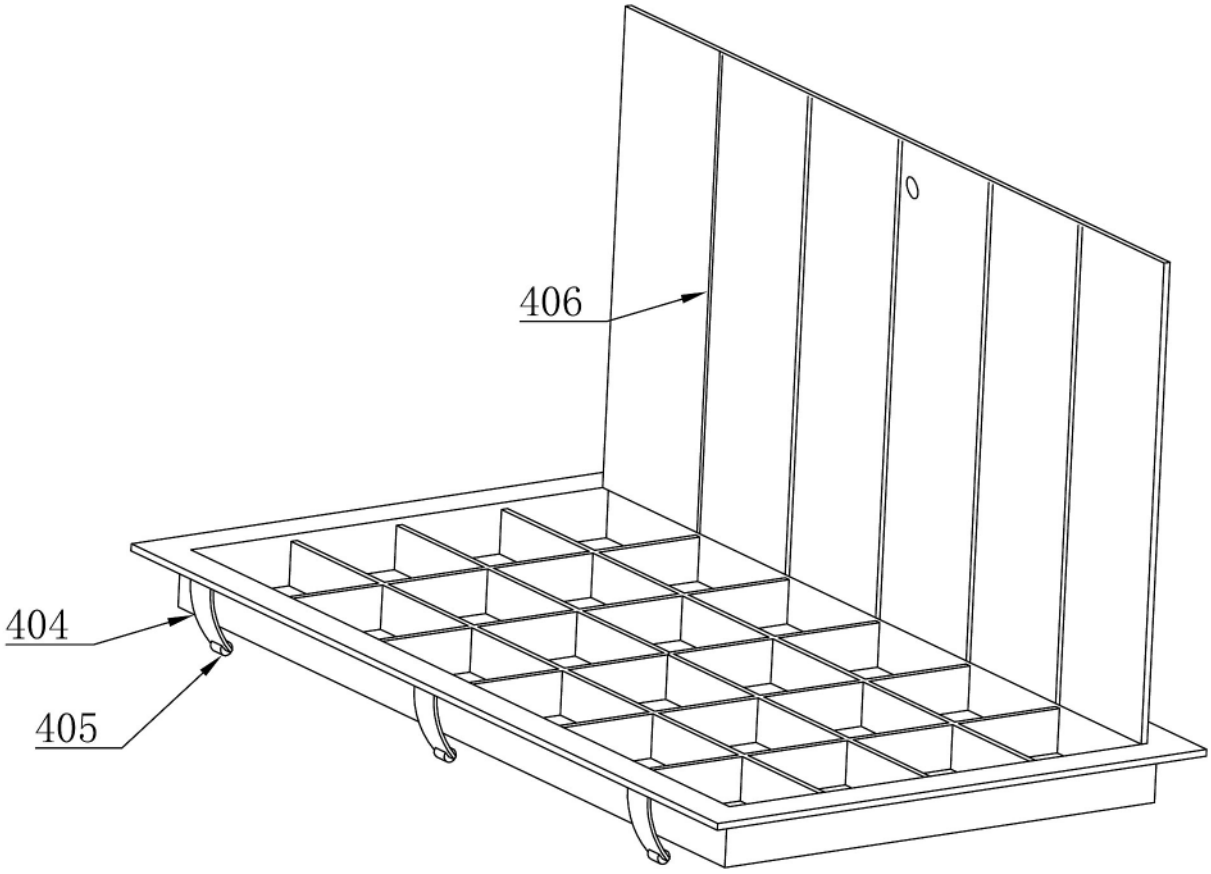

图 5

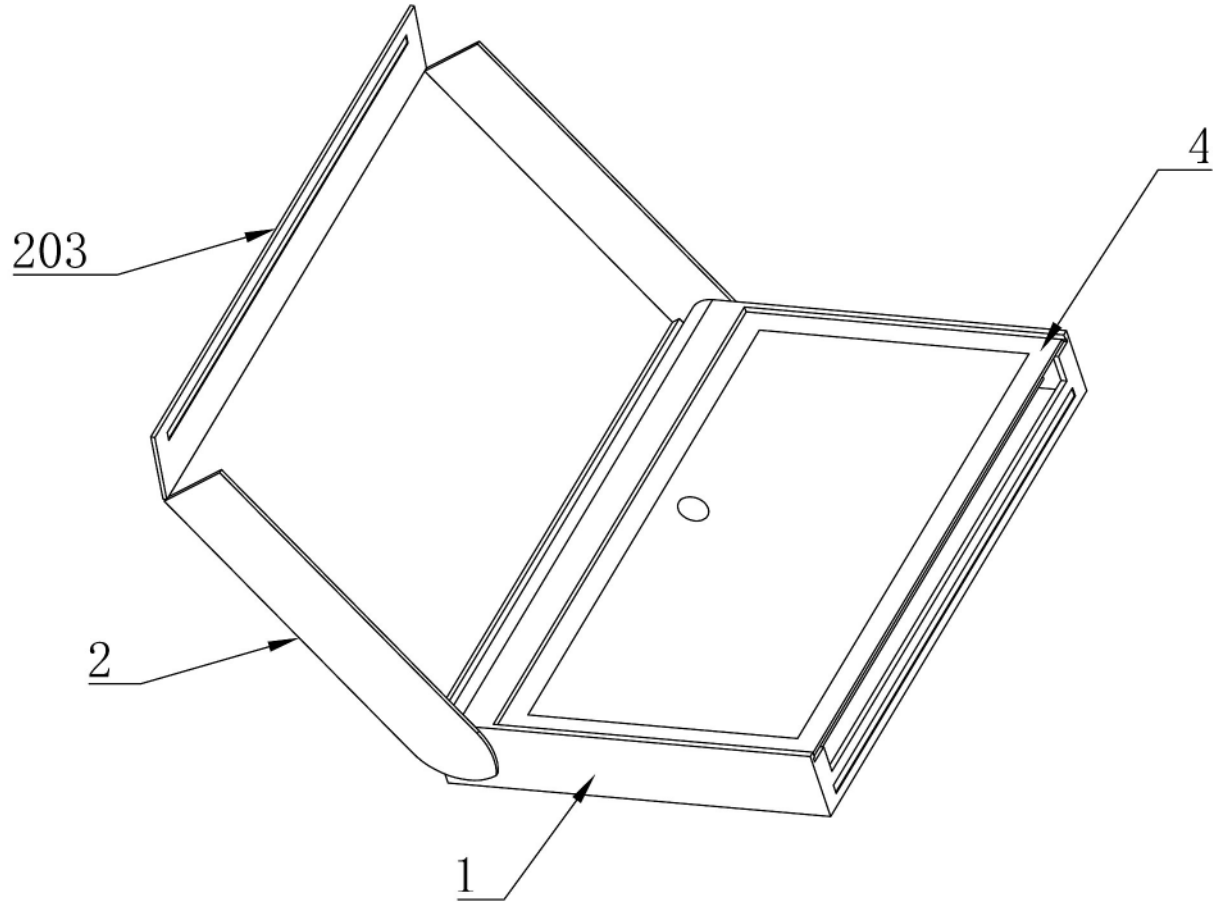

图 6

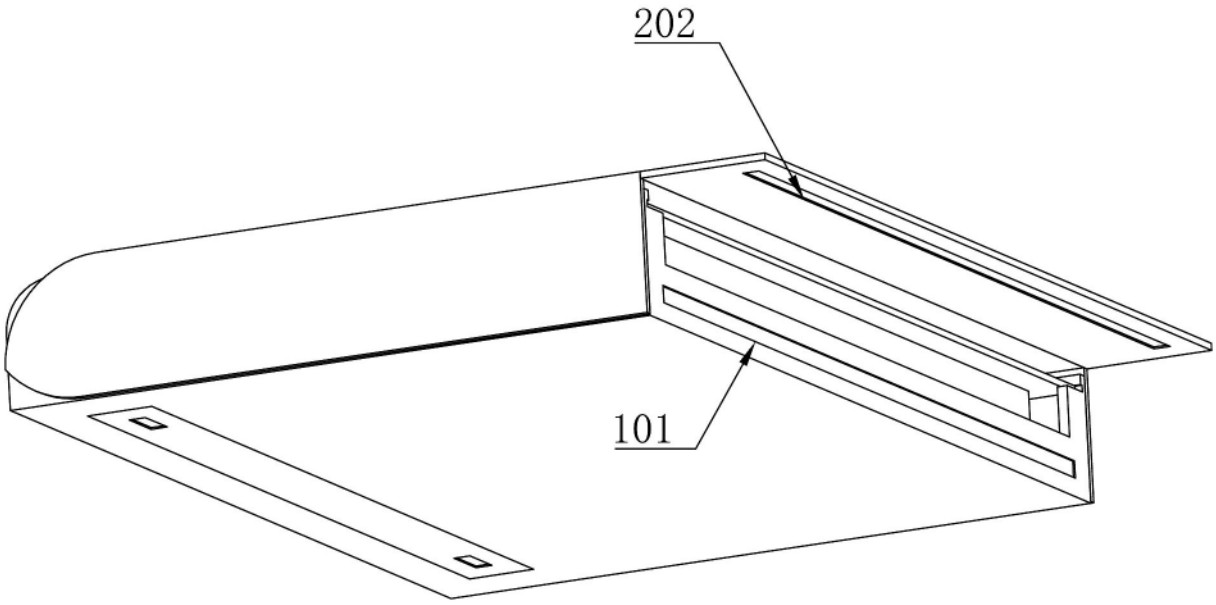

图 7