(19)中华人民共和国国家知识产权局

(12)发明专利申请

(10)申请公布号 CN 107233016 A
(43)申请公布日 2017.10.10

(21)申请号 201710510555.4

(22)申请日 2017.06.28

(71)申请人 冯云
地址 241112 安徽省芜湖市芜湖县方村镇利民行政村中含自然村14号

(72)发明人 冯云

(51)Int.Cl.
A47J 43/28(2006.01)

权利要求书1页 说明书2页 附图2页

(54)发明名称

一种分层式的两用漏勺

(57)摘要

本发明公开了一种分层式的两用漏勺,包括手柄,所述手柄的底端设有第一勺子头,所述第一勺子头上设有第一孔洞,所述第一勺子头的下方设有第二勺子头,所述第二勺子头上设有第二孔洞,所述手柄上设有调节块,所述调节块上滑动连接有滑动块,所述滑动块的两侧设有限位板,所述滑动块的底端设有第一轮齿,所述第一轮齿下啮合有第二轮齿,所述第二轮齿远离第一轮齿的一端连接有传动带,所述传动带的一端转动连接有第一传动轮。本发明结构稳定,将汤勺和漏勺两种功能合二为一,且便于切换,相比以往准备两种勺子,此勺子只需两个便可代替以往的四个勺子,有利于可节省就餐人员大量的时间和精力,值得推广。

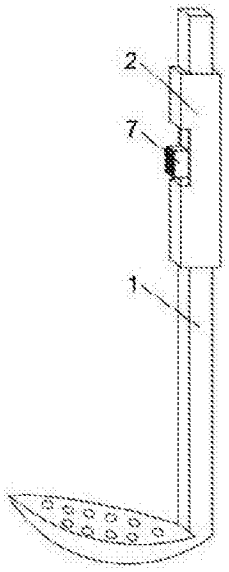

CN 107233016 A

1.一种分层式的两用漏勺,包括手柄(1),其特征在于,所述手柄(1)的底端设有第一勺子头(3),所述第一勺子头(3)上设有第一孔洞(4),所述第一勺子头(3)的下方设有第二勺子头(5),所述第二勺子头(5)上设有第二孔洞(6),所述手柄(1)上设有调节块(2),所述调节块(2)上滑动连接有滑动块(7),所述滑动块(7)的两侧设有限位板(8),所述滑动块(7)的底端设有第一轮齿(9),所述第一轮齿(9)下啮合有第二轮齿(10),所述第二轮齿(10)远离第一轮齿(9)的一端连接有传动带(11),所述传动带(11)的一端转动连接有第一传动轮(12),所述传动带(11)远离第一传动轮(12)的一端设有第二传动轮(13),所述传动带(11)上设有第三轮齿(14),所述第三轮齿(14)啮合有第四轮齿(15),所述第四轮齿(15)远离第三轮齿(14)的一端连接有第二勺子头(5)。

2.根据权利要求1所述的一种分层式的两用漏勺,其特征在于,所述第一孔洞(4)和第二孔洞(6)交错排列。

3.根据权利要求1所述的一种分层式的两用漏勺,其特征在于,所述调节块(2)采用ABS塑料制成。

4.根据权利要求1所述的一种分层式的两用漏勺,其特征在于,所述调节块(2)上设有防滑纹。

5.根据权利要求1所述的一种分层式的两用漏勺,其特征在于,所述手柄(1)、第一勺子头(3)和第二勺子头(5)均采用304不锈钢制成。

6.根据权利要求1所述的一种分层式的两用漏勺,其特征在于,所述手柄(1)的顶端设有悬挂孔洞。

一种分层式的两用漏勺

技术领域

[0001] 本发明涉及厨具综合技术领域，尤其涉及一种分层式的两用漏勺。

背景技术

[0002] 做饭用工具，勺子形状，但中间有很多小孔。用来捞东西的。跟笊篱差不多。现有漏勺的表面是采用镜面抛光工艺与磨砂相结合，手感舒适，不易打滑；优质不锈钢，易清洗，卫生健康；空心柄设计，不易传热，不会烫手，在吃火锅的时候，往往需要准备一个汤勺一个漏勺，但两个往往会被分开导致坐在两边的人不能很好的分配使用。

发明内容

[0003] 本发明的目的是为了解决现有技术中存在的缺点，而提出的一种分层式的两用漏勺。

[0004] 为了实现上述目的，本发明采用了如下技术方案：

一种分层式的两用漏勺，包括手柄，所述手柄的底端设有第一勺子头，所述第一勺子头上设有第一孔洞，所述第一勺子头的下方设有第二勺子头，所述第二勺子头上设有第二孔洞，所述手柄上设有调节块，所述调节块上滑动连接有滑动块，所述滑动块的两侧设有限位板，所述滑动块的底端设有第一轮齿，所述第一轮齿下啮合有第二轮齿，所述第二轮齿远离第一轮齿的一端连接有传动带，所述传动带的一端转动连接有第一传动轮，所述传动带远离第一传动轮的一端设有第二传动轮，所述传动带上设有第三轮齿，所述第三轮齿啮合有第四轮齿，所述第四轮齿远离第三轮齿的一端连接有第二勺子头。

[0005] 优选地，所述第一孔洞和第二孔洞交错排列。

[0006] 优选地，所述调节块采用ABS塑料制成。

[0007] 优选地，所述调节块上设有防滑纹。

[0008] 优选地，所述手柄、第一勺子头和第二勺子头均采用304不锈钢制成。

[0009] 优选地，所述手柄的顶端设有悬挂孔洞。

[0010] 本发明中，此两用漏勺可以实现两种功能，即盛汤和捞食物，当需要盛汤的时候，将滑动块向第一勺子头的一端推动，随后其下的第一轮齿带动与之啮合的第二轮齿运动，第二轮齿带动传动带运动逆时针运动，传动带在第一传动轮和第二传动轮的限定下带动第三轮齿向上运动，第三轮齿带动与之啮合的第四轮齿向上运动，第四轮齿带动其上的第二勺子头向上运动，随后第一勺子头和第二勺子头相贴，且由于第一孔洞和第二孔洞交错排布，因此两孔洞均被堵住，此时可实现盛汤的功能，同理，当需要捞食物的时候反向推动滑动块即可，滑动块上的防滑纹可以防止手上油污多而无法滑动。本发明结构稳定，将汤勺和漏勺两种功能合二为一，且便于切换，相比以往准备两种勺子，此勺子只需两个便可代替以往的四个勺子，有利于可节省就餐人员大量的时间和精力，值得推广。

附图说明

[0011] 图1为本发明提出的一种分层式的两用漏勺的结构示意图；

图2为本发明提出的一种分层式的两用漏勺的勺子头剖面图；

图3为本发明提出的一种分层式的两用漏勺的整体剖面图。

[0012] 图中：1手柄、2调节块、3第一勺子头、4第一孔洞、5第二勺子头、6第二孔洞、7滑动块、8限位板、9第一轮齿、10第二轮齿、11传动带、12第一传动轮、13第二传动轮、14第三轮齿、15第四轮齿。

具体实施方式

[0013] 下面将结合本发明实施例中的附图，对本发明实施例中的技术方案进行清楚、完整地描述，显然，所描述的实施例仅仅是本发明一部分实施例，而不是全部的实施例。

[0014] 参照图1-3，一种分层式的两用漏勺，包括手柄1，手柄1的底端设有第一勺子头3，第一勺子头3上设有第一孔洞4，第一勺子头3的下方设有第二勺子头5，第二勺子头5上设有第二孔洞6，手柄1上设有调节块2，调节块2上滑动连接有滑动块7，滑动块7的两侧设有限位板8，滑动块7的底端设有第一轮齿9，第一轮齿9下啮合有第二轮齿10，第二轮齿10远离第一轮齿9的一端连接有传动带11，传动带11的一端转动连接有第一传动轮12，传动带11远离第一传动轮12的一端设有第二传动轮13，传动带11上设有第三轮齿14，第三轮齿14啮合有第四轮齿15，第四轮齿15远离第三轮齿14的一端连接有第二勺子头5，第一孔洞4和第二孔洞6交错排列，当两个勺子头相贴时即可堵住孔洞实现密封，调节块2采用ABS塑料制成，ABS的抗冲击性、耐热性、耐低温性、耐化学药品性及电气性能优良，调节块2上设有防滑纹，防止手上油多而无法滑动，手柄1、第一勺子头3和第二勺子头5均采用304不锈钢制成，304不锈钢无毒且经久耐用，手柄1的顶端设有悬挂孔洞，悬挂孔洞可以挂在厨壁上。

[0015] 本发明中，此两用漏勺可以实现两种功能，即盛汤和捞食物，当需要盛汤的时候，将滑动块7向第一勺子头3的一端推动，随后其下的第一轮齿9带动与之啮合的第二轮齿10运动，第二轮齿10带动传动带11运动逆时针运动，传动带11在第一传动轮12和第二传动轮13的限定下带动第三轮齿14向上运动，第三轮齿14带动与之啮合的第四轮齿15向上运动，第四轮齿15带动其上的第二勺子头5向上运动，随后第一勺子头3和第二勺子头5相贴，且由于第一孔洞4和第二孔洞6交错排布，因此两孔洞均被堵住，此时可实现盛汤的功能，同理，当需要捞食物的时候反向推动滑动块7即可，滑动块7上的防滑纹可以防止手上油污多而无法滑动。

[0016] 以上所述，仅为本发明较佳的具体实施方式，但本发明的保护范围并不局限于此，任何熟悉本技术领域的技术人员在本发明揭露的技术范围内，根据本发明的技术方案及其发明构思加以等同替换或改变，都应涵盖在本发明的保护范围之内。

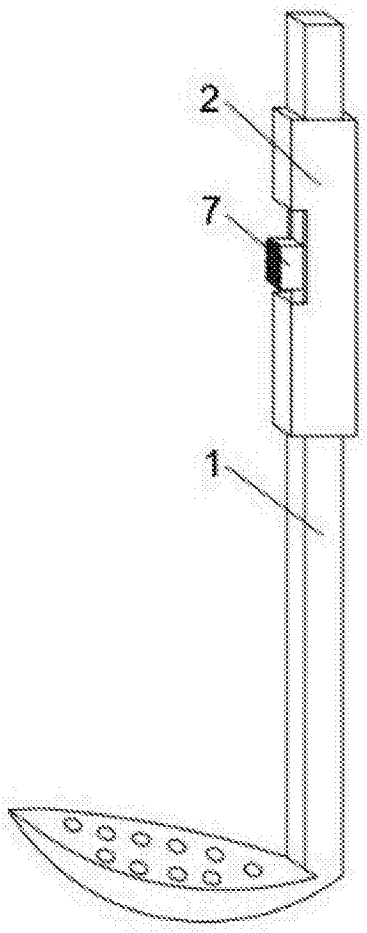

图1

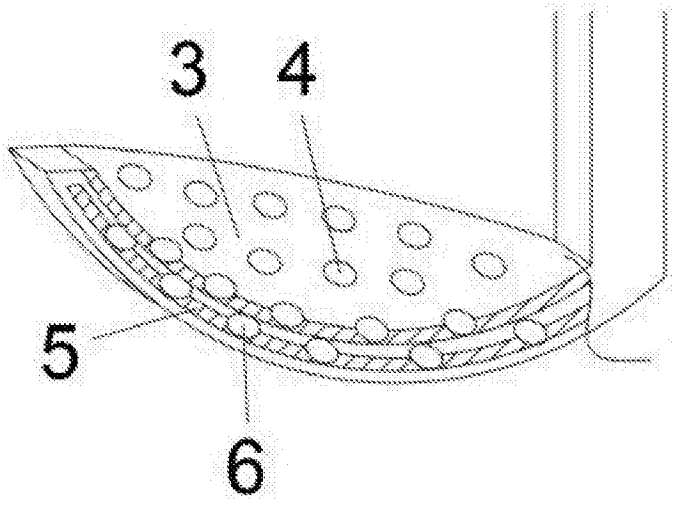

图2

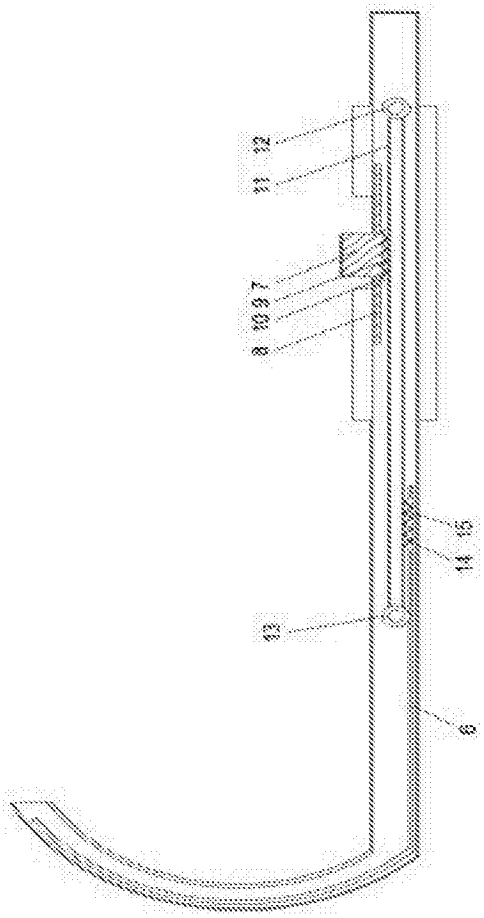

图3