(19)国家知识产权局

(12)实用新型专利

(10)授权公告号 CN 222623094 U
(45)授权公告日 2025.03.18

(21)申请号 202421185349.2

(22)申请日 2024.05.28

(73)专利权人 海口市骨科与糖尿病医院(上海市第六人民医院海口骨科与糖尿病医院)
地址 570000 海南省海口市秀英区长秀路3号

(72)发明人 饶品吴娜

(74)专利代理机构 湖南泽达信专利代理事务所(普通合伙) 43284
专利代理师 胡仿

(51)Int.Cl.
A61B 50/36(2016.01)
A61M 5/32(2006.01)
A61M 5/158(2006.01)

权利要求书1页 说明书4页 附图5页

(54)实用新型名称

一种锐器盒

(57)摘要

本实用新型涉及医用器具技术领域,公开了一种锐器盒,包括盒桶部,还包括可拆卸的螺纹安装在所述盒桶部上端的盒盖部,盖座上设置有用于对所述旋盖进行固定的锁止部,将旋盖可转动的卡合连接在所述盖座上,且盖座端螺纹连接在盒桶部的上端,并在旋盖上可折叠的安装有环扣,在进行使用时,通过将环扣打开,将手指插入环扣进行拉转旋盖对旋盖进行关闭,与传统的通过捏握旋盖的薄边进行旋转的方式相比,本锐器盒对旋盖的关闭方式更加便于进行施力,使得旋盖的关闭更加方便。

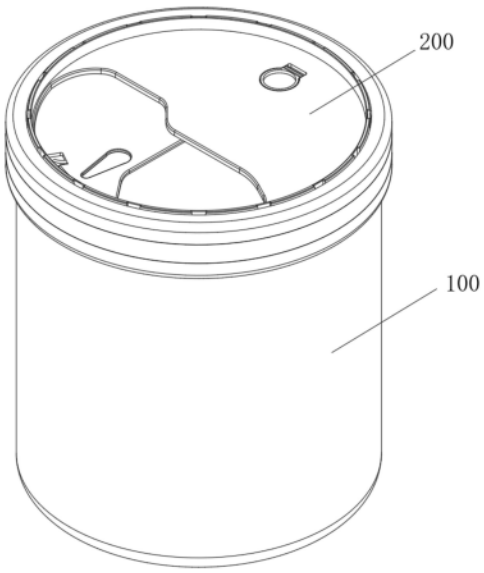

CN 222623094 U

1.一种锐器盒,包括盒桶部(100),其特征在于:还包括可拆卸的螺纹安装在所述盒桶部(100)上端的盒盖部(200),

其中,所述盒盖部(200)包括与盒桶部(100)上端螺纹连接的盖座(210)和可转动的卡合连接在所述盖座(210)上的旋盖(220),所述旋盖(220)上可折叠的安装有环扣(230);

所述盖座(210)上设置有用于对所述旋盖(220)进行固定的锁止部(300)。

2.根据权利要求1所述的一种锐器盒,其特征在于:所述盒桶部(100)包括桶体(110)和固定设置在所述桶体(110)上端的螺纹连接端(120)。

3.根据权利要求2所述的一种锐器盒,其特征在于:所述盖座(210)包括内螺纹连接套(211)和连接在所述内螺纹连接套(211)上的第一盖板(212),所述锁止部(300)设置在所述第一盖板(212)上;

所述内螺纹连接套(211)的内圈开设有用于卡合连接旋盖(220)的卡合槽(201)。

4.根据权利要求3所述的一种锐器盒,其特征在于:所述第一盖板(212)开设有用于对针头进行去除的去针口(202),所述去针口(202)为一端大一端小的水滴状,所述第一盖板(212)的一侧开设有第一放置口(203)。

5.根据权利要求4所述的一种锐器盒,其特征在于:所述锁止部(300)包括开设在所述第一盖板(212)上端面的导槽(301)和开设在所述导槽(301)一端的让位口(302),所述让位口(302)内连接有挡片(303)。

6.根据权利要求5所述的一种锐器盒,其特征在于:所述旋盖(220)包括第二盖板(221)和固定连接在所述第二盖板(221)上端的环边(222);

所述环边(222)的直径小于所述第二盖板(221)的直径,所述环边(222)与所述第二盖板(221)的边缘处形成用于卡合连接在所述卡合槽(201)内的卡合边(204)。

7.根据权利要求6所述的一种锐器盒,其特征在于:所述第二盖板(221)的一侧开设有第二放置口(205),所述第二盖板(221)的下端固定连接有定位柱(206),所述第二盖板(221)的上端面开设有用于安装所述环扣(230)的内凹槽(207);

所述定位柱(206)的长度与所述导槽(301)的深度相匹配,所述定位柱(206)的直径与所述导槽(301)的宽度相匹配。

一种锐器盒

技术领域

[0001] 本实用新型涉及医用器具技术领域,尤其是涉及一种锐器盒。

背景技术

[0002] 锐器盒用于盛装注射器、输液器等一次性使用物品的针头、各类刀片、头皮针、缝合针、安瓿、小玻璃等锐器,还用于收集带血的整副注射器、输血器、血袋等所有接触血液的医用器材等。医用锐器盒采用硬质塑料制造,具备耐穿刺、不渗漏、不易破裂、易于焚烧,封闭后无法正常打开的特点。

[0003] 现有的锐器盒在进行使用时,旋盖的关闭方式不方便,通过用手捏住旋盖的薄边进行旋转,但薄边薄且短不便于进行捏握,亟需一种能够便于进行关闭的锐器盒。

实用新型内容

[0004] 本实用新型提供一种锐器盒,以解决现有技术中的问题。

[0005] 本实用新型所解决的技术问题采用以下技术方案来实现:

[0006] 一种锐器盒,包括盒桶部,还包括可拆卸的螺纹安装在所述盒桶部上端的盒盖部,

[0007] 其中,所述盒盖部包括与盒桶部上端螺纹连接的盖座和可转动的卡合连接在所述盖座上的旋盖,所述旋盖上可折叠的安装有环扣;

[0008] 所述盖座上设置有用于对所述旋盖进行固定的锁止部。

[0009] 在一种具体的实施方案中,所述盒桶部包括桶体和固定设置在所述桶体上端的螺纹连接端。

[0010] 在一种具体的实施方案中,所述盖座包括内螺纹连接套和连接在所述内螺纹连接套上的第一盖板,所述锁止部设置在所述第一盖板上;

[0011] 所述内螺纹连接套的内圈开设有用于卡合连接旋盖的卡合槽。

[0012] 在一种具体的实施方案中,所述第一盖板开设有用于对针头进行去除的去针口,所述去针口为一端大一端小的水滴状,所述第一盖板的一侧开设有第一放置口。

[0013] 在一种具体的实施方案中,所述锁止部包括开设在所述第一盖板上端面的导槽和开设在所述导槽一端的让位口,所述让位口内连接有挡片。

[0014] 在一种具体的实施方案中,所述旋盖包括第二盖板和固定连接在所述第二盖板上端的环边;

[0015] 所述环边的直径小于所述第二盖板的直径,所述环边与所述第二盖板的边缘处形成用于卡合连接在所述卡合槽内的卡合边。

[0016] 在一种具体的实施方案中,所述第二盖板的一侧开设有第二放置口,所述第二盖板的下端固定连接有定位柱,所述第二盖板的上端面开设有用于安装所述环扣的内凹槽;

[0017] 所述定位柱的长度与所述导槽的深度相匹配,所述定位柱的直径与所述导槽的宽度相匹配。

[0018] 本实用新型具有的有益效果是:

[0019] 将旋盖可转动的卡合连接在所述盖座上,且盖座端螺纹连接在盒桶部的上端,并在旋盖上可折叠的安装有环扣,在进行使用时,通过将环扣打开,将手指插入环扣进行拉转旋盖对旋盖进行关闭,与传统的通过捏握旋盖的薄边进行旋转的方式相比,本锐器盒对旋盖的关闭方式更加便于进行施力,使得旋盖的关闭更加方便。

附图说明

[0020] 为了更清楚地说明本实用新型实施方案或现有技术中的技术方案,下面将对实施方案或现有技术描述中所需要使用的附图作简单地介绍,显而易见地,下面描述中的附图仅仅是本实用新型的一些实施方案,对于本领域普通技术人员来讲,在不付出创造性劳动性的前提下,还可以根据这些附图获得其他的附图。

[0021] 图1为本实用新型的整体结构示意图。

[0022] 图2为本实用新型的盒桶部结构示意图。

[0023] 图3为本实用新型的盒盖部结构示意图。

[0024] 图4为本实用新型的盖座结构示意图。

[0025] 图5为本实用新型的旋盖结构示意图。

[0026] 图6为图3中A处放大图。

[0027] 图中:100、盒桶部;110、桶体;120、螺纹连接端;200、盒盖部;210、盖座;211、内螺纹连接套;201、卡合槽;212、第一盖板;202、去针口;203、第一放置口;220、旋盖;221、第二盖板;222、环边;204、卡合边;205、第二放置口;206、定位柱;207、内凹槽;230、环扣;300、锁止部;301、导槽;302、让位口;303、挡片。

具体实施方式

[0028] 为使本申请实施方式的目的、技术方案和优点更加清楚,下面将结合本申请实施方式中的附图,对本申请实施方式中的技术方案进行清楚、完整地描述,显然,所描述的实施方式是本申请一部分实施方式,而不是全部的实施方式。基于本申请中的实施方式,本领域普通技术人员在没有作出创造性劳动前提下所获得的所有其他实施方式,都属于本申请保护的范围。

[0029] 因此,以下对在附图中提供的本申请的实施方式的详细描述并非旨在限制要求保护的本申请的范围,而是仅仅表示本申请的选定实施方式。基于本申请中的实施方式,本领域普通技术人员在没有作出创造性劳动前提下所获得的所有其他实施方式,都属于本申请保护的范围。

[0030] 应注意到:相似的标号和字母在下面的附图中表示类似项,因此,一旦某一项在一个附图中被定义,则在随后的附图中不需要对其进行进一步定义和解释。

[0031] 在本申请的描述中,需要理解的是,术语“中心”、“纵向”、“横向”、“长度”、“宽度”、“厚度”、“上”、“下”、“前”、“后”、“左”、“右”、“竖直”、“水平”、“顶”、“底”、“内”、“外”、“顺时针”、“逆时针”等指示的方位或位置关系为基于附图所示的方位或位置关系,仅是为了便于描述本申请和简化描述,而不是指示或暗示所指的设备或元件必须具有特定的方位、以特定的方位构造和操作,因此不能理解为对本申请的限制。

[0032] 此外,术语“第一”、“第二”仅用于描述目的,而不能理解为指示或暗示相对重要性

或者隐含指明所指示的技术特征的数量。由此,限定有“第一”、“第二”的特征可以明示或者隐含地包括一个或者更多个该特征。在本申请的描述中,“多个”的含义是两个或两个以上,除非另有明确具体的限定。

[0033] 在本申请中,除非另有明确的规定和限定,术语“安装”、“相连”、“连接”、“固定”等术语应做广义理解,例如,可以是固定连接,也可以是可拆卸连接,或成一体;可以是直接相连,也可以通过中间媒介间接相连,可以是两个元件内部的连通或两个元件的相互作用关系。对于本领域的普通技术人员而言,可以根据具体情况理解上述术语在本申请中的具体含义。

[0034] 在本申请中,除非另有明确的规定和限定,第一特征在第二特征之“上”或之“下”可以包括第一和第二特征直接接触,也可以包括第一和第二特征不是直接接触而是通过它们之间的另外的特征接触。而且,第一特征在第二特征“之上”、“上方”和“上面”包括第一特征在第二特征正上方和斜上方,或仅仅表示第一特征水平高度高于第二特征。第一特征在第二特征“之下”、“下方”和“下面”包括第一特征在第二特征正下方和斜下方,或仅仅表示第一特征水平高度小于第二特征。

[0035] 参照图1-3所示,本实用新型提供了一种锐器盒,包括盒桶部100,还包括可拆卸的螺纹安装在盒桶部100上端的盒盖部200,

[0036] 其中,盒盖部200包括与盒桶部100上端螺纹连接的盖座210和可转动的卡合连接在盖座210上的旋盖220,旋盖220上可折叠的安装有环扣230;

[0037] 盖座210上设置有用于对旋盖220进行固定的锁止部300。

[0038] 将旋盖220可转动的卡合连接在盖座210上,且盖座210端螺纹连接在盒桶部100的上端,并在旋盖220上可折叠的安装有环扣230,在进行使用时,通过将环扣230打开,将手指插入环扣230进行拉转旋盖220对旋盖220进行关闭,与传统的通过捏握旋盖的薄边进行旋转的方式相比,本锐器盒对旋盖220的关闭方式更加便于进行施力,使得旋盖220的关闭更加方便。

[0039] 作为上述实施方式的进一步优选,参照图2所示,盒桶部100包括桶体110和固定设置在桶体110上端的螺纹连接端120。

[0040] 作为上述实施方式的进一步优选,参照图3-4所示,盖座210包括内螺纹连接套211和连接在内螺纹连接套211上的第一盖板212,锁止部300设置在第一盖板212上;

[0041] 内螺纹连接套211的内圈开设有用于卡合连接旋盖220的卡合槽201。

[0042] 第一盖板212开设有用于对针头进行去除的去针口202,去针口202为一端大一端小的水滴状,第一盖板212的一侧开设有第一放置口203。

[0043] 作为上述实施方式的进一步优选,参照图4所示,锁止部300包括开设在第一盖板212上端面的导槽301和开设在导槽301一端的让位口302,让位口302内连接有挡片303。

[0044] 作为上述实施方式的进一步优选,参照图3和图5-6所示,旋盖220包括第二盖板221和固定连接在第二盖板221上端的环边222;

[0045] 环边222的直径小于第二盖板221的直径,环边222与第二盖板221的边缘处形成用于卡合连接在卡合槽201内的卡合边204。

[0046] 第二盖板221的一侧开设有第二放置口205,第二盖板221的下端固定连接有定位柱206,第二盖板221的上端面开设有用于安装环扣230的内凹槽207;

[0047] 定位柱206的长度与导槽301的深度相匹配,定位柱206的直径与导槽301的宽度相匹配。

[0048] 在对旋盖220进行旋转关闭时,通过将手指插入环扣230进行拉转旋盖220对旋盖220进行关闭,旋盖220在旋转时定位柱206定位转入导槽301内,当旋盖220完全关闭时,定位柱206转入让位口302内,挡片303为弧形结构,定位柱206被挡片303挡住进行锁止,使得旋盖220无法正常打开。

[0049] 以上显示和描述了本实用新型的基本原理和主要特征和本实用新型的优点。本行业的技术人员应该了解,本实用新型不受上述实施例的限制,上述实施例和说明书中描述的只是说明本实用新型的原理,在不脱离本实用新型精神和范围的前提下,本实用新型还会有各种变化和改进,这些变化和改进都落入要求保护的本实用新型范围内。本实用新型要求保护范围由所附的权利要求书及其等效物界定。

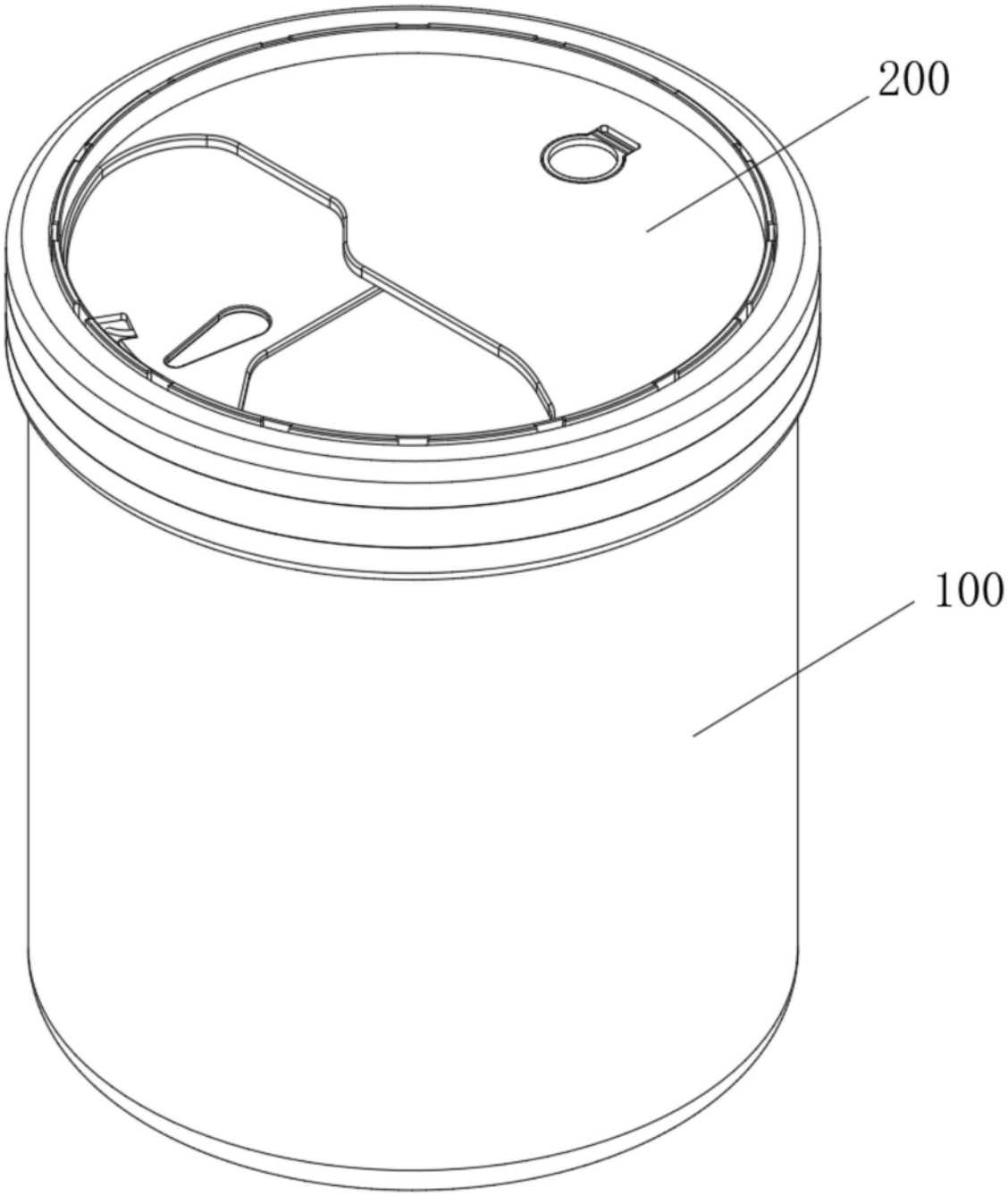

图1

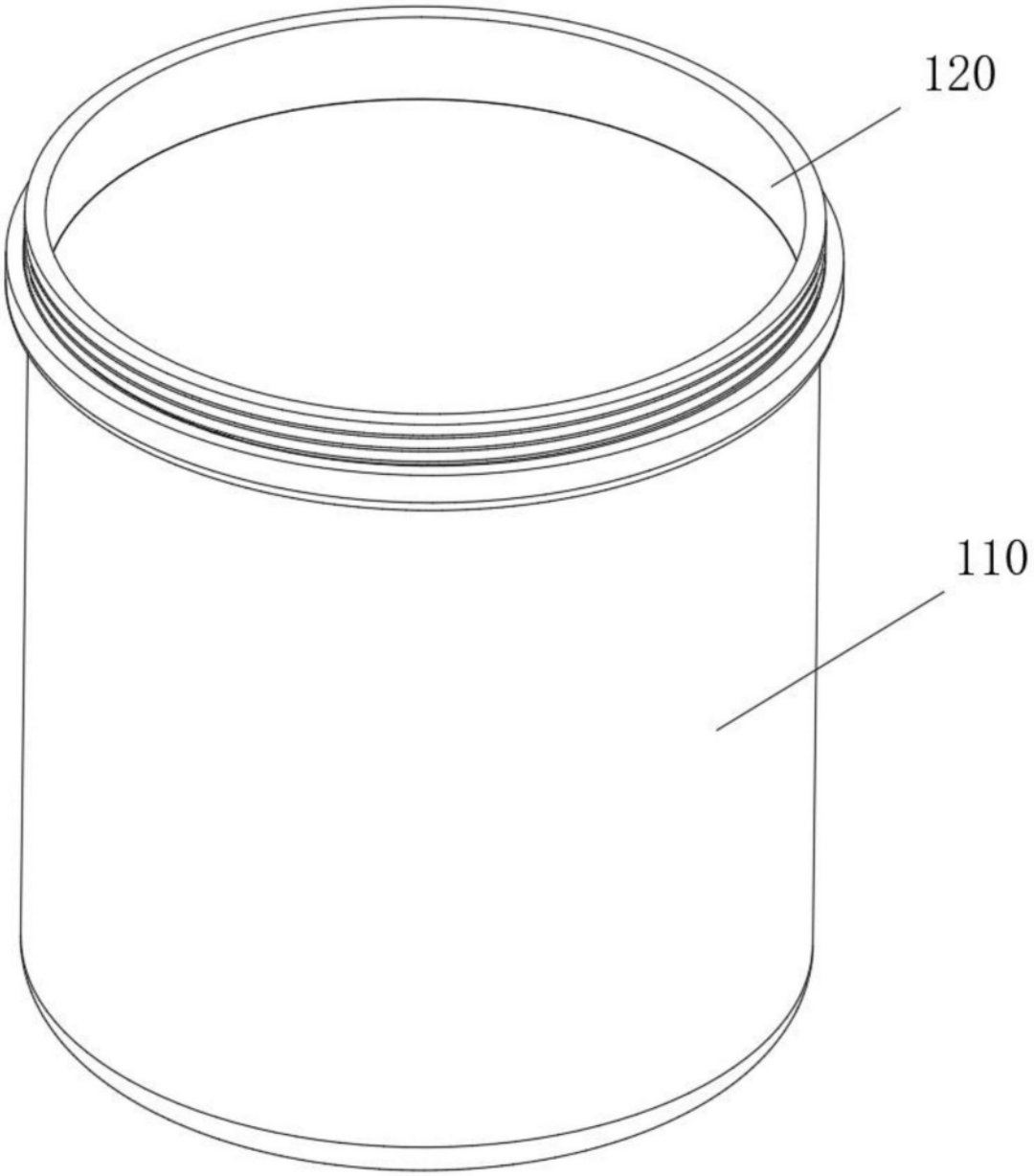

图2

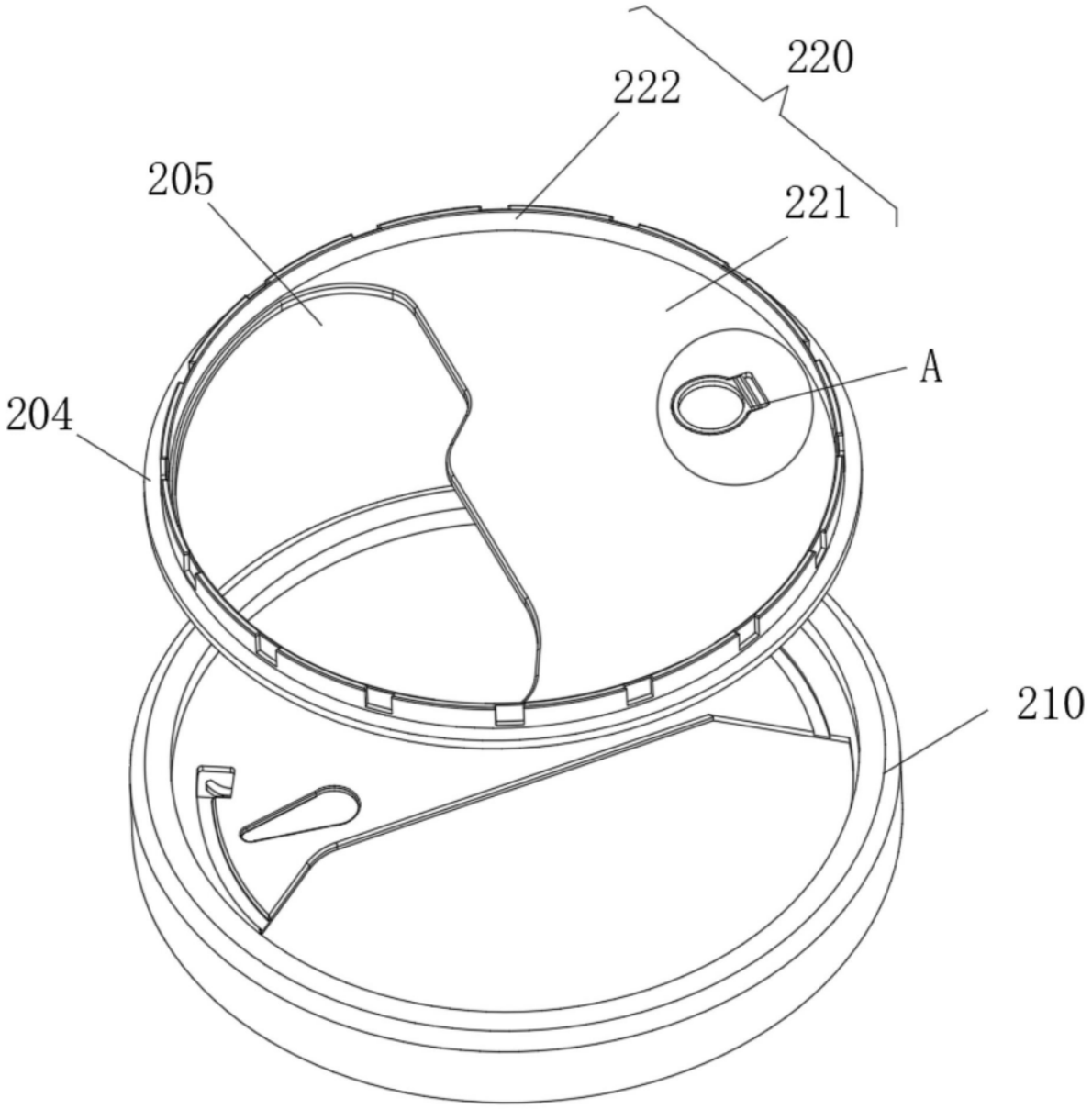

图3

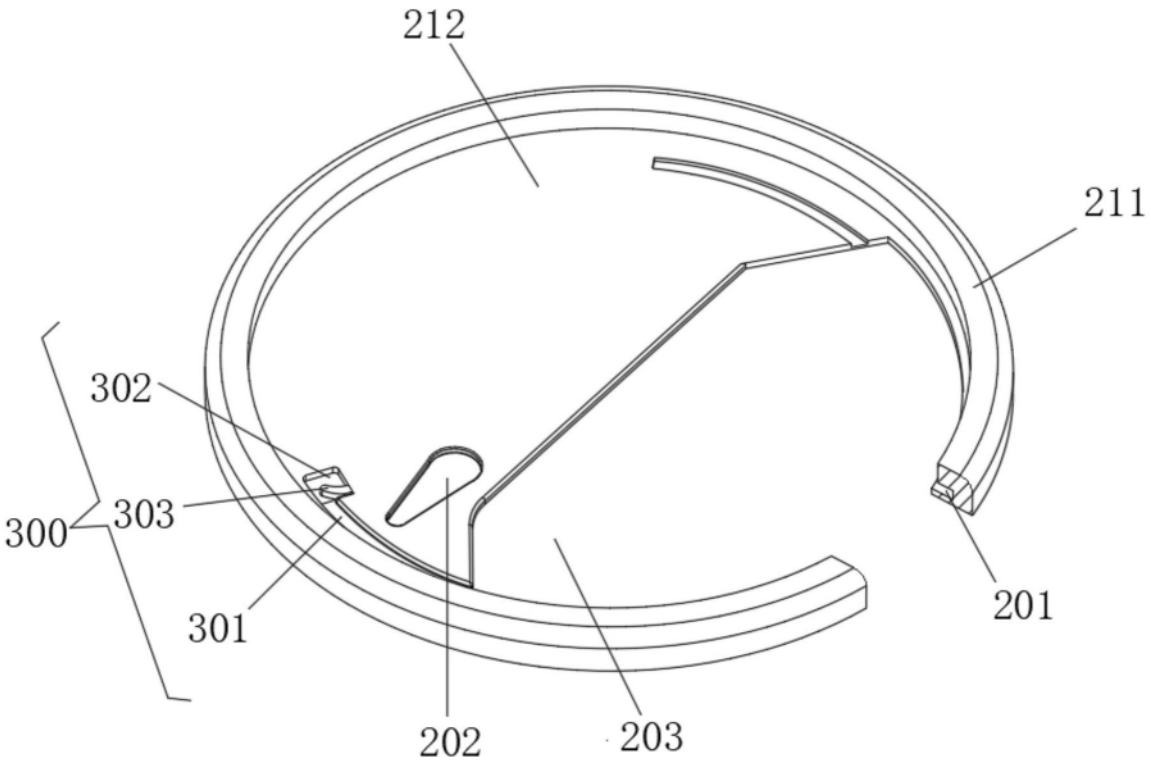

图4

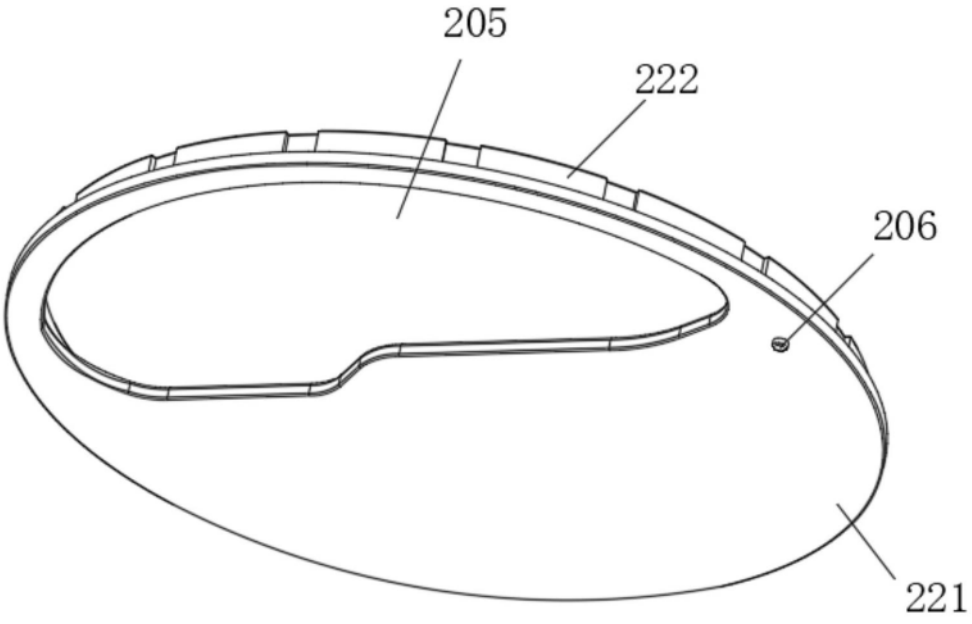

图5

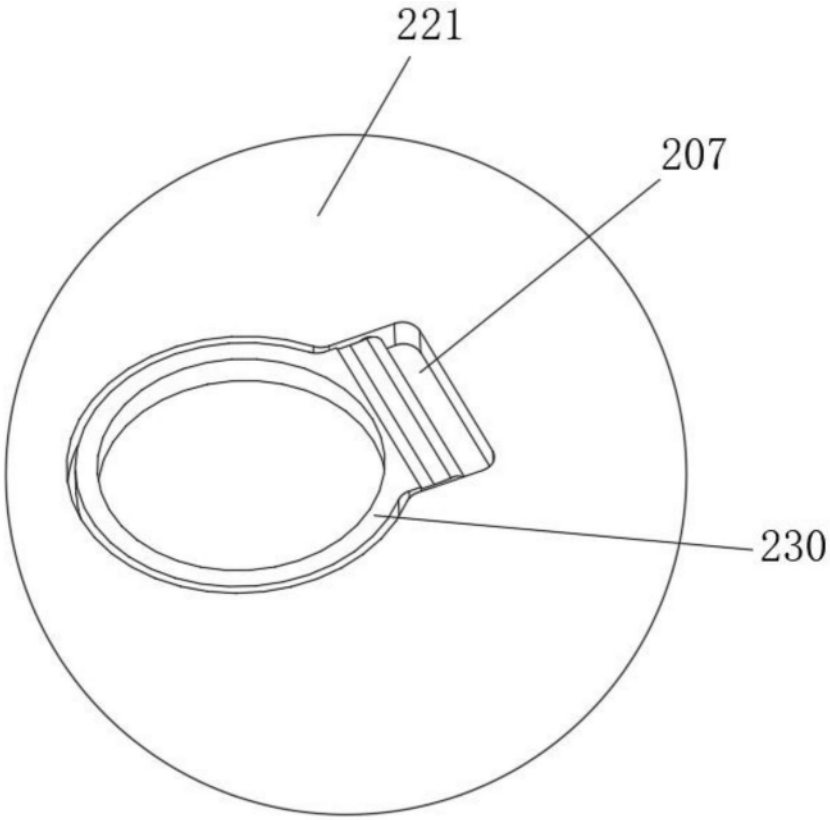

图6