(19)中华人民共和国国家知识产权局

(12)实用新型专利

(10)授权公告号 CN 209366205 U
(45)授权公告日 2019.09.10

(21)申请号 201821973340.2

(22)申请日 2018.11.27

(73)专利权人 北京飞捷腾达货运代理有限公司
地址 101300 北京市顺义区南法信镇金关北二街3号院2号楼505室

(72)发明人 石磊

(51)Int.Cl.
B62B 3/02(2006.01)
B62B 3/00(2006.01)

权利要求书1页 说明书3页 附图2页

(54)实用新型名称

一种物流仓库用防倾倒推车

(57)摘要

本实用新型涉及物流运输车技术领域，尤其是涉及一种物流仓库用防倾倒推车，包括底板、安装于所述底板下表面的滚轮以及铰接于所述底板上表面且靠近其一端的推杆，所述底板远离所述推杆一侧且位于所述底板两端的位置分别固接有一耳板，所述耳板朝远离所述底板的方向水平延伸，两所述耳板的上表面分别螺纹连接有竖直设置的立杆，两所述立杆之间设置有挡板，两所述立杆相互靠近的一侧分别开设有供所述挡板的两侧边滑动插接的、竖向的滑槽，所述滑槽远离所述耳板的一端为通槽。本实用新型的优点是结构简单、便于拆装，可以避免货物在上坡的过程中，从推车上掉落，造成不必要的损失。

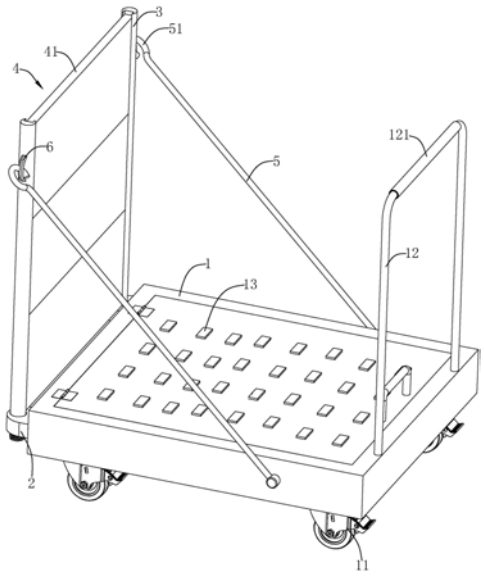

CN 209366205 U

1.一种物流仓库用防倾倒推车,包括底板(1)、安装于所述底板(1)下表面的滚轮(11)以及铰接于所述底板(1)上表面且靠近其一端的推杆(12),其特征在于:所述底板(1)远离所述推杆(12)一侧且位于所述底板(1)两端的位置分别固接有一耳板(2),所述耳板(2)朝远离所述底板(1)的方向水平延伸,两所述耳板(2)的上表面分别螺纹连接有竖直设置的立杆(3),两所述立杆(3)之间设置有挡板(4),两所述立杆(3)相互靠近的一侧分别开设有供所述挡板(4)的两侧边滑动插接的、竖向的滑槽(31),所述滑槽(31)远离所述耳板(2)的一端为通槽。

2.根据权利要求1所述的一种物流仓库用防倾倒推车,其特征在于:所述挡板(4)包括多块分体设置的矩形板(41)。

3.根据权利要求1所述的一种物流仓库用防倾倒推车,其特征在于:所述底板(1)上靠近所述立杆(3)两侧的位置分别铰接有一绳索(5),所述绳索(5)远离所述底板(1)的一端固接有挂钩(51),所述立杆(3)上固接有供所述挂钩(51)钩接以使所述绳索(5)张紧的固定环(6)。

4.根据权利要求1所述的一种物流仓库用防倾倒推车,其特征在于:所述底板(1)的上表面开设有放置所述挡板(4)的容纳槽(14),所述容纳槽(14)的上方设有用于打开或关闭所述容纳槽(14)的盖板(7),所述盖板(7)远离所述推杆(12)的一侧与所述底板(1)相铰接。

5.根据权利要求4所述的一种物流仓库用防倾倒推车,其特征在于:所述容纳槽(14)的开口处设有供所述盖板(7)搭接的台阶(141)。

6.根据权利要求4所述的一种物流仓库用防倾倒推车,其特征在于:所述盖板(7)上表面靠近所述推杆(12)的一端固接有把手(71)。

7.根据权利要求4所述的一种物流仓库用防倾倒推车,其特征在于:所述盖板(7)的上表面均匀设置有若干防滑条(13)。

8.根据权利要求1所述的一种物流仓库用防倾倒推车,其特征在于:所述推杆(12)呈倒U型,其远离底板(1)的一端套接有护手垫(121)。

一种物流仓库用防倾倒推车

技术领域

[0001] 本实用新型涉及物流运输车技术领域，尤其是涉及一种物流仓库用防倾倒推车。

背景技术

[0002] 推车是一种用于运输小型货物的运输工具，主要包括底板、安装于底板下表面的滚轮以及铰接于底板上表面且靠近其一端的推杆，由于其成本低、便于操作，广泛应用于物流仓库、厂房、码头、运输通道等地。

[0003] 现有的推车包括底板，底板下表面的四角处分别安装有滚轮，底板上表面且靠近其一端的位置铰接有推杆，工作时，将货物放置在底板上，然后通过推杆进行运输。

[0004] 当工作人员拉动推车上坡时，货物受自身重力的影响可能会朝坡下发生偏移，进而导致其掉落在地上，一些贵重的货物或危险品掉在地上后会造成极大的经济损失，为避免这种情况发生，通常还需要一名工作人员在推车的后面扶着，但是这种方式较为浪费人力。

实用新型内容

[0005] 本实用新型的目的是提供一种物流仓库用防倾倒推车，其优点是结构简单、便于拆装，可以避免货物在上坡的过程中，从推车上掉落，造成不必要的损失。

[0006] 本实用新型的上述技术目的是通过以下技术方案得以实现的：一种物流仓库用防倾倒推车，包括底板、安装于所述底板下表面的滚轮以及铰接于所述底板上表面且靠近其一端的推杆，所述底板远离所述推杆一侧且位于所述底板两端的位置分别固接有一耳板，所述耳板朝远离所述底板的方向水平延伸，两所述耳板的上表面分别螺纹连接有竖直设置的立杆，两所述立杆之间设置有挡板，两所述立杆相互靠近的一侧分别开设有供所述挡板的两侧边滑动插接的、竖向的滑槽，所述滑槽远离所述耳板的一端为通槽。

[0007] 通过上述技术方案，运输货物上坡前，将两立杆分别螺纹连接在两耳板上，并调整好两滑槽之间的相对位置，然后将挡板由两滑槽的顶端插入，使其被活动固定在两立杆之间，当工作人员拉动小车上坡时，货物受重力的影响朝挡板的一侧挤压，此时，挡板对货物进行阻挡，相比于现有技术中的推车，本申请中的推车可根据工作人员运输的需要，通过安装立杆和挡板来对货物进行阻挡，防止货物在上坡的过程中，从推车上掉落，造成不必要的损失；同时所加设的部件结构简单，便于拆装。

[0008] 本实用新型进一步设置为：所述挡板包括多块分体设置的矩形板。

[0009] 通过上述技术方案，安装时，工作人员可根据推车上所堆码的货物的高度，来判断所需安装的矩形板的数量，从而来调整挡板的高度。

[0010] 本实用新型进一步设置为：所述底板上靠近所述立杆两侧的位置分别铰接有一绳索，所述绳索远离所述底板的一端固接有挂钩，所述立杆上固接有供所述挂钩钩接以使所述绳索张紧的固定环。

[0011] 通过上述技术方案，当立杆和挡板安装完毕后，将挂钩钩挂在固定环上，此时绳索

处于张紧状态，绳索的设置，用于对立杆提供一个拉力，上坡时，挡板、立杆以及绳索之间一同分担货物倾斜时，对挡板和立杆的压力，避免立杆受压变形。

[0012] 本实用新型进一步设置为：所述底板的上表面开设有放置所述挡板的容纳槽，所述容纳槽的上方设有用于打开或关闭所述容纳槽的盖板，所述盖板远离所述推杆的一侧与所述底板相铰接。

[0013] 通过上述技术方案，容纳槽的设置，便于携带挡板和立杆，使工作人员能够根据运输的需要，随时进行拆装，每次取放完毕后，通过盖板对容纳槽进行封盖。

[0014] 本实用新型进一步设置为：所述容纳槽的开口处设有供所述盖板搭接的台阶。

[0015] 通过上述技术方案，台阶的设置，用于对盖板进行支撑，当工作人员将盖板盖在容纳槽上后，盖板搭接在台阶处且与底板的上表面相平齐。

[0016] 本实用新型进一步设置为：所述盖板上表面靠近所述推杆的一端固接有把手。

[0017] 通过上述技术方案，把手的设置，便于工作人员对盖板进行操作。

[0018] 本实用新型进一步设置为：所述盖板的上表面均匀设置有若干防滑条。

[0019] 通过上述技术方案，防滑条的设置，用于增加货物与底板之间的摩擦力，防止货物从推车上滑落。

[0020] 本实用新型进一步设置为：所述推杆呈倒U型，其远离底板的一端套接有护手垫。

[0021] 通过上述技术方案，护手垫由软质的保温材料制成，冬天时，气温较低，护手垫的设置，能够对工作人员的手掌进行保护，避免其直接与冰凉推杆直接接触。

[0022] 综上所述，本实用新型的有益技术效果为：

[0023] 1、运输货物上坡前，将两立杆分别螺纹连接在两耳板上，并调整好两滑槽之间的相对位置，然后将挡板由两滑槽的顶端插入，使其被活动固定在两立杆之间，当工作人员拉动小车上坡时，货物受重力的影响朝挡板的一侧挤压，此时，挡板对货物进行阻挡，相比于现有技术中的推车，本申请中的推车可根据工作人员运输的需要，通过安装立杆和挡板来对货物进行阻挡，防止货物在上坡的过程中，从推车上掉落，造成不必要的损失；同时所加设的部件结构简单，便于拆装；

[0024] 2、绳索的设置，用于对立杆提供一个拉力，上坡时，挡板、立杆以及绳索之间一同分担货物倾斜时，对挡板和立杆的压力，避免立杆受压变形；

[0025] 3、容纳槽的设置，便于携带挡板和立杆，使工作人员能够根据运输的需要，随时进行拆装，每次取放完毕后，通过盖板对容纳槽进行封盖。

附图说明

[0026] 图1是本实用新型的整体结构示意图；

[0027] 图2是体现容纳槽及台阶的结构示意图。

[0028] 图中，1、底板；11、滚轮；12、推杆；121、护手垫；13、防滑条；14、容纳槽；141、台阶；2、耳板；3、立杆；31、滑槽；4、挡板；41、矩形板；5、绳索；51、挂钩；6、固定环；7、盖板；71、把手。

具体实施方式

[0029] 参照图1，为本实用新型公开的一种物流仓库用防倾倒推车，包括底板1，底板1下

表面的四角处分别安装有滚轮11，底板1上表面且靠近其一端的位置铰接有呈倒U型的推杆12，工作时，将货物放置在底板1上，然后通过推杆12进行运输。推杆12上远离底板1的一端套接有护手垫121，其由软质的保温材料制成，冬天时，气温较低，护手垫121的设置，能够对工作人员的手掌进行保护，避免其直接与冰凉推杆12直接接触。

[0030] 参照图1和图2，底板1上远离推杆12一侧且位于底板1两端的位置分别固接有一耳板2，其朝远离底板1的方向水平延伸，两耳板2的上表面分别竖直设置有一立杆3，其与耳板2之间通过螺纹连接，两立杆3之间设置有挡板4，两立杆3相互靠近的一侧分别开设有竖向的滑槽31，两滑槽31远离耳板2的一端均为通槽，挡板4的两侧边滑动插接在两立杆3的滑槽31之间，用于对货物进行阻挡。

[0031] 运输货物上坡前，将两立杆3分别螺纹连接在两耳板2上，并调整好两滑槽31之间的相对位置，然后将挡板4由两滑槽31的顶端插入，使其被活动固定在两立杆3之间，当工作人员拉动小车上坡时，货物受重力的影响朝挡板4的一侧挤压，此时，挡板4对货物进行阻挡，相比于现有技术中的推车，本申请中的推车可根据工作人员运输的需要，通过安装立杆3和挡板4来对货物进行阻挡，防止货物在上坡的过程中，从推车上掉落，造成不必要的损失；同时所加设的部件结构简单，便于拆装。

[0032] 进一步的，参照图1，盖板7的上表面均匀设置有若干防滑条13，用于增加货物与底板1之间的摩擦力，防止货物从推车上滑落。

[0033] 进一步的，参照图1，挡板4包括多块分体设置的矩形板41，安装时，工作人员可根据推车上所堆码的货物的高度，来判断所需安装的矩形板41的数量，从而来调整挡板4的高度。

[0034] 参照图1，为提高立杆3和挡板4之间对较重货物的支撑力，在底板1上靠近立杆3两侧的位置分别铰接有一绳索5，在绳索5远离底板1的一端固接一挂钩51，在立杆3上固接一固定环6，当立杆3和挡板4安装完毕后，将挂钩51钩挂在固定环6上，此时绳索5处于张紧状态，绳索5的设置，用于对立杆3提供一个拉力，上坡时，挡板4、立杆3以及绳索5之间一同分担货物倾斜时，对挡板4和立杆3的压力，避免立杆3受压变形。

[0035] 进一步的，参照图1和图2，底板1的上表面开设有一容纳槽14，以便于携带挡板4和立杆3，使工作人员能够根据运输的需要，随时进行拆装。容纳槽14的上方设有一盖板7，其远离推杆12的一侧与底板1相铰接，用于打开或关闭容纳槽14。盖板7上表面靠近推杆12的一端固接有把手71，以便于工作人员对盖板7进行操作。

[0036] 参照图1和图2，容纳槽14的开口处设有台阶141，用于对盖板7进行支撑，当工作人员将盖板7盖在容纳槽14上后，盖板7搭接在台阶141处且与底板1的上表面相平齐。

[0037] 本具体实施方式的实施例均为本实用新型的较佳实施例，并非依此限制本实用新型的保护范围，故：凡依本实用新型的结构、形状、原理所做的等效变化，均应涵盖于本实用新型的保护范围之内。

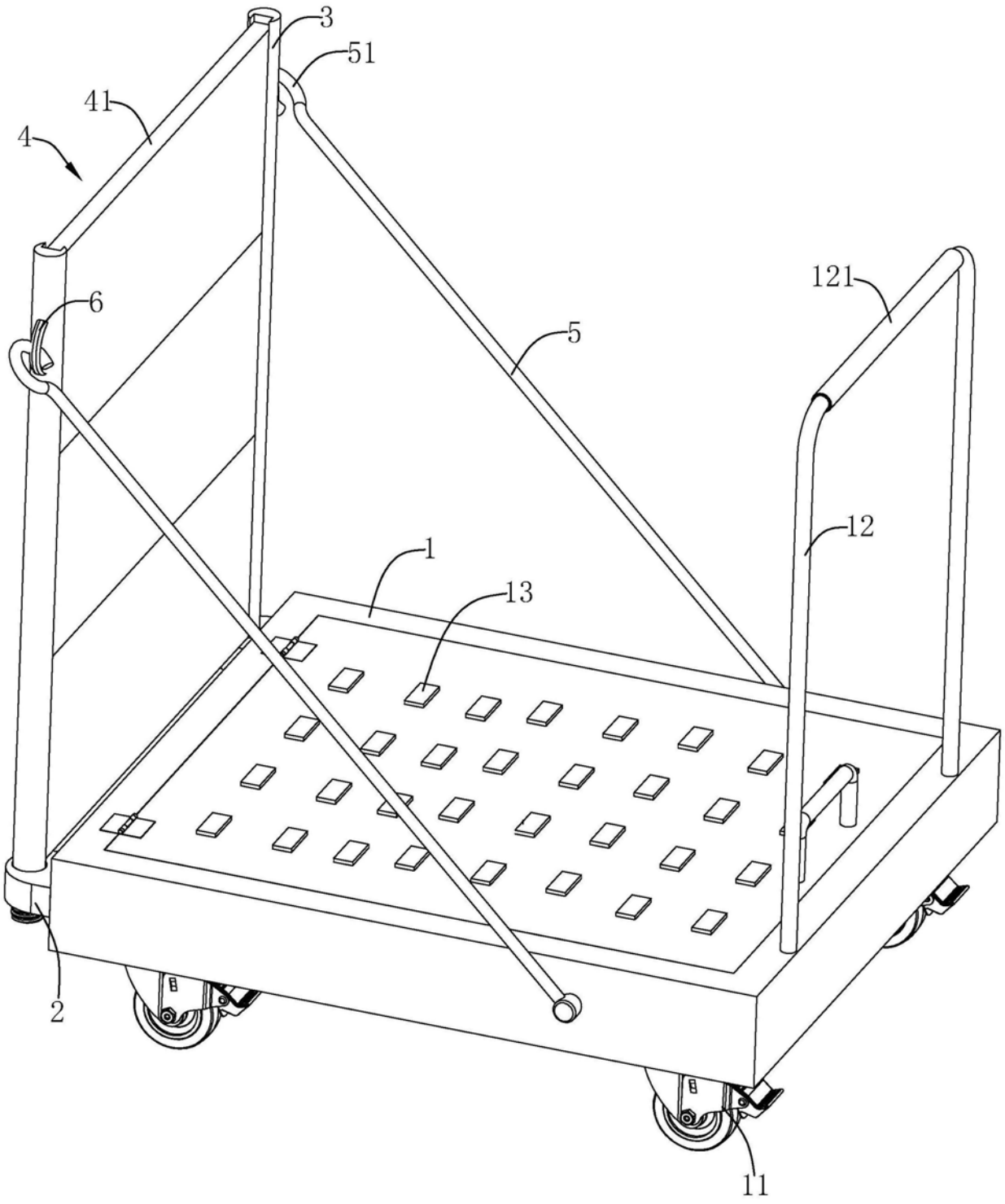

图1

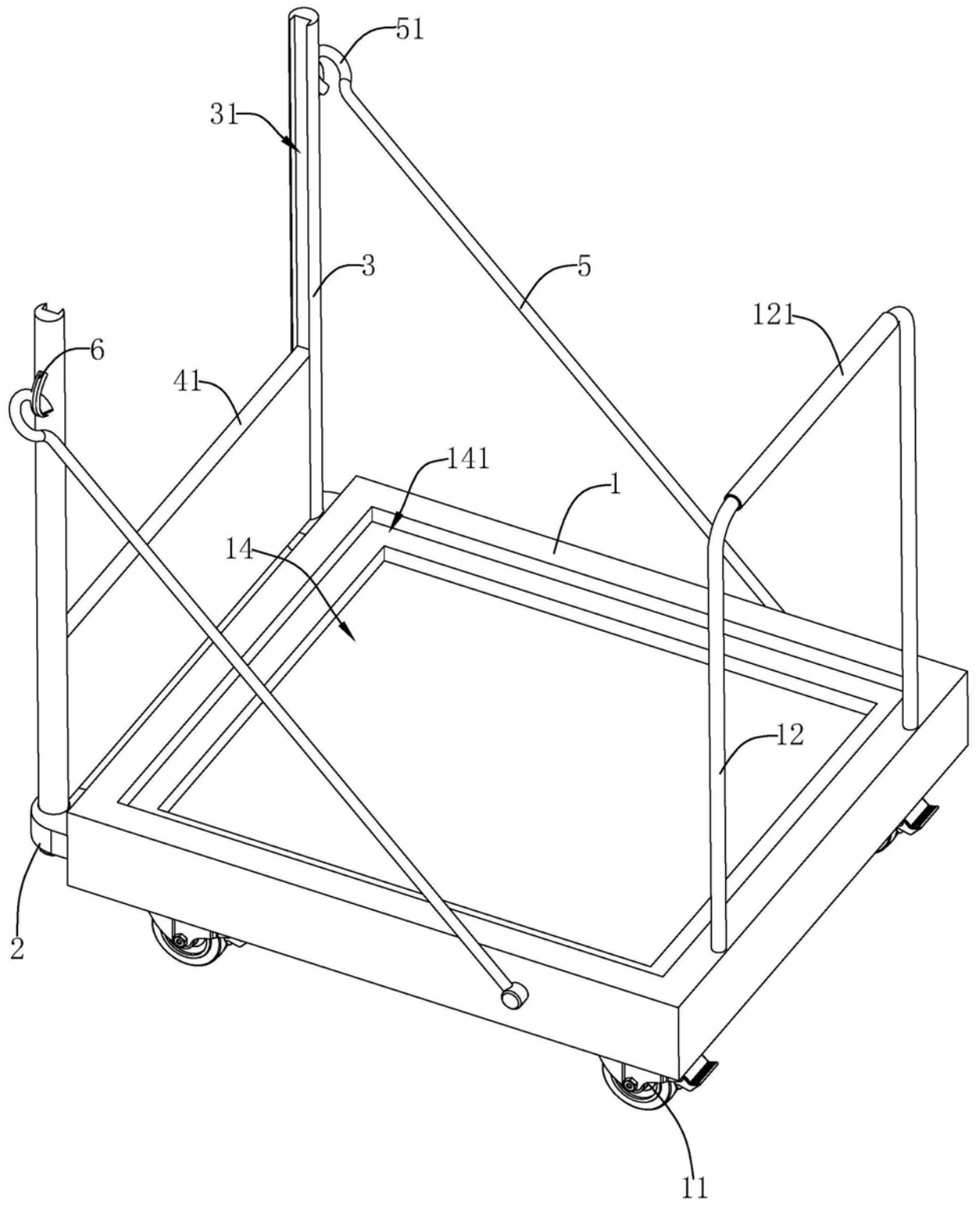

图2