(19)中华人民共和国国家知识产权局

(12)实用新型专利

(10)授权公告号 CN 214139305 U
(45)授权公告日 2021.09.07

(21)申请号 202022526277.1

(22)申请日 2020.11.04

(73)专利权人 广东汝元生物科技有限公司
地址 512000 广东省韶关市乳源县乳城镇环城二路(原检察院)一楼102A(仅作办公场所使用)

(72)发明人 滕飞

(74)专利代理机构 上海微策知识产权代理事务所(普通合伙) 31333
代理人 张静

(51)Int.Cl.
B65D 1/02(2006.01)
B65D 81/38(2006.01)
B65D 53/02(2006.01)
B65D 41/28(2006.01)

权利要求书1页 说明书3页 附图3页

(54)实用新型名称

一种可长时间存储的中药油包装瓶

(57)摘要

本实用新型公开了一种可长时间存储的中药油包装瓶，包括底座，所述底座的上端面固定安装有外瓶，所述外瓶的内部固定安装有内瓶，所述外瓶的上端面固定安装有瓶口，所述瓶口的外侧设置有第一螺纹圈，所述瓶口的外侧设置有瓶盖。该可长时间存储的中药油包装瓶，利用外瓶和内瓶可以将隔绝外部温度对装置内部中药油的影响，进而实现中药油的长时间储存，利用密封圈、瓶盖和外瓶可以对瓶盖的内部进行密封，利用密封塞、连接管和密封环可以对瓶盖的内部进行密封，通过双重密封的设计，可以隔绝外界空气对外瓶内部的影响，且装置整体采用PET塑料材质制成，降低了装置的生产成本的同时也可以减少装置对环境的影响，同时也降低了装置的重量，便于使用。

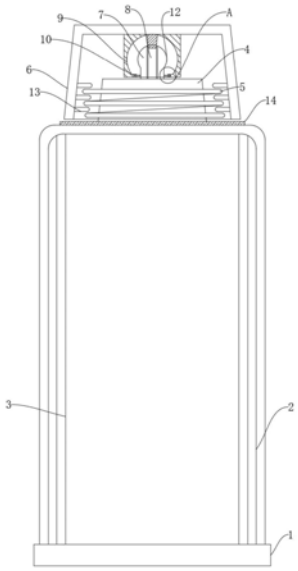

CN 214139305 U

1.一种可长时间存储的中药油包装瓶，包括底座(1)，其特征在于：所述底座(1)的上端面固定安装有外瓶(2)，所述外瓶(2)的内部固定安装有内瓶(3)，所述外瓶(2)的上端面固定安装有瓶口(4)，所述瓶口(4)的外侧设置有第一螺纹圈(5)，所述瓶口(4)的外侧设置有瓶盖(6)，所述瓶口(4)的上端面固定安装有瓶球(7)，所述瓶球(7)的内部设置有连接管(8)，所述瓶盖(6)内部的顶部固定安装有固定块(9)，所述固定块(9)的内部设置有安装槽(10)，所述安装槽(10)的内部设置有密封环(11)，所述固定块(9)内部的顶部固定安装有密封塞(12)，所述瓶盖(6)的内壁上设置有第二螺纹圈(13)。

2.根据权利要求1所述的一种可长时间存储的中药油包装瓶，其特征在于：所述外瓶(2)与内瓶(3)呈圆柱状，所述外瓶(2)与内瓶(3)的圆心位于同一竖直线上。

3.根据权利要求1所述的一种可长时间存储的中药油包装瓶，其特征在于：所述瓶盖(6)和瓶口(4)通过第一螺纹圈(5)与第二螺纹圈(13)固定连接，所述瓶盖(6)和瓶口(4)之间设置有密封圈(14)。

4.根据权利要求1所述的一种可长时间存储的中药油包装瓶，其特征在于：所述连接管(8)的下端延伸至外瓶(2)的内部，所述瓶球(7)下端的外径与密封环(11)的内径相同，所述密封环(11)采用橡胶材质制成。

5.根据权利要求1所述的一种可长时间存储的中药油包装瓶，其特征在于：所述密封塞(12)呈上大下小状结构，所述密封塞(12)下端的外径小于连接管(8)的内径。

6.根据权利要求1所述的一种可长时间存储的中药油包装瓶，其特征在于：所述瓶口(4)呈上小下大状，所述外瓶(2)、内瓶(3)、底座(1)和瓶盖(6)均采用PET塑料材质制成。

一种可长时间存储的中药油包装瓶

技术领域

[0001] 本实用新型涉及中药油包装瓶技术领域，具体为一种可长时间存储的中药油包装瓶。

背景技术

[0002] 纯天然的中草药植物精油萃取提炼的中草药千千万万，我国服员辽阔，自然条件优越，品种极为丰富；依据经典古方配伍组方的中药配方精油，针对性强，效果比较显著；侧重点在药性的功效，能直接入经络产品作用，经由皮肤直接入经络、滋脏腑，有效成分得以小分子吸收。在中药油的存放过程中往往都需要使用包装瓶进行存放。

[0003] 但是现有大多数的中药油包装瓶采用的是玻璃材质制成，玻璃材质制成的包装瓶在存放的过程中常常有包装瓶碎裂情况的发生，且现有大多数的包装瓶密封效果较差，不能长时间进行存储，不便于使用。

实用新型内容

[0004] 本实用新型的目的在于提供一种可长时间存储的中药油包装瓶，以解决上述背景技术中提出现有大多数的中药油包装瓶采用的是玻璃材质制成，玻璃材质制成的包装瓶在存放的过程中常常有包装瓶碎裂情况的发生，且现有大多数的包装瓶密封效果较差，不能长时间进行存储，不便于使用的问题。

[0005] 为实现上述目的，本实用新型提供如下技术方案：一种可长时间存储的中药油包装瓶，包括底座，所述底座的上端面固定安装有外瓶，所述外瓶的内部固定安装有内瓶，所述外瓶的上端面固定安装有瓶口，所述瓶口的外侧设置有第一螺纹圈，所述瓶口的外侧设置有瓶盖，所述瓶口的上端面固定安装有瓶球，所述瓶球的内部设置有连接管，所述瓶盖内部的顶部固定安装有固定块，所述固定块的内部设置有安装槽，所述安装槽的内部设置有密封环，所述固定块内部的顶部固定安装有密封塞，所述瓶盖的内壁上设置有第二螺纹圈。

[0006] 优选的，所述外瓶与内瓶呈圆柱状，所述外瓶与内瓶的圆心位于同一竖直线上。

[0007] 优选的，所述瓶盖和瓶口通过第一螺纹圈与第二螺纹圈固定连接，所述瓶盖和瓶口之间设置有密封圈。

[0008] 优选的，所述连接管的下端延伸至外瓶的内部，所述瓶球下端的外径与密封环的内径相同，所述密封环采用橡胶材质制成。

[0009] 优选的，所述密封塞呈上大下小状结构，所述密封塞下端的外径小于连接管的内径。

[0010] 优选的，所述瓶口呈上小下大状，所述外瓶、内瓶、底座和瓶盖均采用PET塑料材质制成。

[0011] 与现有技术相比，本实用新型的有益效果是：

[0012] 该可长时间存储的中药油包装瓶，利用外瓶和内瓶可以隔绝外部温度对装置内部中药油的影响，进而实现中药油的长时间储存，利用密封圈、瓶盖和外瓶可以对瓶盖的内部

进行密封，利用密封塞、连接管和密封环可以对瓶盖的内部进行密封，通过双重密封的设计，可以隔绝外界空气对外瓶内部的影响，且装置整体采用PET塑料材质制成，降低了装置的生产成本的同时也可以减少装置对环境的影响，同时也降低了装置的重量，具有耐用不易碎等特点，便于使用。

附图说明

[0013] 图1为本实用新型立体结构示意图；

[0014] 图2为本实用新型剖面结构示意图；

[0015] 图3为本实用新型图2中A处放大结构示意图；

[0016] 图4为本实用新型俯视结构示意图。

[0017] 图中：1、底座；2、外瓶；3、内瓶；4、瓶口；5、第一螺纹圈；6、瓶盖；7、瓶球；8、连接管；9、固定块；10、安装槽；11、密封环；12、密封塞；13、第二螺纹圈；14、密封圈。

具体实施方式

[0018] 下面将结合本实用新型实施例中的附图，对本实用新型实施例中的技术方案进行清楚、完整地描述，显然，所描述的实施例仅仅是本实用新型一部分实施例，而不是全部的实施例。基于本实用新型中的实施例，本领域普通技术人员在没有做出创造性劳动前提下所获得的所有其他实施例，都属于本实用新型保护的范围。

[0019] 请参阅图1-4，本实用新型提供一种技术方案：一种可长时间存储的中药油包装瓶，包括底座1，底座1的上端面固定安装有外瓶2，外瓶2的内部固定安装有内瓶3，外瓶2的上端面固定安装有瓶口4，瓶口4的外侧设置有第一螺纹圈5，瓶口4的外侧设置有瓶盖6，瓶口4的上端面固定安装有瓶球7，瓶球7的内部设置有连接管8，瓶盖6内部的顶部固定安装有固定块9，固定块9的内部设置有安装槽10，安装槽10的内部设置有密封环11，固定块9内部的顶部固定安装有密封塞12，瓶盖6的内壁上设置有第二螺纹圈13。

[0020] 进一步的，外瓶2与内瓶3呈圆柱状，外瓶2与内瓶3的圆心位于同一竖直线上，利用外瓶2和内瓶3隔绝外部温度对装置内部中药油的影响，进而实现中药油的长时间储存。

[0021] 进一步的，瓶盖6和瓶口4通过第一螺纹圈5与第二螺纹圈13固定连接，瓶盖6和瓶口4之间设置有密封圈14，利用密封圈14可以将外部空气隔绝在装置的外侧，进而实现中药油的长时间储存。

[0022] 进一步的，连接管8的下端延伸至外瓶2的内部，瓶球7下端的外径与密封环11的内径相同，密封环11采用橡胶材质制成，利用密封环11可以对瓶球7进行密封，避免空气进入连接管8的内部，进而实现中药油的长时间储存。

[0023] 进一步的，密封塞12呈上大下小状结构，密封塞12下端的外径小于连接管8的内径，可以对连接管8进行密封。

[0024] 进一步的，瓶口4呈上小下大状，外瓶2、内瓶3、底座1和瓶盖6均采用PET塑料材质制成，制造成本低，使用寿命长，对环境的影响小。

[0025] 工作原理：首先，在工作人员使用装置的过程中，工作人员将中药油从连接管8灌入外瓶2的内部，此时转动瓶盖6直至密封塞12的下端与连接管8完全卡合，在装置长时间存放的过程中，利用外瓶2和内瓶3可以隔绝外部温度对装置内部中药油的影响，进而实现中

药油的长时间储存，利用密封圈14、瓶盖6和外瓶2可以对瓶盖6的内部进行密封，利用密封塞12、连接管8和密封环11可以对瓶盖6的内部进行密封，通过双重密封的设计，可以隔绝外界空气对外瓶2内部的影响，且装置整体采用PET塑料材质制成，降低了装置的生产成本，也可以减少装置对环境的影响，同时也降低了装置的重量。

[0026] 最后应当说明的是，以上内容仅用以说明本实用新型的技术方案，而非对本实用新型保护范围的限制，本领域的普通技术人员对本实用新型的技术方案进行的简单修改或者等同替换，均不脱离本实用新型技术方案的实质和范围。

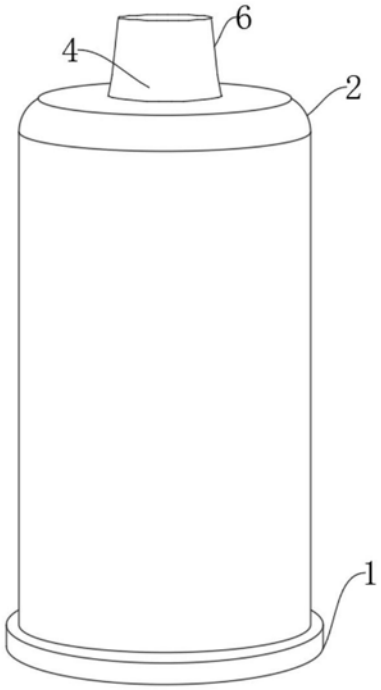

图1

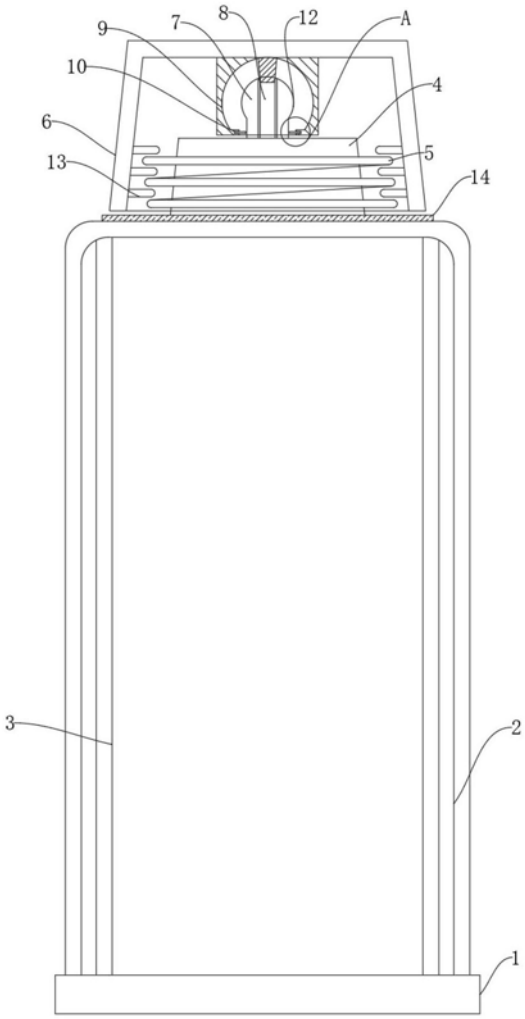

图2

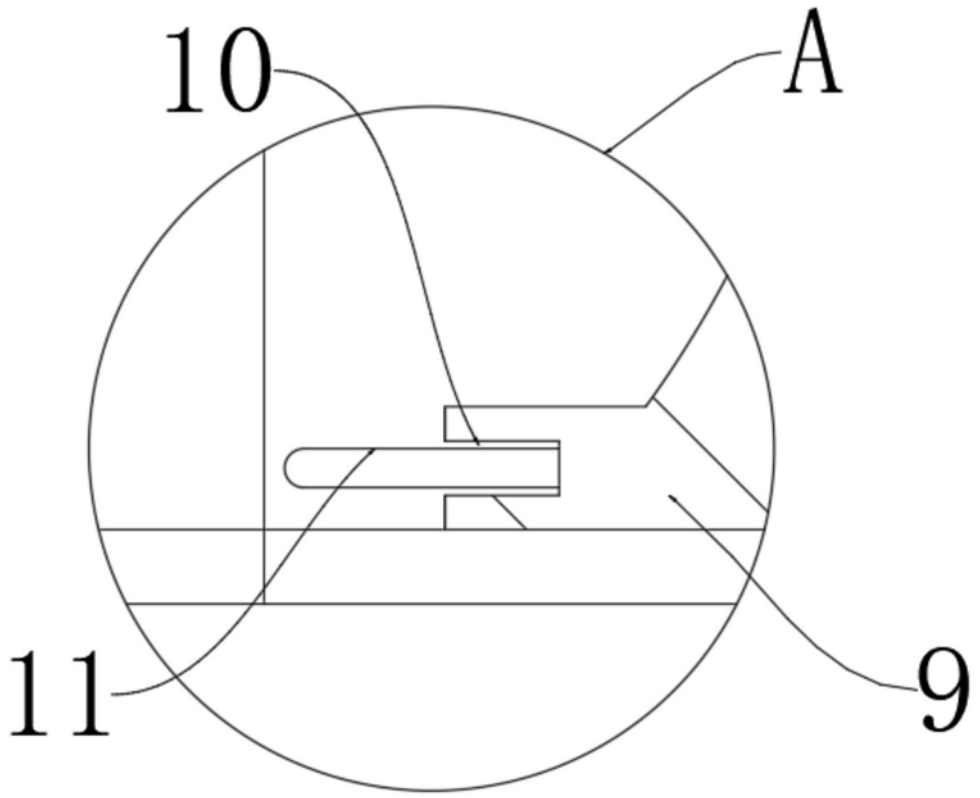

图3

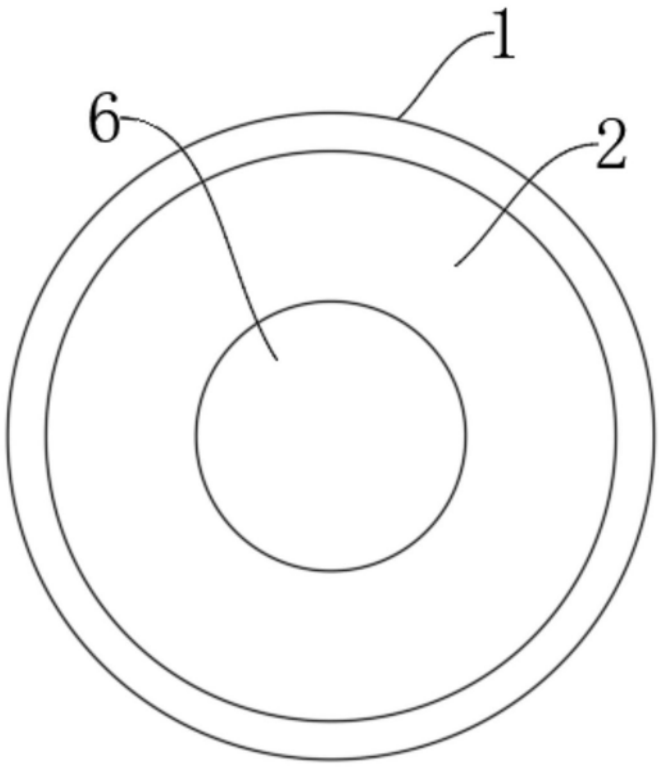

图4