(19)中华人民共和国国家知识产权局

(12)实用新型专利

(10)授权公告号 CN 205331173 U
(45)授权公告日 2016.06.22

(21)申请号 201520848331.0

(22)申请日 2015.10.30

(73)专利权人 无锡市东赫金属制品有限公司
地址 214000 江苏省无锡市锡山区厚桥街道中心路

(72)发明人 王晓东

(74)专利代理机构 苏州广正知识产权代理有限公司 32234
代理人 刘述生

(51)Int.Cl.
F16B 35/06(2006.01)
F16B 45/00(2006.01)

(ESM)同样的发明创造已同日申请发明专利

权利要求书1页 说明书2页 附图1页

(54)实用新型名称

一种多功能A型螺栓

(57)摘要

本实用新型公开了一种多功能A型螺栓，包括螺栓头、螺杆、A型环，所述的螺栓头为正六边形的六角螺头，螺头一端连接所述的螺杆，另一端即顶端设置有一个A型环；所述的螺杆为实心圆柱体结构，螺杆表面设置有螺纹；所述的A型环，即呈倒“A”字型结构，一体连接于所述的螺栓头顶端，A型环功能多样，字母A的两个支脚作为手柄当作手拧螺栓使用，并且字母A的内环可作为环钩当作钩型螺栓使用。通过上述方式，本实用新型结构新颖，造型独特，功能多样，实用性强，可满足人们对于螺栓的多种需求，有一定的经济效益及发展前景。

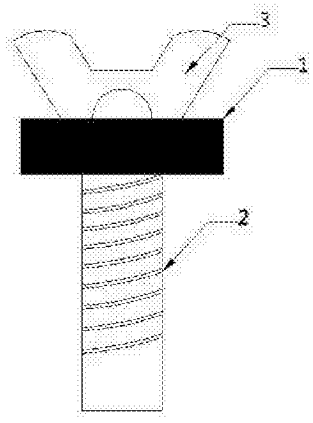

CN 205331173 U

1.一种多功能A型螺栓，其特征在于，包括：螺栓头、螺杆、A型环，所述的螺栓头为正六边形的六角螺头，螺头一端连接所述的螺杆，另一端即顶端设置有一个A型环；所述的螺杆为实心圆柱体结构，螺杆表面设置有螺纹；所述的A型环，即呈倒“A”字型结构，一体连接于所述的螺栓头顶端，A型环功能多样，字母A的两个支脚作为手柄当作手拧螺栓使用，并且字母A的内环可作为环钩当作钩型螺栓使用。

2.根据权利要求1所述的多功能A型螺栓，其特征在于，所述的螺栓头、螺杆以及A型环均由不锈钢一体加工制作而成。

3.根据权利要求1所述的多功能A型螺栓，其特征在于，所述的A型环倒置于所述的螺栓头顶部。

4.根据权利要求1所述的多功能A型螺栓，其特征在于，所述螺栓头、螺杆和A型环的中心轴线均安装在同一条直线上。

一种多功能A型螺栓

技术领域

[0001] 本实用新型涉及固定构件领域，特别是涉及一种多功能A型螺栓。

背景技术

[0002] 螺栓是机械零件的一种，配用螺母的圆柱形带螺纹的紧固件，由头部和螺杆两部分组成的一类紧固件，需与螺母配合，用于紧固连接两个带有通孔的零件，目前，市场上的螺栓大多由螺头及螺杆两部分组合而成，功能单一，无多样性。

实用新型内容

[0003] 本实用新型主要解决的技术问题是提供一种多功能A型螺栓，既可进行人工手拧，又可当作挂钩螺栓使用，实用性强，可满足人们对于螺栓的多种需求。

[0004] 为解决上述技术问题，本实用新型采用的一个技术方案是：提供一种多功能A型螺栓，其特征在于，包括：螺栓头、螺杆、A型环，所述的螺栓头为正六边形的六角螺头，螺头一端连接所述的螺杆，另一端即顶端设置有一个A型环；所述的螺杆为实心圆柱体结构，螺杆表面设置有螺纹；所述的A型环，即呈倒“A”字型结构，一体连接于所述的螺栓头顶端，A型环功能多样，字母A的两个支脚作为手柄当作手拧螺栓使用，并且字母A的内环可作为环钩当作钩型螺栓使用。

[0005] 在本实用新型一个较佳实施例中，所述的螺栓头、螺杆以及A型环均由不锈钢一体加工制作而成。

[0006] 在本实用新型一个较佳实施例中，所述的A型环倒置于所述的螺栓头顶部。

[0007] 在本实用新型一个较佳实施例中，所述螺栓头、螺杆和A型环的中心轴线均安装在同一条直线上。

[0008] 本实用新型的有益效果是：本实用新型结构新颖，造型独特，功能多样，既可进行人工手拧，又可当作挂钩螺栓使用，实用性强，可满足人们对于螺栓的多种需求，有一定的经济效益及发展前景。

附图说明

[0009] 为了更清楚地说明本实用新型实施例中的技术方案，下面将对实施例描述中所需要使用的附图作简单地介绍，显而易见地，下面描述中的附图仅仅是本实用新型的一些实施例，对于本领域普通技术人员来讲，在不付出创造性劳动的前提下，还可以根据这些附图获得其它的附图，其中：

[0010] 图1是本实用新型一种多功能A型螺栓一较佳实施例的结构示意图；

[0011] 附图中各部件的标记如下：1、螺栓头；2、螺杆；3、A型环。

具体实施方式

[0012] 下面将对本实用新型实施例中的技术方案进行清楚、完整地描述，显然，所描述的

实施例仅是本实用新型的一部分实施例，而不是全部的实施例。基于本实用新型中的实施例，本领域普通技术人员在没有做出创造性劳动前提下所获得的所有其它实施例，都属于本实用新型保护的范围。

[0013] 请参阅图1，本实用新型实施例包括：

[0014] 一种多功能A型螺栓，其特征在于，包括：螺栓头1、螺杆2、A型环3，所述的螺栓头1为正六边形的六角螺头，螺头1一端连接所述的螺杆2，另一端即顶端设置有一个A型环3；所述的螺杆2为实心圆柱体结构，螺杆2表面设置有螺纹；所述的A型环3，即呈倒“A”字型结构，一体连接于所述的螺栓头1顶端，A型环3功能多样，字母A的两个支脚作为手柄当作手拧螺栓使用，并且字母A的内环可作为环钩当作钩型螺栓使用。

[0015] 区别于现有技术。

[0016] 在另一个实施例中，所述的螺栓头1、螺杆2以及A型环3均由不锈钢一体加工制作而成，不锈钢耐腐蚀耐磨损，使用寿命长。

[0017] 在另一个实施例中，所述的A型环3倒置于所述的螺栓头1顶部，造型小巧，功能多样。

[0018] 在另一个实施例中，所述螺栓头1、螺杆2和A型环3的中心轴线均安装在同一条直线上。

[0019] 在另一个实施例中，所述的螺栓各项尺寸均可定做制造，且均配有匹配的螺帽。

[0020] 本实用新型结构新颖，造型独特，功能多样，A型环功能多样，字母A的两个支脚作为手柄当作手拧螺栓使用，并且字母A的内环可作为环钩当作钩型螺栓使用，既可进行人工手拧，又可当作挂钩螺栓使用，实用性强，可满足人们对于螺栓的多种需求，有一定的经济效益及发展前景。

[0021] 以上所述仅为本实用新型的实施例，并非因此限制本实用新型的专利范围，凡是利用本实用新型说明书内容所作的等效结构或等效流程变换，或直接或间接运用在其它相关的技术领域，均同理包括在本实用新型的专利保护范围内。

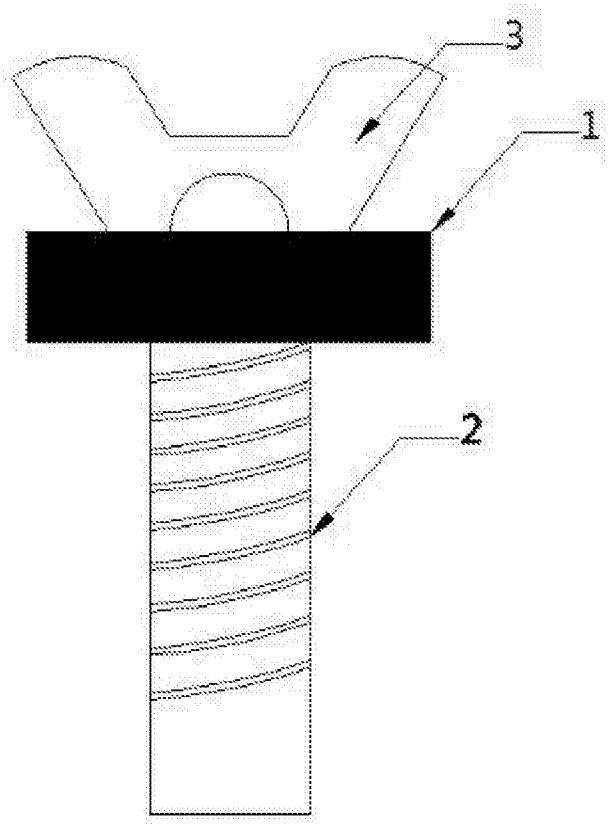

图1