(19)中华人民共和国国家知识产权局

(12)实用新型专利

(10)授权公告号 CN 206661261 U
(45)授权公告日 2017.11.24

(21)申请号 201621430975.9

(22)申请日 2016.12.23

(73)专利权人 武汉轻工大学
地址 430023 湖北省武汉市汉口常青花园学府南路68号

(72)发明人 彭超华

(74)专利代理机构 北京国坤专利代理事务所（普通合伙）11491
代理人 郭伟红

(51)Int.Cl.
B01L 9/02(2006.01)

(ESM)同样的发明创造已同日申请发明专利

权利要求书1页 说明书3页 附图3页

(54)实用新型名称

一种生物实验台

(57)摘要

本申请提供一种生物实验台，包括矩形的台面、支撑台面的支腿和台面上的保湿罩板；台面上表面靠近前端两角处分别内嵌有温度计和湿度计；保湿罩板包括前挡板、后背板、左右侧板和上盖板；左右侧板和后背板均与台面固定连接；左右侧板靠近顶部位置设有多个不同种类的催化光源；后背板靠近顶部位置设有照明灯；左右侧板靠近前端相对设有插槽，前挡板可拆卸的插在插槽内；左右侧板靠近上端相对设有滑槽；上盖板可沿滑槽向后滑动地安装在滑槽内；上盖板前端设有加厚挡条，滑槽后端设有防止加厚挡条滑出的限位块。根据需要来封闭或打开保湿罩板的前部和上部，使得实验台既不影响实验操作，又能够提供一定范围内的温湿度环境，且直接显示，便于调节。

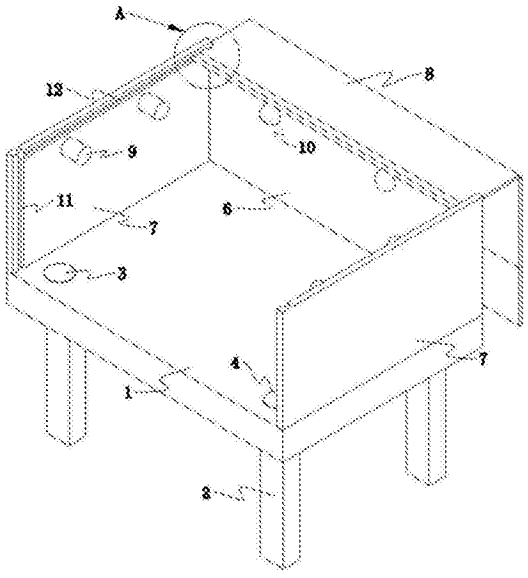

CN 206661261 U

1.一种生物实验台，其特征在于：包括矩形的台面、支撑台面的支腿和台面上的保湿罩板；所述台面上表面靠近前端两角处分别内嵌有温度计和湿度计；所述保湿罩板包括前挡板、后背板、左右侧板和上盖板；所述左右侧板和后背板均与所述台面固定连接；所述左右侧板靠近顶部位置设有多个不同种类的催化光源；所述后背板靠近顶部位置设有照明灯；所述左右侧板靠近前端相对设有插槽，所述前挡板可拆卸的插在所述插槽内；所述左右侧板靠近上端相对设有滑槽；所述上盖板可沿所述滑槽向后滑动地安装在所述滑槽内；所述上盖板前端设有加厚挡条，所述滑槽后端设有防止所述加厚挡条滑出的限位块。

2.根据权利要求1所述的生物实验台，其特征在于：所述上盖板包括多块沿前后方向依次排列的分盖板，相邻所述分盖板之间相互铰接。

3.根据权利要求1所述的生物实验台，其特征在于：所述前挡板和上盖板均由有机玻璃制成。

4.根据权利要求1所述的生物实验台，其特征在于：所述催化光源为氙灯、汞灯、金卤灯和氖灯。

5.根据权利要求1所述的生物实验台，其特征在于：所述照明灯为LED灯和/或白炽灯。

一种生物实验台

技术领域

[0001] 本实用新型涉及一种生物实验设备，特别是涉及一种生物实验台。

背景技术

[0002] 生物实验多种多样，如DNA的提取、酶切反应、组织培养、动物解剖等，既可以研究遗传变异，又可以研究生物材料相容性，还可以研究某些生物的生长态势，总之生物实验涉及了生物相关的方方面面。不同的实验所需的实验仪器、实验条件等等各不相同，但一般的生物实验都会需要生物实验台。常规的生物实验台包括台面、支撑台面的支腿以及台面上的试剂架和水龙头，结构和功能都过于单一。如有些生物实验需要在一定范围内的温度、湿度下进行，又不便于放入恒温恒湿养护箱中操作，此时往往会在整个生物实验室内制造温湿度环境；可是，生物实验所需温度和湿度不一定适合人体生存，对实验人员造成身体不适，且在整个实验室制造温湿度环境必然浪费能源，违背节能环保原则。

发明内容

[0003] 本实用新型为解决上述技术问题而提供一种生物实验台。

[0004] 本实用新型所采取的技术方案是：一种生物实验台，包括矩形的台面、支撑台面的支腿和台面上的保湿罩板；所述台面上表面靠近前端两角处分别内嵌有温度计和湿度计；所述保湿罩板包括前挡板、后背板、左右侧板和上盖板；所述左右侧板和后背板均与所述台面固定连接；所述左右侧板靠近顶部位置设有多个不同种类的催化光源；所述后背板靠近顶部位置设有照明灯；所述左右侧板靠近前端相对设有插槽，所述前挡板可拆卸的插在所述插槽内；所述左右侧板靠近上端相对设有滑槽；所述上盖板可沿所述滑槽向后滑动地安装在所述滑槽内；所述上盖板前端设有加厚挡条，所述滑槽后端设有防止所述加厚挡条滑出的限位块。根据需要来封闭或打开保湿罩板的前部和上部，使得实验台既不影响实验操作，又能够提供一定范围内的温湿度环境，且将温湿度直接通过实验台的温度计和湿度计显示出来，便于实验人员调节。此外，多种催化光源，可以使得本申请的生物实验台可以直接用于光催化实验。

[0005] 作为优选，所述上盖板包括多块沿前后方向依次排列的分盖板，相邻所述分盖板之间相互铰接。当上盖板部分打开时，上盖板位于后背板后方的分盖板可以在最靠近后背板的铰接点处弯折下垂，节约空间。

[0006] 作为优选，所述前挡板和上盖板均由有机玻璃制成，方便观察实验情况。

[0007] 作为优选，所述催化光源为氙灯、汞灯、金卤灯和氘灯。通常情况下，氙灯、汞灯、金卤灯和氘灯中两种在左侧板，其余两种在右侧板，可满足常规的光催化实验的光源要求。

[0008] 作为优选，所述照明灯为LED灯和/或白炽灯，一般用作照明，在需要时也可作为催化光源使用。

[0009] 本实用新型具有的优点和积极效果是：由于本实用新型采用如上技术方案，根据需要来封闭或打开保湿罩板的前部和上部，使得实验台既不影响实验操作，又能够提供一

定范围内的温湿度环境，且将温湿度直接通过实验台的温度计和湿度计显示出来，便于实验人员调节。此外，多种催化光源，可以使得本申请的生物实验台可以直接用于光催化实验。

[0010] 除了上面所描述的本实用新型解决的技术问题、构成技术方案的技术特征以及由这些技术方案的技术特征所带来的优点之外，本实用新型所能解决的其他技术问题、技术方案中包含的其他技术特征以及这些技术特征所带来的优点，将在下文中结合附图作进一步详细的说明。

附图说明

[0011] 图1是本申请实施例提供的生物实验台在保持罩板打开时的结构示意图；

[0012] 图2是图1中A部分放大图；

[0013] 图3是本申请实施例提供的生物实验台在保持罩板封闭时的结构示意图。

[0014] 图中：1、台面；2、支腿；3、温度计；4、湿度计；5、前挡板；6、后背板；7、左右侧板；8、上盖板；9、催化光源；10、照明灯；11、插槽；12、滑槽；13、加厚挡条；14、限位块。

具体实施方式

[0015] 为能进一步了解本实用新型的发明内容、特点及功效，兹例举以下实施例，并配合附图详细说明如下：

[0016] 如图1、图2和图3所示，本实施例是一种生物实验台，包括矩形的台面1、支撑台面1的支腿2和台面1上的保湿罩板。所述台面1上表面靠近前端两角处分别内嵌有温度计3和湿度计4。

[0017] 所述保湿罩板包括前挡板5、后背板6、左右侧板7和上盖板8；所述左右侧板7和后背板6均与所述台面1固定连接。所述左右侧板7是左侧板和右侧板的总称；所述左右侧板7靠近顶部位置设有多个不同种类的催化光源9，可用于光催化实验；所述后背板6靠近顶部位置设有照明灯10，既可以照明，也可以为光催化实验提供对照实验，在某些光催化实验中还可以作为催化光源。

[0018] 所述左右侧板7靠近前端相对设有插槽11，所述前挡板5可拆卸的插在所述插槽11内。当需要在实验台前端进行实验时，可将前挡板5抽出或部分抽出。所述左右侧板7靠近上端相对设有滑槽12；所述上盖板8可沿所述滑槽12向后滑动地安装在所述滑槽12内；所述上盖板8前端设有加厚挡条13，所述滑槽12后端设有防止所述加厚挡条13滑出的限位块14。加厚挡条13可以防止上盖板8掉落，而且向后推上盖板8时，有加厚挡条13的存在比直接推上盖板8更易受力，且加厚挡条13可承受力更大。

[0019] 所述上盖板8包括多块沿前后方向依次排列的分盖板，相邻所述分盖板之间相互铰接。当上盖板部分打开时，上盖板位于后背板后方的分盖板可以在最靠近后背板的铰接点处弯折下垂，节约空间。

[0020] 所述前挡板5和上盖板8均由有机玻璃制成，方便观察实验情况。

[0021] 所述催化光源9为氙灯、汞灯、金卤灯和氖灯。通常情况下，氙灯、汞灯、金卤灯和氖灯中两种在左侧板，其余两种在右侧板，可满足常规的光催化实验的光源要求。

[0022] 所述照明灯10为LED灯和/或白炽灯。

[0023] 根据需要来封闭或打开保湿罩板的前部和上部，使得实验台既不影响实验操作，又能够提供一定范围内的温湿度环境，且将温湿度直接通过实验台的温度计和湿度计显示出来，便于实验人员调节。此外，多种催化光源，可以使得本申请的生物实验台可以直接用于光催化实验。

[0024] 以上对本实用新型的实施例进行了详细说明，但所述内容仅为本实用新型的较佳实施例，不能被认为用于限定本实用新型的实施范围。凡依本实用新型申请范围所作的均等变化与改进等，均应仍归属于本实用新型的专利涵盖范围之内。

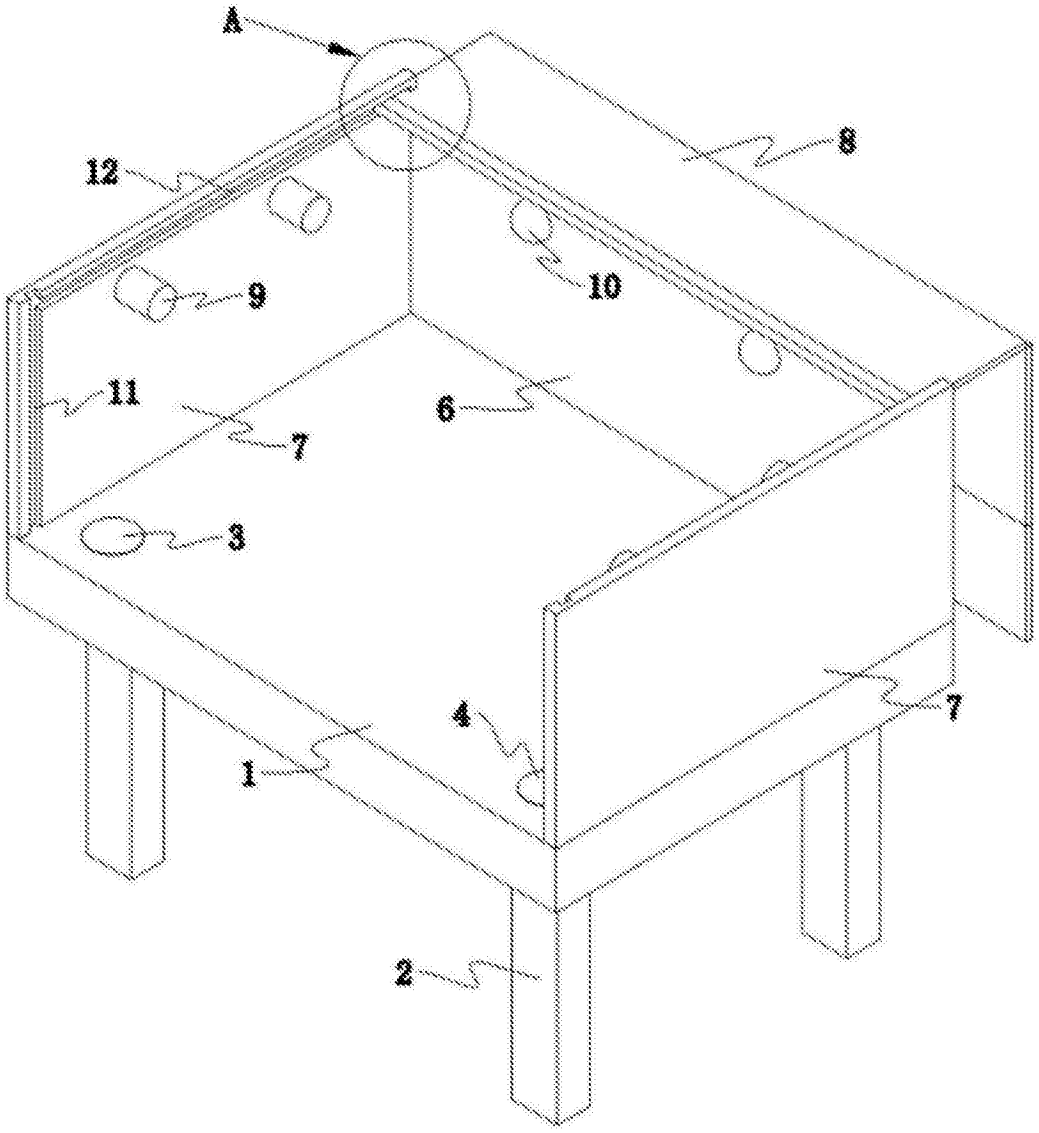

图1

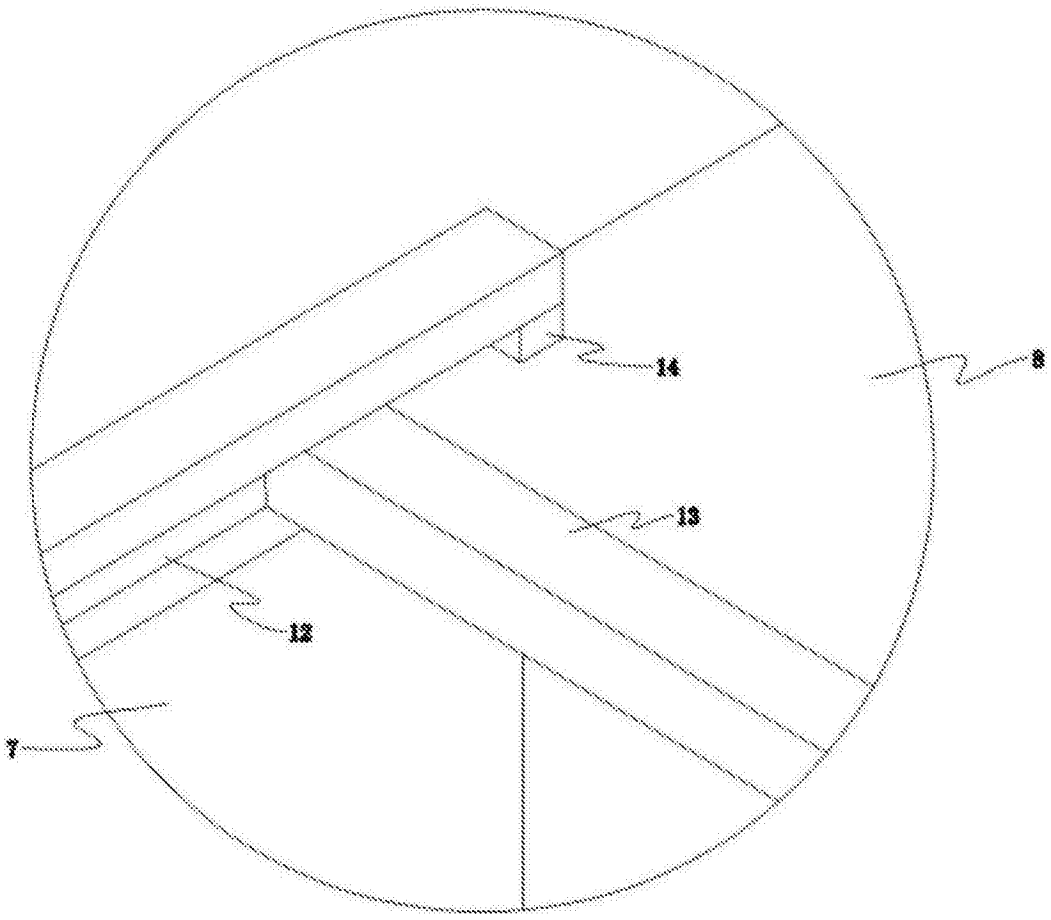

图2

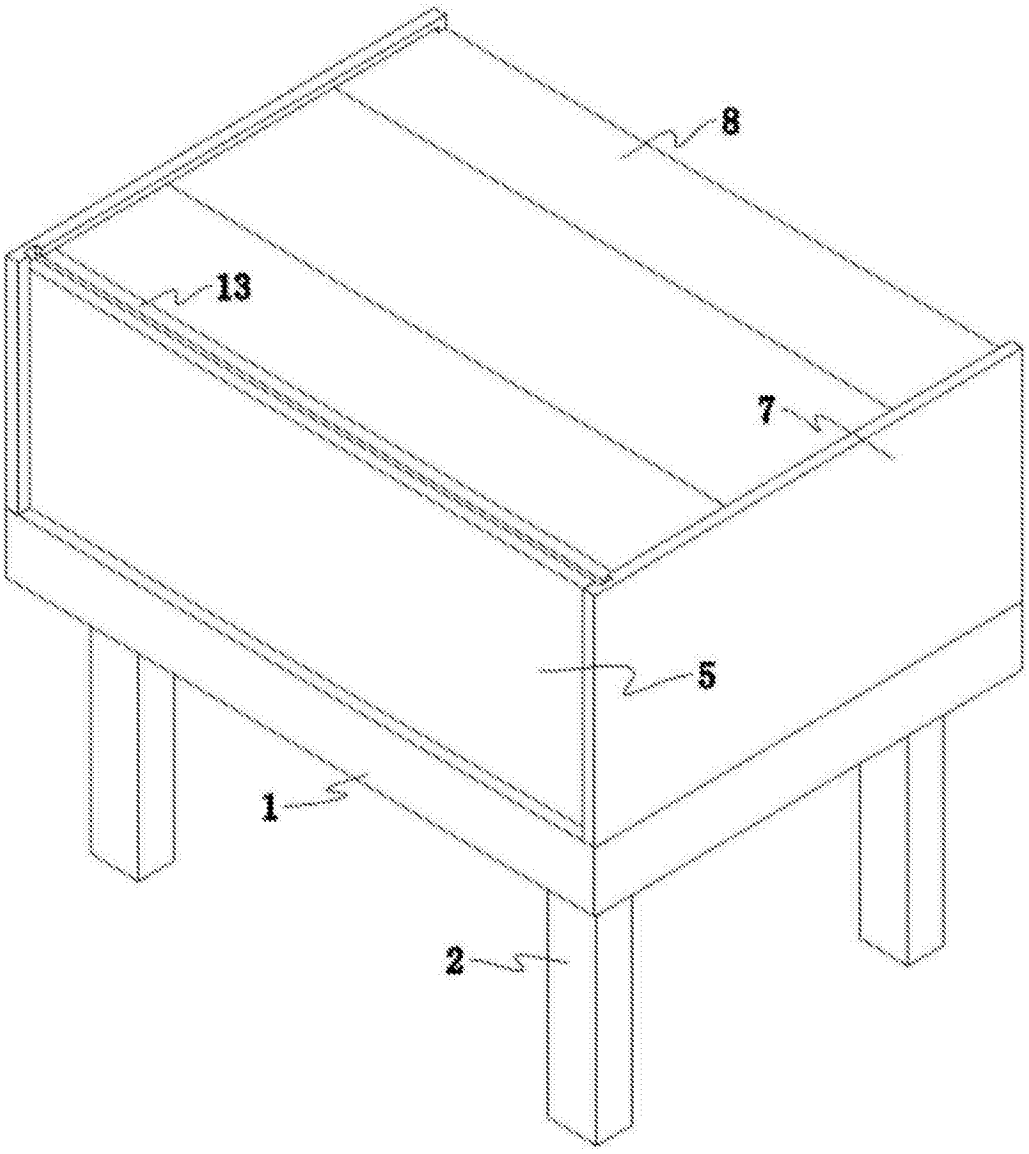

图3