(19)中华人民共和国国家知识产权局

(12)发明专利申请

(10)申请公布号 CN 102975777 A
(43)申请公布日 2013.03.20

(21)申请号 201210567729.8

(22)申请日 2012.12.24

(71)申请人 苏州才子佳人文化传播有限公司
地址 215000 江苏省苏州市吴中区东环南路999号中博科技产业园B栋4楼2F01室

(72)发明人 李新莹

(51)Int.Cl.
B62D 33/00(2006.01)

权利要求书 1 页 说明书 2 页 附图 2 页

(54)发明名称

一种可移动车厢板

(57)摘要

本发明公布了一种可移动的车厢板，包括车厢板体，所述车厢板体两侧通过滑动连接有支撑柱，车厢板体可沿支撑柱上下移动，移至上端时可形成与支撑柱垂直的结构。所述的可移动车厢板通常用作车厢侧面，支撑柱固定在车身上，车厢板体移动至支撑柱最上端并水平放置，可变成车厢顶板结构，起遮挡作用，同时车厢侧面也形成开口，方便货物装卸，还特别地为直接在货车上进行产品销售等提供了极大地便利。

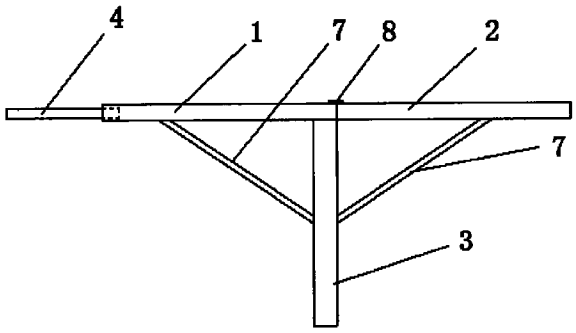

CN 102975777 A

1. 一种所述的可移动车厢板，其特征在于：包括车厢板体，所述车厢板体两侧通过滑动连接有支撑柱，所述车厢板体可沿支撑柱上下移动，移至上端时可形成与所述支撑柱垂直的结构。

2. 如权利要求 1 所述的可移动车厢板，其特征在于：所述车厢板体内还有伸缩板体，所述伸缩板体最宽面上有拉手，所述伸缩板体和拉手都隐藏于车厢板体内。

3. 如权利要求 1 所述的可移动车厢板，其特征在于：所述车厢板体为双层板体结构，两层板体之间采用活动连接连接在一起，可整体沿支撑柱上下移动，所述两层板体可以沿下端分开成 180 度结构。

4. 如权利要求 3 所述的可移动车厢板，其特征在于：所述两层板体与所述支撑柱的连接方式，选自：(1) 所述两层板体分别通过滑动连接的方式与所述支撑柱相连，两层板体下端通过铰链连接；(2) 靠近车厢内侧的内侧板体与所述支撑柱滑动连接，外侧板体与内侧板体下端通过铰链连接，上端或上端和两侧都采用卡扣连接，使外侧板体可以固定在内侧板体上一起移动。

5. 如权利要求 4 所述的可移动车厢板，其特征在于：所述车厢板体的双层板体中，靠近车厢内侧的内侧板体内还有伸缩板体，所述伸缩板体最宽面上有拉手，所述伸缩板体和拉手都隐藏于板体内。

6. 如权利要求 1-5 任一项所述的可移动车厢板，其特征在于：所述支撑柱侧面设有支撑架，支撑架下端通过铰链连接于支撑柱上。

7. 如权利要求 6 所述的可移动车厢板，其特征在于：所述支撑架可折叠或收缩后收于支撑柱侧面的凹槽内。

一种可移动车厢板

技术领域

[0001] 本发明涉及一种可移动车厢板，属于运输设备领域。

背景技术

[0002] 普通汽运货车车厢一般分为全封闭式和敞顶式。全封闭式车厢除后侧箱门可打开外，其他各面箱体多为固定结构，货物仅能从后侧箱门处搬进搬出，若遇到重型货物则搬运较为费时费力，且可运载的货物体积大小受到箱体大小限制。敞顶式车厢虽然各侧面箱板可以打开或放下，但因顶部缺少遮挡，雨天或烈日下运输货物易造成损坏，大为不便。

发明内容

[0003] 本发明的目的是提供一种可移动的车厢板，通过灵活使用，可解决现有技术的缺陷。

[0004] 所述的可移动车厢板，包括车厢板体，所述车厢板体两侧通过滑动连接有支撑柱，车厢板体可沿支撑柱上下移动，移至上端时可形成与支撑柱垂直的结构。所述的可移动车厢板通常用作车厢侧面，支撑柱固定在车身上，车厢板体移动至支撑柱最上端并水平放置，可变成车厢顶板结构，起遮挡作用，同时车厢侧面也形成开口，方便货物装卸。

[0005] 优选地，所述车厢板体内还有伸缩板体，所述伸缩板体最宽面上有拉手，所述伸缩板体和拉手都隐藏于车厢板体内，可根据需要使用，以增大车厢板体作为车厢顶板结构时遮挡的范围。

[0006] 作为可选择方案，所述车厢板体为双层板体结构，板体之间采用活动连接连接在一起，两板体可以沿下端分开成 180 度结构，当车厢板体作为车厢顶板结构使用时，可将两板体展开成 180 度，从而增大遮挡的范围。

[0007] 所述两层板体与支撑柱的连接方式，可选择此两种 ：一种连接方式为，两层板体分别通过滑动连接的方式与支撑柱相连，两层板体下端通过铰链连接，两层板体作为一个整体沿支撑柱上下移动 ；另一种连接方式为靠近车厢内侧的板体与支撑柱滑动连接，外侧板体与内侧板体下端通过铰链连接，上端或上端和两侧都采用卡扣连接，使外侧板体可以固定在内侧板体上一起移动。

[0008] 上述可选择方案中，优选地，所述车厢板体的双层板体中，靠近车厢内侧的板体内还有伸缩板体，所述伸缩板体最宽面上有拉手，所述伸缩板体和拉手都隐藏于板体内，可根据需要使用，以调节靠近车厢内侧的板体作为车厢顶板结构时遮挡的范围。

[0009] 上述所有方案中，优选地，所述支撑柱侧面设有支撑架，支撑架下端通过铰链连接于支撑柱上，支撑架可折叠或收缩后收于支撑柱侧面的凹槽内，使用时，只需将支撑架从凹槽内掰出后展开，即可用于支撑车厢顶板结构，使其更加稳固。

[0010] 本发明提供的车厢板，既可以作为普通的车厢侧面车厢板使用，也可以变为车厢顶板，一方面起遮挡作用，同时也实现车厢侧面开口，方便货物装卸，还特别地为直接在货车上进行产品销售等提供了极大地便利。

附图说明

[0011] 图 1 为本发明的车厢板的实施例的结构示意图；

[0012] 图 2 为本发明的车厢板的实施例的主视图；

[0013] 图 3 为本发明的车厢板的实施例的俯视图；

[0014] 图 4 为本发明的车厢板的实施例的作为车厢顶板结构的侧视图。

具体实施方式

[0015] 下面结合实施例对本发明做进一步地说明，但不构成对本发明的限制。

[0016] 如图 1、2、3、4 所示，一种可移动的车厢板，包括车厢板体，所述车厢板体为双层板体结构，包括车厢板体一 1 和车厢板体二 2，两层板体分别通过滑动连接的方式与支撑柱 3 相连，两层板体下端通过铰链 8 连接，上端通过卡扣 6 固定，两层板体作为一个整体沿支撑柱上下移动；所述车厢板体一 1 内还有伸缩板体 4，伸缩板体 4 与车厢板体一 1 滑动连接，伸缩板体 4 最宽面上有拉手 5，伸缩板体 4 和拉手 5 都隐藏于车厢板体一 1 内。

[0017] 支撑柱 3 侧面设有支撑架 7，支撑架 7 下端通过铰链连接于支撑柱 3 上，支撑架 7 可折叠或收缩后收于支撑柱 3 侧面的凹槽内。

[0018] 本实施例的可移动车厢板通常用作车厢侧面使用，支撑柱 3 固定在车身上，需要时，可将车厢板体移动至支撑柱 3 最上端并水平放置，支撑架 7 从凹槽内掰出后展开，用于支撑，使其更加稳固。必要时，可解开卡扣 6，将车厢板体二 2 掰转 180 度与车厢板体一 1 齐平，同时将伸缩板体 4 从车厢板体一 1 内拉出，以增大遮挡的范围。

[0019] 本实施例提供的车厢板，既可以作为普通的车厢侧面车厢板使用，也可以变为车厢顶板，一方面起遮挡作用，同时也实现车厢侧面开口，方便货物装卸，还特别地为直接在货车上进行产品销售等提供了极大地便利。

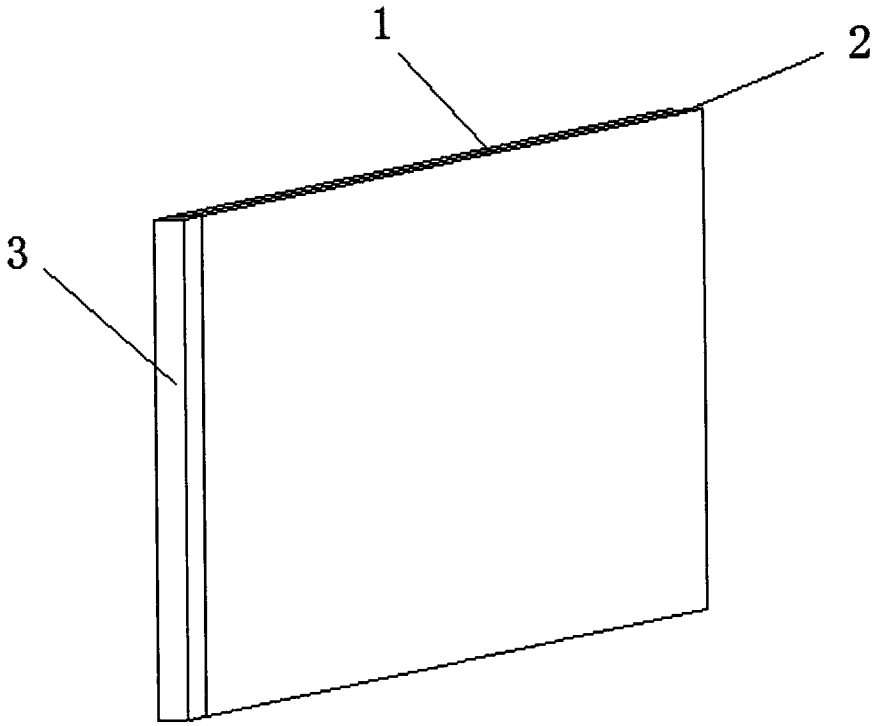

图 1

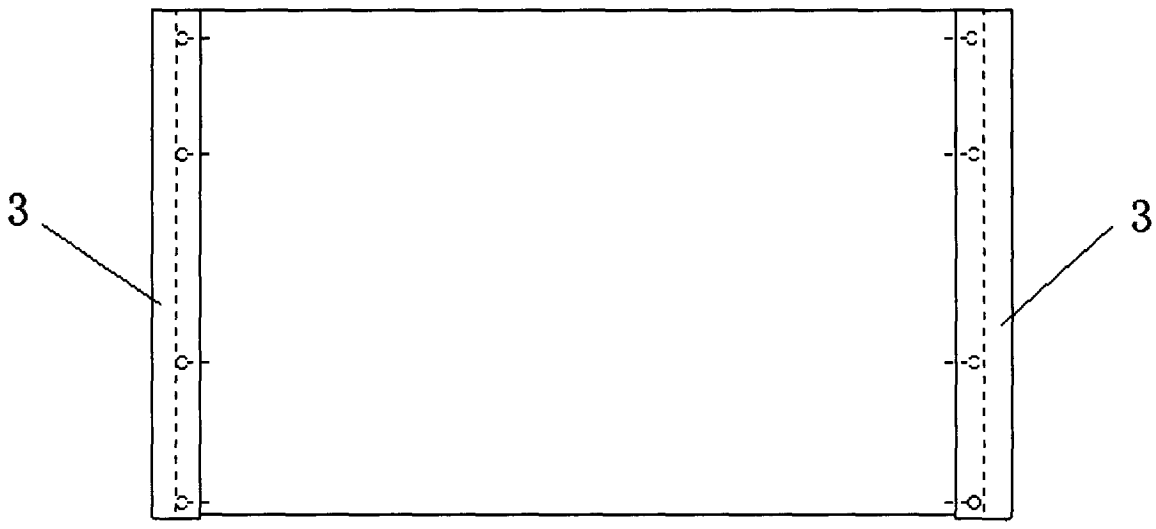

图 2

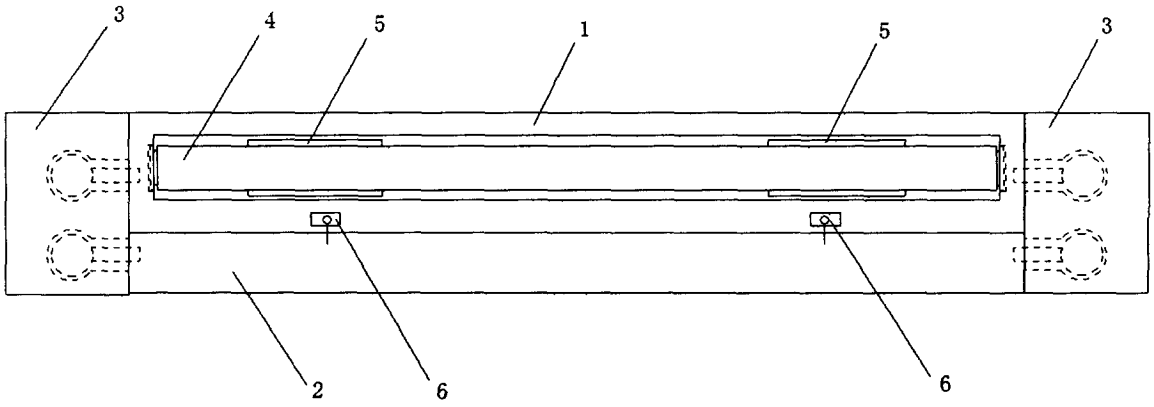

图 3

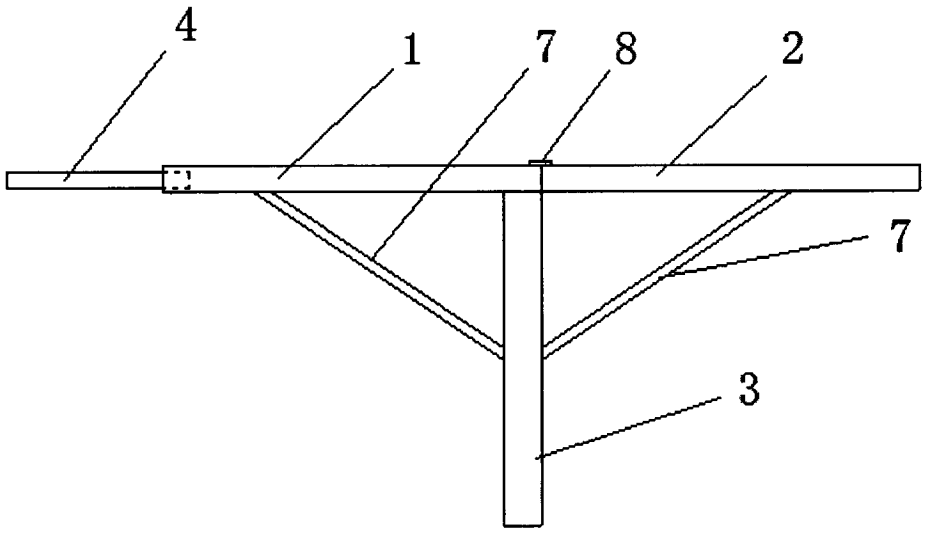

图 4