(19)中华人民共和国国家知识产权局

(12)实用新型专利

(10)授权公告号 CN 202635973 U
(45)授权公告日 2013.01.02

(21)申请号 201220251361.X

(22)申请日 2012.05.31

(73)专利权人 成都碧净科技有限公司
地址 610000 四川省成都市高新区天府大道北段 20 号 1 幢 4 楼 14 号

(72)发明人 贾茂坪

(51)Int.Cl.
A45D 20/16(2006.01)
D06F 58/20(2006.01)

权利要求书 1 页 说明书 2 页 附图 1 页

(54)实用新型名称

中药保健型电吹风

(57)摘要

本实用新型公开了中药保健型电吹风，包括主体(1)，设置在主体(1)端部的送风口(2)以及设置在主体(1)尾部的电源线(3)，其特征在于：在所述主体(1)底部还设有与之连接的固定装置(4)，在所述送风口(2)上粘结有压环(8)。主要解决了传统电吹风需要手持，不方便长时间使用以及功能单一的缺陷。本实用新型不仅结构简单，而且实现方便、寿命长，因此适合推广运用。

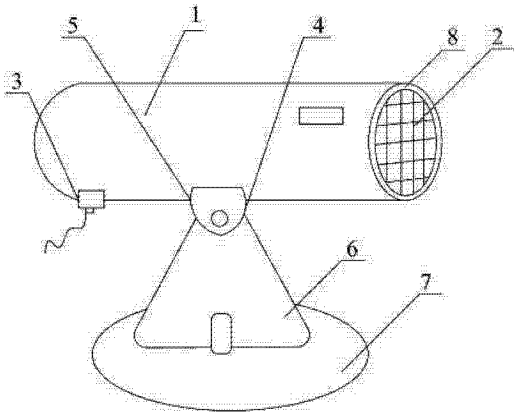

CN 202635973 U

1. 中药保健型电吹风，包括主体(1)，设置在主体(1)端部的送风口(2)以及设置在主体(1)尾部的电源线(3)，其特征在于：在所述主体(1)底部还设有与之连接的固定装置(4)，在所述送风口(2)上粘结有压环(8)，且在该压环(8)上吸附有带有香味的中药。

2. 根据权利要求1所述的中药保健型电吹风，其特征在于：所述固定装置(4)包括设置在主体(1)上的连接件(5)，支架(6)以及与支架(6)紧固连接为一体的底座(7)。

3. 根据权利要求2所述的中药保健型电吹风，其特征在于：所述连接件(5)与支架(7)之间通过螺钉连接在一起。

中药保健型电吹风

技术领域

[0001] 本实用新型涉及中药保健型电吹风 。

背景技术

[0002] 日常生活中，人们通常使用电吹风来吹干湿的头发或者衣服等，传统的电吹风主要由电吹风主体以及手持把柄组成，人们在使用的时候，需要用手握住手柄，这样如果长时间使用的话，人的手就会发酸，给生活带来了极大的不便。 ，而人们在使用吹风机的时候，通常会遇到一些带有异味的物体，而传统的吹风机没有去除异味的功能，使得人们在使用时还需要另设去味装置，很是麻烦。

实用新型内容

[0003] 本实用新型的目的在于避免传统电吹风需要手持，不方便长时间使用以及功能单一的缺陷。提供一种不仅结构简单，而且使用方便的中药保健型电吹风 。

[0004] 为了实现上述目的，本实用新型采用的技术方案如下：中药保健型电吹风，包括主体，设置在主体端部的送风口以及设置在主体尾部的电源线，在所述主体底部还设有与之连接的固定装置，在所述送风口上粘结有压环。

[0005] 进一步的，所述固定装置包括设置在主体上的连接件，支架以及与支架紧固连接为一体的底座。

[0006] 再进一步的，所述连接件与支架之间通过螺钉连接在一起。

[0007] 更进一步的，所述压环上吸附有带有香味的液体或者中药。

[0008] 与现有技术相比，本实用新型的有益效果在于：

[0009] （1）本实用新型不仅结构简单，而且实现方便，寿命长。

[0010] （2）本实用新型专设一个固定装置来代替传统电吹风的手柄装置，不仅使用方便，而且固定装置可以根据人们的需要来调节电吹风的送风口，使用十分方便。

[0011] （3）本实用新型在电吹风送风口上粘结有压环，压环可以吸附一些带有香味的液体或者中药，在电吹风使用过程中，吸附在压环上的液体受热后会挥发，随着热风吹到有异味的物件上面，实现十分方便。

附图说明

[0012] 图 1 为本实用新型的结构示意图。

[0013] 附图中，附图标记对应的名称：

[0014] 1—主体，2—送风口，3—电源线，4—固定装置，5—连接件，6—支架，7—底座，8—压环。

具体实施方式

[0015] 下面结合附图对本实用新型作进一步说明。本实用新型的实施方式包括但不限于

下述案例。

实施例

[0016] 如图1所示，中药保健型电吹风，包括主体1，设置在主体1端部的送风口2以及设置在主体1尾部的电源线3，在所述主体1底部还设有与之连接的固定装置4，在所述送风口2上粘结有压环8。所述压环8上吸附有带有香味的液体或者中药。

[0017] 为了更好的实现本实用新型，所述固定装置4包括设置在主体1上的连接件5，支架6以及与支架6紧固连接为一体的底座7。

[0018] 所述连接件5与支架7之间通过螺钉连接在一起。连接件5和支架7之间是活动连接，可以根据人们的需要，调节二者之间的角度，从而改变送风口2的角度，使用十分方便。

[0019] 按照上述实施例，便可很好地实现本实用新型。

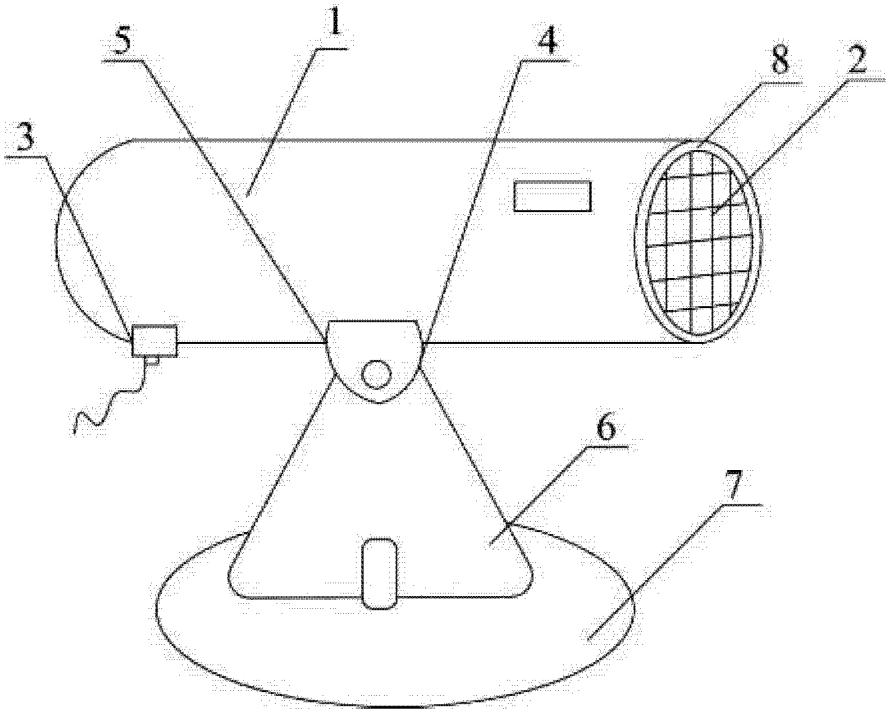

图 1