(19)中华人民共和国国家知识产权局

(12)实用新型专利

(10)授权公告号 CN 208808718 U
(45)授权公告日 2019.05.03

(21)申请号 201721602359.1

(22)申请日 2017.11.24

(73)专利权人 大同市新荣区上深涧乡畜牧兽医中心站
地址 037002 山西省大同市新荣区上深涧乡上深涧村

(72)发明人 张国锋 边雪冰

(74)专利代理机构 西安铭泽知识产权代理事务所(普通合伙) 61223
代理人 韩晓娟

(51)Int.Cl.
A61D 3/00(2006.01)
A01K 1/03(2006.01)

权利要求书1页 说明书3页 附图3页

(54)实用新型名称

一种兽医专用动物治疗护笼

(57)摘要

本实用新型公开了一种兽医专用动物治疗护笼,包括操作台和支架,所述操作台上开设有T型滑槽,所述支架上设有挡柱,所述挡柱上设辅助块,所述辅助块上下两侧均设有锁紧螺母,所述辅助块上开设有安装孔,所述安装孔内设有限位柱;两个所述支架之间设有挡门板,所述挡门板包括第一滑柱、第二滑柱、第一挡板及第二挡板,所述第一滑柱与所述第二滑柱上均螺纹装配有第一锁紧螺栓,所述第二滑柱上设有定位板,所述定位板上设有销轴。该护笼利用两个方向对动物的活动空间进行限制,束缚了动物个体的行动,保证动物在诊治是的稳定性,同时通过辅助块插入限位柱,能够对动物的四肢和其他部位进行限制,进一步保证了动物的稳定性,方便了对其进行诊治。

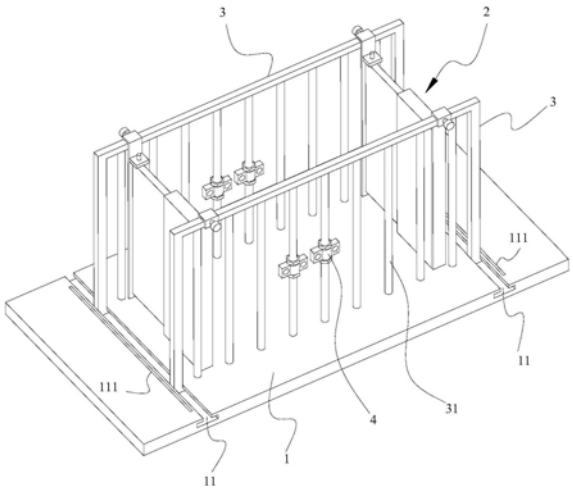

CN 208808718 U

1.一种兽医专用动物治疗护笼,其特征在于,包括操作台和对称设置在所述操作台上的两个支架,所述操作台上开设有两个对称设置的T型滑槽,对应的所述支架上设置有用于在所述T型滑槽内滑动T型滑台,所述支架上设置有若干个均匀分布的挡柱,所述挡柱的外周壁上开设有外螺纹,所述挡柱上设置能够滑动的辅助块,所述辅助块的上下两侧均设置有锁紧螺母,所述辅助块上开设有两个对称设置的安装孔,所述安装孔内设置有能够拆卸的限位柱;两个所述支架之间设置有能够移动的挡门板,所述挡门板包括能够移动地设置在所述支架上的第一滑柱和第二滑柱、铰接设置在所述第一滑柱上的第一挡板以及能够伸缩地设置在所述第一挡板内的第二挡板,所述第一滑柱与所述第二滑柱上均螺纹装配有第一锁紧螺栓,所述第一锁紧螺栓抵紧在所述支架上,所述第二滑柱上设置有定位板,所述定位板上设置有能够拆卸的销轴,对应的所述第二挡板上开设有供所述销轴插入的销孔。

2.如权利要求1所述的一种兽医专用动物治疗护笼,其特征在于,所述T型滑槽上开设有锁紧槽,所述锁紧槽内设置设置有第二锁紧螺栓,对应的所述支架上开设有供所述第二锁紧螺栓装配的螺纹孔。

3.如权利要求1所述的一种兽医专用动物治疗护笼,其特征在于,所述第一滑柱与所述支架的连接处、所述第二滑柱与所述支架的连接处均设置有滑台,对应的所述支架上设置有供所述滑台滑动的滑槽。

一种兽医专用动物治疗护笼

技术领域

[0001] 本实用新型涉及一种兽医专用动物治疗护笼。

背景技术

[0002] 一般的，兽医是针对养殖禽类、其他动物疾病的防治以及宠物疾病的防治。给动物进行疾病预防、诊断并治疗的医生。狭义的兽医工作对象为人工饲养的哺乳动物和鸟类。兽医按工作分工可以分为：执业兽医(动物诊疗)、官方兽医(动物防疫执法)和兽医研究。兽医的工作还包括维护动物健康、保证畜牧安全、指导畜牧生产、保障食品安全、控制人畜共患病、建立人类疾病的动物模型。在兽医的工作过程中经常会遇到针对稍大体型的动物进行医治，大体型的动物不能受兽医控制，多采用麻醉或催眠后进行治疗，这样治疗前期需对动物进行前期准备工作任务艰巨，一是不能伤害动物体，再者频繁的麻醉和催眠对动物体存在一定程度上的负面效果。

[0003] 专利201220180669.X提供了一种左右外开门可通过滑套的作用来调整距离，缩小动物个体在护笼内的活动范围，束缚了动物个体的行动，避免了动物对兽医的攻击伤害的兽医专用治疗护笼；但其缺点在于该专利的装置只在一个方向上设置了调整装置实现缩小动物个体在护笼内的活动范围，并不能更加有效的缩小动物在护笼内的活动，动物还是能够在另一个方向上活动的；另外该专利也缺少辅助的限制装置，无法对动物的四肢或者其他部位进行进一步的限制，在对动物诊治时动物还是会乱动。

实用新型内容

[0004] 针对上述存在的技术不足，本实用新型的目的是提供一种兽医专用动物治疗护笼，该护笼利用两个方向对动物的活动空间进行限制，束缚了动物个体的行动，保证动物在诊治是的稳定性，同时通过辅助块插入限位柱，能够对动物的四肢和其他部位进行限制，进一步保证了动物的稳定性，方便了对其进行诊治。

[0005] 为解决上述技术问题，本实用新型采用如下技术方案：

[0006] 本实用新型提供一种兽医专用动物治疗护笼，包括操作台和对称设置在所述操作台上的两个支架，所述操作台上开设有两个对称设置的T型滑槽，对应的所述支架上设置有用于在所述T型滑槽内滑动T型滑台，所述支架上设置有若干个均匀分布的挡柱，所述挡柱的外周壁上开设有外螺纹，所述挡柱上设置能够滑动的辅助块，所述辅助块的上下两侧均设置有锁紧螺母，所述辅助块上开设有两个对称设置的安装孔，所述安装孔内设置有能够拆卸的限位柱；两个所述支架之间设置有能够移动的挡门板，所述挡门板包括能够移动地设置在所述支架上的第一滑柱和第二滑柱、铰接设置在所述第一滑柱上的第一挡板以及能够伸缩地设置在所述第一挡板内的第二挡板，所述第一滑柱与所述第二滑柱上均螺纹装配有第一锁紧螺栓，所述第一锁紧螺栓抵紧在所述支架上，所述第二滑柱上设置有定位板，所述定位板上设置有能够拆卸的销轴，对应的所述第二挡板上开设有供所述销轴插入的销孔。

[0007] 优选地，所述T型滑槽上开设有锁紧槽，所述锁紧槽内设置设置有第二锁紧螺栓，对应的所述支架上开设有供所述第二锁紧螺栓装配的螺纹孔。

[0008] 优选地，所述第一滑柱与所述支架的连接处、所述第二滑柱与所述支架的连接处均设置有滑台，对应的所述支架上设置有供所述滑台滑动的滑槽。

[0009] 本实用新型的有益效果在于：该护笼利用两个方向对动物的活动空间进行限制，束缚了动物个体的行动，保证动物在诊治是的稳定性，同时通过辅助块插入限位柱，能够对动物的四肢和其他部位进行限制，进一步保证了动物的稳定性，方便了对其进行诊治，同时通过锁紧螺母实现辅助块上下位置的调整，能够根据不同大小的动物进行调节，大大提高了该护笼的适应性。

附图说明

[0010] 为了更清楚地说明本实用新型实施例或现有技术中的技术方案，下面将对实施例或现有技术描述中所需要使用的附图作简单地介绍，显而易见地，下面描述中的附图仅仅是本实用新型的一些实施例，对于本领域普通技术人员来讲，在不付出创造性劳动的前提下，还可以根据这些附图获得其他的附图。

[0011] 图1为本实用新型实施例提供的一种兽医专用动物治疗护笼的结构示意图；

[0012] 图2为挡门板的结构示意图；

[0013] 图3为图2中A部的放大图；

[0014] 图4为辅助块的结构示意图。

[0015] 附图标记说明：1-操作台、11-T型滑槽、111-锁紧槽、2-挡门板、21-第一滑柱、22-第二滑柱、221-定位板、2211-销轴、23-第一挡板、24-第二挡板、25-第一锁紧螺栓、3-支架、31-挡柱、4-辅助块、41-安装孔、5-滑台。

具体实施方式

[0016] 下面将结合本实用新型实施例中的附图，对本实用新型实施例中的技术方案进行清楚、完整地描述，显然，所描述的实施例仅仅是本实用新型一部分实施例，而不是全部的实施例。基于本实用新型中的实施例，本领域普通技术人员在没有做出创造性劳动前提下所获得的所有其他实施例，都属于本实用新型保护的范围。

[0017] 如图1至图4所示，一种兽医专用动物治疗护笼，包括操作台1和对称设置在操作台1上的两个支架3，操作台1上开设有两个对称设置的T型滑槽11，对应的支架3上设置有用于在T型滑槽11内滑动T型滑台，支架3上设置有若干个均匀分布的挡柱31，挡柱31的外周壁上开设有外螺纹，挡柱31上设置能够滑动的辅助块4，辅助块4的上下两侧均设置有锁紧螺母，辅助块4上开设有两个对称设置的安装孔41，安装孔41内设置有能够拆卸的限位柱，限位柱可以是圆形的木棍或者是包覆有泡沫的钢管，以防止限位柱对动物产生伤害；两个支架3之间设置有能够移动的挡门板2，挡门板2包括能够移动地设置在支架3上的第一滑柱21和第二滑柱22、铰接设置在第一滑柱21上的第一挡板23以及能够伸缩地设置在第一挡板23内的第二挡板24，第一滑柱21与第二滑柱22上均螺纹装配有第一锁紧螺栓25，第一锁紧螺栓25抵紧在支架3上，第二滑柱22上设置有定位板221，定位板221上设置有能够拆卸的销轴2211，对应的第二挡板24上开设有供销轴2211插入的销孔。

[0018] 进一步的，T型滑槽11上开设有锁紧槽111，锁紧槽111内设置设置有第二锁紧螺栓，对应的支架3上开设有供第二锁紧螺栓装配的螺纹孔，支架3通过第二锁紧螺栓锁紧在T型滑槽11内。

[0019] 进一步的，第一滑柱21与支架3的连接处、第二滑柱22与支架3的连接处均设置有滑台5，对应的支架3上设置有供滑台5滑动的滑槽，滑台5和滑槽的配合防止了挡门板2脱离支架3，保证了对动物的空间限制。

[0020] 使用时，可以通过食物引诱或者其他方式将单只动物引入该护笼内，通过销轴2211将第二挡板24限制住，将动物限制在该护笼内，然后通过推动两个支架3和推动两个挡门板2，在两个方向上对动物的活动空间进行缩小，在缩小到合适的位置时，通过第一锁紧螺栓25将挡门板2锁紧在支架3上，通过第二螺栓将支架3锁紧在操作台1上，最后通过在辅助块4内插入限位柱，对动物的其他部位进行限制，并通过锁紧螺母调节辅助块4的高度，完成动物的限制，为后续的诊断提供便利。

[0021] 本实用新型中的该护笼利用两个方向对动物的活动空间进行限制，束缚了动物个体的行动，保证动物在诊治是的稳定性，同时通过辅助块插入限位柱，能够对动物的四肢和其他部位进行限制，进一步保证了动物的稳定性，方便了对其进行诊治，同时通过锁紧螺母实现辅助块上下位置的调整，能够根据不同大小的动物进行调节，大大提高了该护笼的适应性。

[0022] 显然，本领域的技术人员可以对本实用新型进行各种改动和变型而不脱离本实用新型的精神和范围。这样，倘若本实用新型的这些修改和变型属于本实用新型权利要求及其等同技术的范围之内，则本实用新型也意图包含这些改动和变型在内。

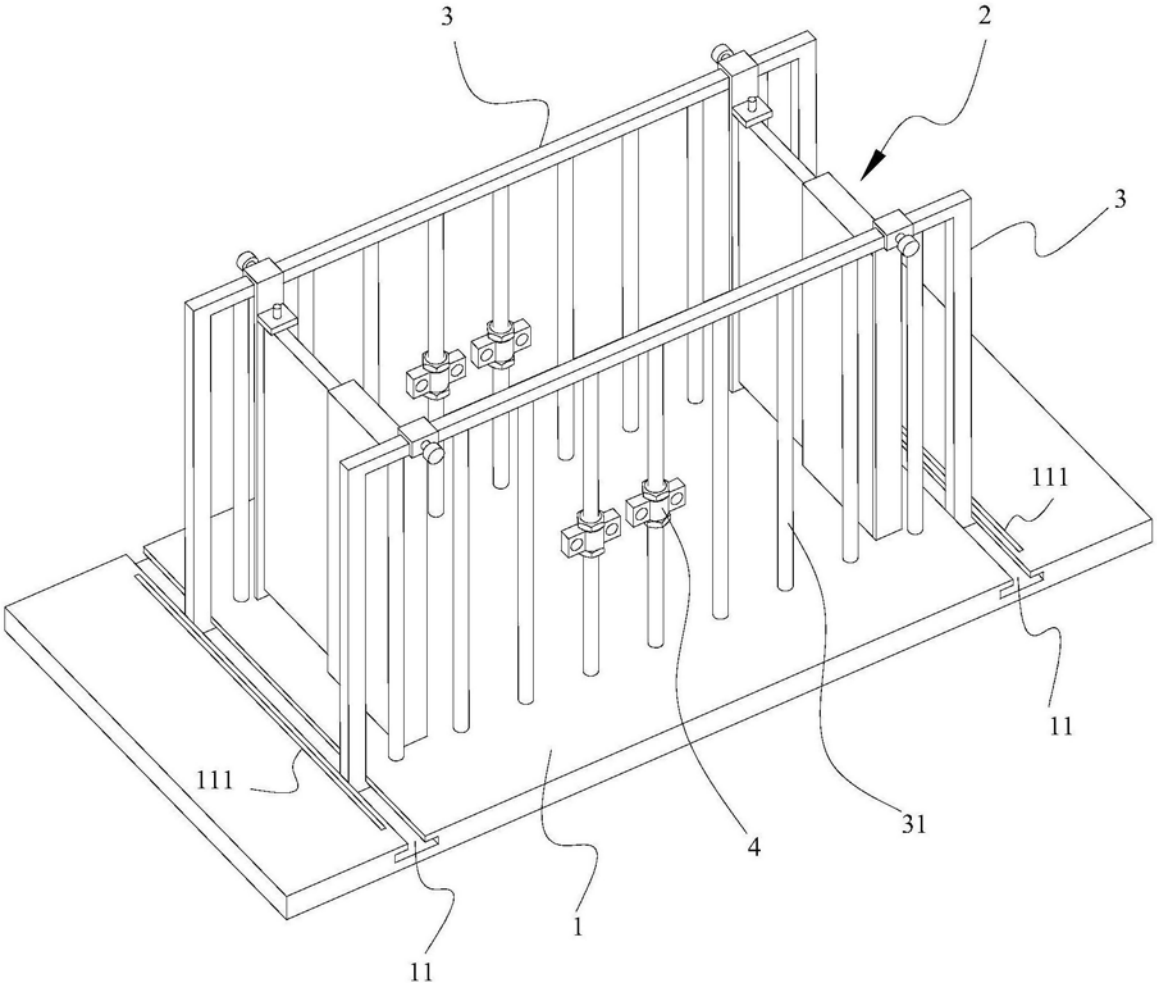

图1

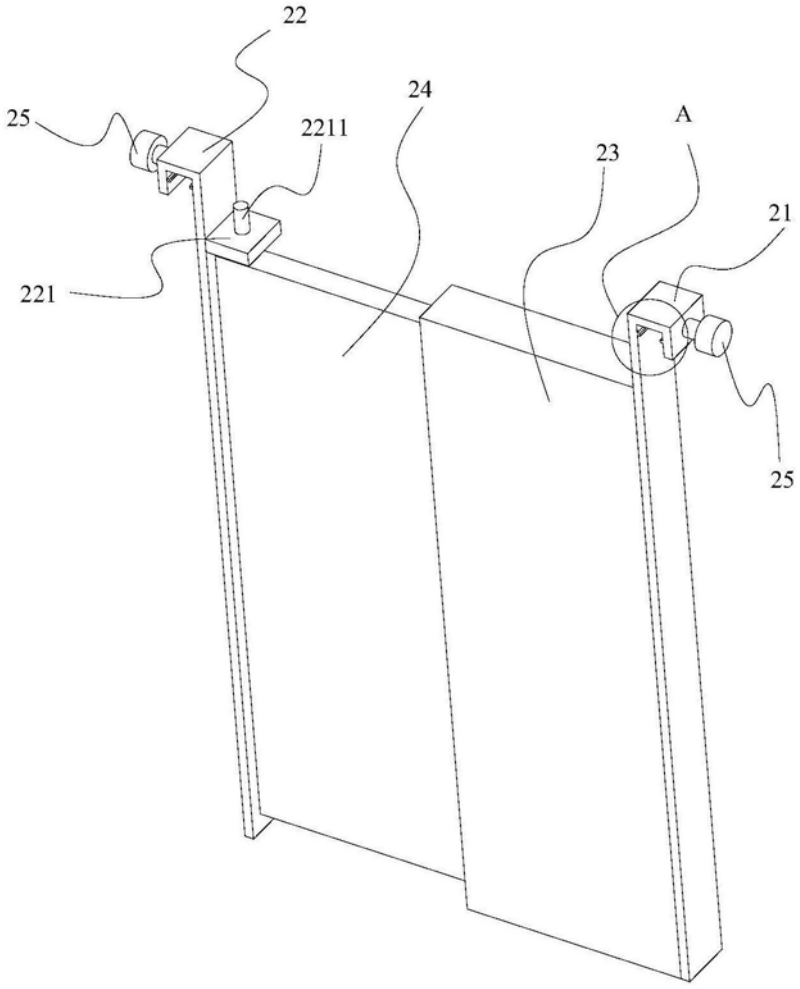

图2

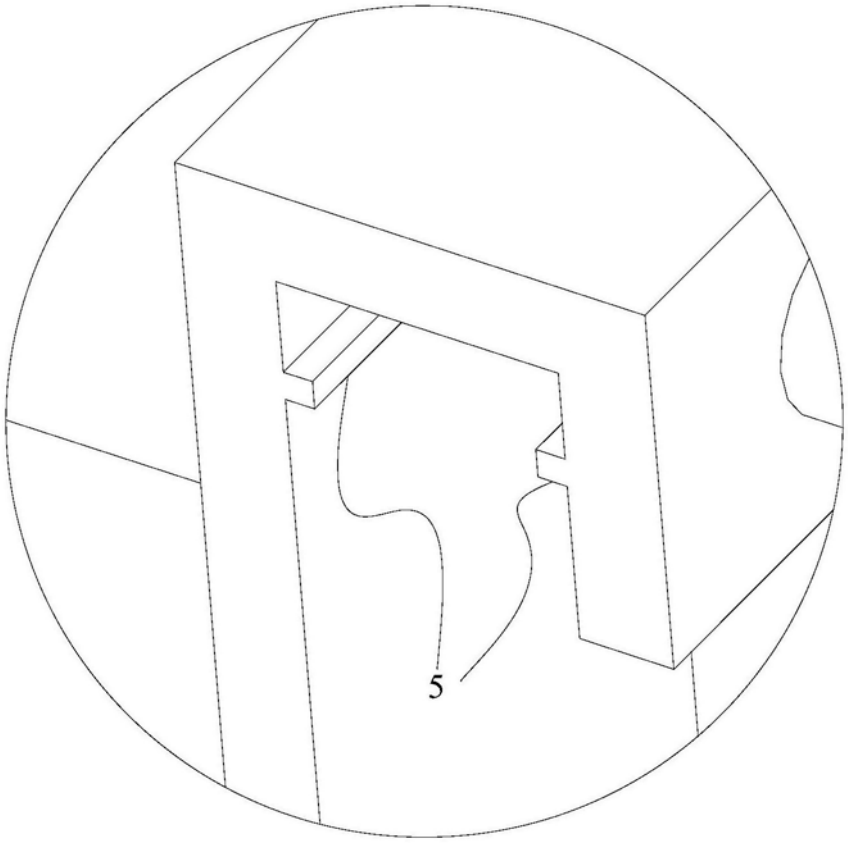

图3

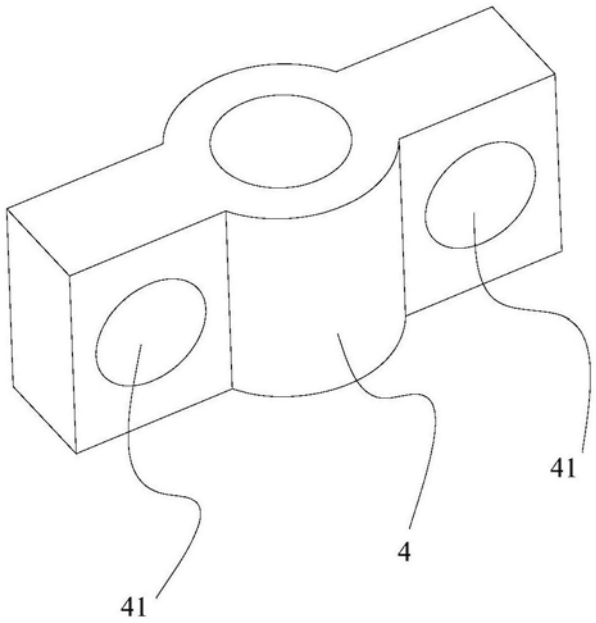

图4