(19)中华人民共和国国家知识产权局

(12)实用新型专利

(10)授权公告号 CN 211214824 U
(45)授权公告日 2020.08.11

(21)申请号 201921555413.0

(22)申请日 2019.09.19

(73)专利权人 襄阳市第一人民医院
地址 441000 湖北省襄阳市樊城区解放路15号呼吸与危重症医学科

(72)发明人 盛艳 饶龙华 周红英 段俊虎 杨群珍

(74)专利代理机构 北京中索知识产权代理有限公司 11640
代理人 商金婷

(51)Int.Cl.
A61M 16/00(2006.01)

权利要求书1页 说明书4页 附图4页

(54)实用新型名称

一种肺炎防菌呼吸护理装置

(57)摘要

本实用新型提供一种肺炎防菌呼吸护理装置，包括支撑座，所述支撑座的顶部两端均焊接有支撑架，两端支撑架的顶部之间横穿固定有支撑底盘，所述支撑底盘的顶部焊接有护理仪运行装置，所述护理仪运行装置的顶部贯穿连接有气体输入口，所述护理仪运行装置侧边上部连接有输气管，所述输气管且远离所述护理仪运行装置的一端套设有呼吸面罩，所述呼吸面罩上开设有呼吸装置，所述呼吸面罩的顶部两端均连接有绑带，所述护理仪运行装置侧边下部连接有电源线，所述电源线端部卡接有电源插头，所述支撑座内底部两侧均开设有腔体，便于使用者的使用，也避免了较长的输气管绊倒人的危险发生，避免较长的输气管直接裸露在外部影响整体的外观性。

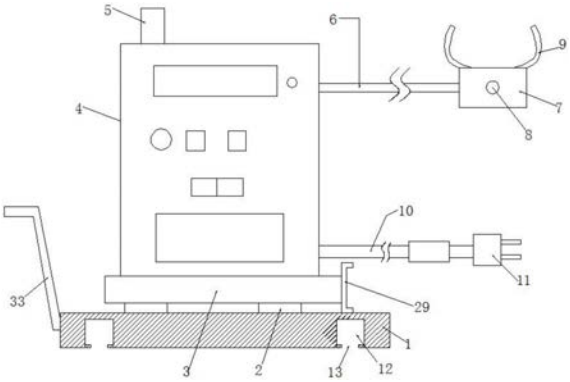

CN 211214824 U

1.一种肺炎防菌呼吸护理装置,其特征在于:包括支撑座(1),所述支撑座(1)的顶部两端均焊接有支撑架(2),两端支撑架(2)的顶部之间横穿固定有支撑底盘(3),所述支撑底盘(3)的顶部焊接有护理仪运行装置(4),所述护理仪运行装置(4)的顶部贯穿连接有气体输入口(5),所述护理仪运行装置(4)侧边上部连接有输气管(6),所述输气管(6)且远离所述护理仪运行装置(4)的一端套设有呼吸面罩(7),所述呼吸面罩(7)上开设有呼吸装置(8),所述呼吸面罩(7)的顶部两端均连接有绑带(9),所述护理仪运行装置(4)侧边下部连接有电源线(10),所述电源线(10)端部卡接有电源插头(11),所述支撑座(1)内底部两侧均开设有腔体(12),所述腔体(12)的底部均开设有开口二(13),所述腔体(12)内一侧安装有电机一(14),所述电机一(14)的输出端连接有齿轮(15),所述腔体(12)内顶部中部安装有伸缩杆一(16),所述伸缩杆一(16)底部螺钉固定有支板(17),所述支板(17)且靠近所述齿轮(15)一侧设有与所述齿轮(15)相啮合的轮齿(18),所述支板(17)的底部螺钉固定有固定板(19),所述固定板(19)的底部焊接有支撑柱(20),且所述支撑柱(20)贯穿于所述腔体(12)延伸至所述支撑座(1)下方,所述支撑柱(20)为空腔结构,所述支撑柱(20)内安装有可伸缩性的移动装置。

2.根据权利要求1所述的一种肺炎防菌呼吸护理装置,其特征在于:所述支撑柱(20)的底部开设有开口一(21),其中,所述移动装置贯穿于所述开口一(21)。

3.根据权利要求1所述的一种肺炎防菌呼吸护理装置,其特征在于:所述移动装置包括电机二(22)、伸缩杆二(23)、固定块一(24)、支杆(25)、固定块二(26)、卡块(27)、卡槽以及移动轮(28)。

4.根据权利要求3所述的一种肺炎防菌呼吸护理装置,其特征在于:所述电机二(22)安装在所述支撑柱(20)内顶部中部,所述电机二(22)的输出端连接有所述伸缩杆二(23),所述伸缩杆二(23)的底部螺钉固定有所述固定块一(24)。

5.根据权利要求4所述的一种肺炎防菌呼吸护理装置,其特征在于:所述固定块一(24)的底部穿插设有所述支杆(25),所述支杆(25)的底部榫接有所述固定块二(26),且所述固定块二(26)的底部卡接有所述卡块(27),所述卡块(27)的底部设有所述卡槽,其中,所述卡槽内卡接有所述移动轮(28)。

6.根据权利要求1所述的一种肺炎防菌呼吸护理装置,其特征在于:所述支撑底盘(3)的侧边且靠近所述电源线(10)的一端焊接有卡盘(29),所述卡盘(29)且远离所述支撑底盘(3)的一侧设有凹槽。

7.根据权利要求6所述的一种肺炎防菌呼吸护理装置,其特征在于:所述凹槽内中部穿插设有辊筒(30),所述辊筒(30)且远离所述卡盘(29)的一端卡接有限位盘(31),所述辊筒(30)的表面且靠近所述限位盘(31)的一端穿插设有限位块(32)。

8.根据权利要求1所述的一种肺炎防菌呼吸护理装置,其特征在于:所述支撑座(1)且远离所述电源线(10)的一侧焊接有推杆(33)。

一种肺炎防菌呼吸护理装置

技术领域

[0001] 本实用新型是一种肺炎防菌呼吸护理装置，属于医疗器械领域。

背景技术

[0002] 肺炎是常见的内科疾病，由于肺部炎症的发作，肺部的组织受到损伤，若呼入带有灰尘或细菌的气体，极易引起肺部的受伤部位感染，传统的药物治疗无法避免细菌进入病人肺部，使得无法保证病人不受感染，根据现有专利CN204033962U的肺炎防菌呼吸护理装置，包括护理仪运行装置，其特征是在护理仪运行装置上端设置有气体输入口，护理仪运行装置前端设置有显示屏幕，显示屏幕右侧设置有工作指示灯，显示屏幕下端设置有电源开关，电源开关右侧设置有无菌呼吸按钮，无菌呼吸按钮下方设置有气流强度增强按钮，气流强度强度按钮右侧设置有气流强度减弱按钮，结构简单，使用方便，在对肺炎病人进行防菌护理时，操作简便、省时省力，杀菌效果好，极大地减轻了医务人员的工作难度，但是，当需要对不同高度要求的需求者来说，只能增加输气管的长度，通过拉扯输气管将呼吸面罩带在脸上，使得较长的输气管容易绊倒行人，且影响外观，看上去很杂乱，并且使用起来也不方便。所以现在需要一种肺炎防菌呼吸护理装置，来增加护理仪运行装置的整体高度来实现不同高度需求的需求者使用。

实用新型内容

[0003] 针对现有技术存在的不足，本实用新型目的是提供一种肺炎防菌呼吸护理装置，以解决上述背景技术中提出的问题。

[0004] 为了实现上述目的，本实用新型是通过如下的技术方案来实现：本实用新型是一种肺炎防菌呼吸护理装置，包括支撑座，所述支撑座的顶部两端均焊接有支撑架，两端支撑架的顶部之间横穿固定有支撑底盘，所述支撑底盘的顶部焊接有护理仪运行装置，所述护理仪运行装置的顶部贯穿连接有气体输入口，所述护理仪运行装置侧边上部连接有输气管，所述输气管且远离所述护理仪运行装置的一端套设有呼吸面罩，所述呼吸面罩上开设有呼吸装置，所述呼吸面罩的顶部两端均连接有绑带，所述护理仪运行装置侧边下部连接有电源线，所述电源线端部卡接有电源插头，所述支撑座内底部两侧均开设有腔体，所述腔体的底部均开设有开口二，所述腔体内一侧安装有电机一，所述电机一的输出端连接有齿轮，所述腔体内顶部中部安装有伸缩杆一，所述伸缩杆一底部螺钉固定有支板，所述支板且靠近所述齿轮一侧设有与所述齿轮相啮合的轮齿，所述支板的底部螺钉固定有固定板，所述固定板的底部焊接有支撑柱，且所述支撑柱贯穿于所述腔体延伸至所述支撑座下方，所述支撑柱为空腔结构，所述支撑柱内安装有可伸缩性的移动装置。

[0005] 另一种作为本实用新型的一种实施方式，所述支撑柱的底部开设有开口一，其中，所述移动装置贯穿于所述开口一。

[0006] 另一种作为本实用新型的一种实施方式，所述移动装置包括电机二、伸缩杆二、固定块一、支杆、固定块二、卡块、卡槽以及移动轮。

[0007] 另一种作为本实用新型的一种实施方式，所述电机二安装在所述支撑柱内顶部中部，所述电机二的输出端连接有所述伸缩杆二，所述伸缩杆二的底部螺钉固定有所述固定块一。

[0008] 另一种作为本实用新型的一种实施方式，所述固定块一的底部穿插设有所述支杆，所述支杆的底部榫接有所述固定块二，且所述固定块二的底部卡接有所述卡块，所述卡块的底部设有所述卡槽，其中，所述卡槽内卡接有所述移动轮。

[0009] 另一种作为本实用新型的一种实施方式，所述支撑底盘的侧边且靠近所述电源线的一端焊接有卡盘，所述卡盘且远离所述支撑底盘的一侧设有凹槽。

[0010] 另一种作为本实用新型的一种实施方式，所述凹槽内中部穿插设有辊筒，所述辊筒且远离所述卡盘的一端卡接有限位盘，所述辊筒的表面且靠近所述限位盘的一端穿插设有限位块。

[0011] 另一种作为本实用新型的一种实施方式，所述支撑座且远离所述电源线的一侧焊接有推杆。

[0012] 本实用新型的有益效果：

[0013] 1.通过在支撑座的底部两端均开设有腔体，且在腔体内部安装有升降结构，通过升降结构支撑着护理仪运行装置进行升降，使得方便对不同高度需求的需求者进行高度上的调节，便于使用者的使用，也避免了较长的输气管绊倒人的危险发生，使得可方便使用者躺着或者站着以及坐着使用，也能避免较长的输气管直接裸露在外部影响整体的外观性；

[0014] 2.通过在延伸出的支撑柱内部设有可伸缩式的移动装置，通过将移动装置进行收纳，便于起到支撑以及移动的效果，同时，通过在靠近电源线的一侧所设的卡盘，可将电源线缠绕在辊筒上，便于对电源线进行收纳；

附图说明

[0015] 图1是实施例外部结构示意图；

[0016] 图2是实施例支撑座端结构示意图；

[0017] 图3是实施例支撑柱内部伸缩移动结构示意图；

[0018] 图4是实施例卡盘端结构示意图；

[0019] 图中：1、支撑座；2、支撑架；3、支撑底盘；4、护理仪运行装置；5、气体输入口；6、输气管；7、呼吸面罩；8、呼吸装置；9、绑带；10、电源线；11、电源插头；12、腔体；13、开口二；14、电机一；15、齿轮；16、伸缩杆一；17、支板；18、轮齿；19、固定板；20、支撑柱；21、开口一；22、电机二；23、伸缩杆二；24、固定块一；25、支杆；26、固定块二；27、卡块；28、移动轮；29、卡盘；30、辊筒；31、限位盘；32、限位块；33、推杆。

具体实施方式

[0020] 为使本实用新型实现的技术手段、创作特征、达成目的与功效易于明白了解。

[0021] 实施例1：这种肺炎防菌呼吸护理装置，包括支撑座1，所述支撑座1的顶部两端均焊接有支撑架2，两端支撑架2的顶部之间横穿固定有支撑底盘3，所述支撑底盘3的顶部焊接有护理仪运行装置4，所述护理仪运行装置4的顶部贯穿连接有气体输入口5，所述护理仪运行装置4侧边上部连接有输气管6，所述输气管6且远离所述护理仪运行装置4的一端套设

有呼吸面罩7，所述呼吸面罩7上开设有呼吸装置8，所述呼吸面罩7的顶部两端均连接有绑带9，所述护理仪运行装置4侧边下部连接有电源线10，所述电源线10端部卡接有电源插头11，所述支撑座1内底部两侧均开设有腔体12，所述腔体12的底部均开设有开口二13，所述腔体12内一侧安装有电机一14，所述电机一14的输出端连接有齿轮15，所述腔体12内顶部中部安装有伸缩杆一16，所述伸缩杆一16底部螺钉固定有支板17，所述支板17且靠近所述齿轮15一侧设有与所述齿轮15相啮合的轮齿18，所述支板17的底部螺钉固定有固定板19，所述固定板19的底部焊接有支撑柱20，且所述支撑柱20贯穿于所述腔体12延伸至所述支撑座1下方，所述支撑柱20为空腔结构，所述支撑柱20内安装有可伸缩性的移动装置。

[0022] 实施例2：通过上述结构可通过在护理仪运行装置4的外部安装有可控制电机一14驱动的按钮，促使电机一14驱动腔体12内部的升降结构，使得当使用者需要调节呼吸面罩7的长度时，可通过腔体12内部的齿轮15带动支板17，让支撑柱20延伸出腔体12内部顶着护理仪运行装置4往上升，增加护理仪运行装置4的整体高度，从而来改变呼吸面罩7的使用性，使得方便适用于不同高度上需求的使用者使用，且避免了现有专利中的输气管6过长而容易绊倒人的缺点。

[0023] 实施例3：在实施例1的支撑柱20的底部开设有开口一21，其中，所述移动装置贯穿于所述开口一21。

[0024] 实施例4：在实施例1的移动装置包括电机二22、伸缩杆二23、固定块一24、支杆25、固定块二26、卡块27、卡槽以及移动轮28，所述电机二22安装在所述支撑柱20内顶部中部，所述电机二22的输出端连接有所述伸缩杆二23，所述伸缩杆二23的底部螺钉固定有所述固定块一24，所述固定块一24的底部穿插设有所述支杆25，所述支杆25的底部榫接有所述固定块二26，且所述固定块二26的底部卡接有所述卡块27，所述卡块27的底部设有所述卡槽，其中，所述卡槽内卡接有所述移动轮28。

[0025] 实施例5：在实施例1的支撑底盘3的侧边且靠近所述电源线10的一端焊接有卡盘29，所述卡盘29且远离所述支撑底盘3的一侧设有凹槽，所述凹槽内中部穿插设有辊筒30，所述辊筒30且远离所述卡盘29的一端卡接有限位盘31，所述辊筒30的表面且靠近所述限位盘31的一端穿插设有限位块32。

[0026] 实施例6：在实施例1的所述支撑座1且远离所述电源线10的一侧焊接有推杆33。

[0027] 实施例7：如图1至图4所示，当使用者需要调节呼吸面罩7的长度时，通过在护理仪运行装置4的外部安装有可控制电机驱动的按钮，促使电机一14带动齿轮15旋转，而齿轮15在轮齿18的配合下带动支板17移动，支板17则拉着伸缩杆一16伸缩，使得支板17顶着固定板19往下移动，固定板19支撑着支撑柱20贯穿于开口二13延伸到支撑座1的下方着地，从而顶着护理仪运行装置4往上升，方便呼吸面罩7的使用，同时，需要移动装置时，通过电机二22驱动伸缩杆二23，让伸缩杆二23顶着固定块一24，且固定块一24支撑着支杆25朝下，使得支杆25顶着卡块27贯穿于支撑柱20，且将移动轮28贯穿开口一21与地面相接触，通过推动推杆33对护理仪运行装置4进行移动，另外，当不需要使用的时候，将电源插头11拔掉，将电源线10缠绕在辊筒30上，且通过限位块32对电源插头11进行卡接限位。

[0028] 以上显示和描述了本实用新型的基本原理和主要特征和本实用新型的优点，对于本领域技术人员而言，显然本实用新型不限于上述示范性实施例的细节，而且在不背离本实用新型的精神或基本特征的情况下，能够以其他的具体形式实现本实用新型。因此，无论

从哪一点来看，均应将实施例看作是示范性的，而且是非限制性的，本实用新型的范围由所附权利要求而不是上述说明限定，因此旨在将落在权利要求的等同要件的含义和范围内的所有变化囊括在本实用新型内。不应将权利要求中的任何附图标记视为限制所涉及的权利要求。

[0029] 此外，应当理解，虽然本说明书按照实施方式加以描述，但并非每个实施方式仅包含一个独立的技术方案，说明书的这种叙述方式仅仅是为清楚起见，本领域技术人员应当将说明书作为一个整体，各实施例中的技术方案也可以经适当组合，形成本领域技术人员可以理解的其他实施方式。

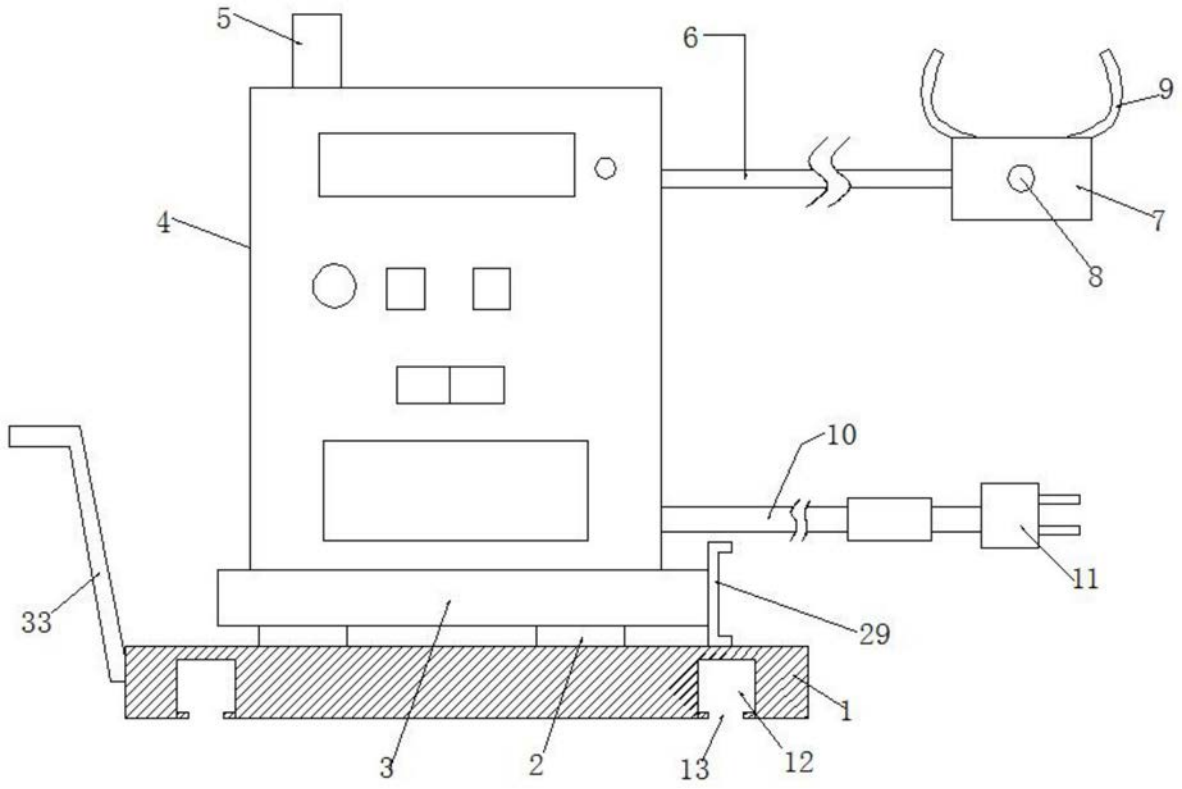

图1

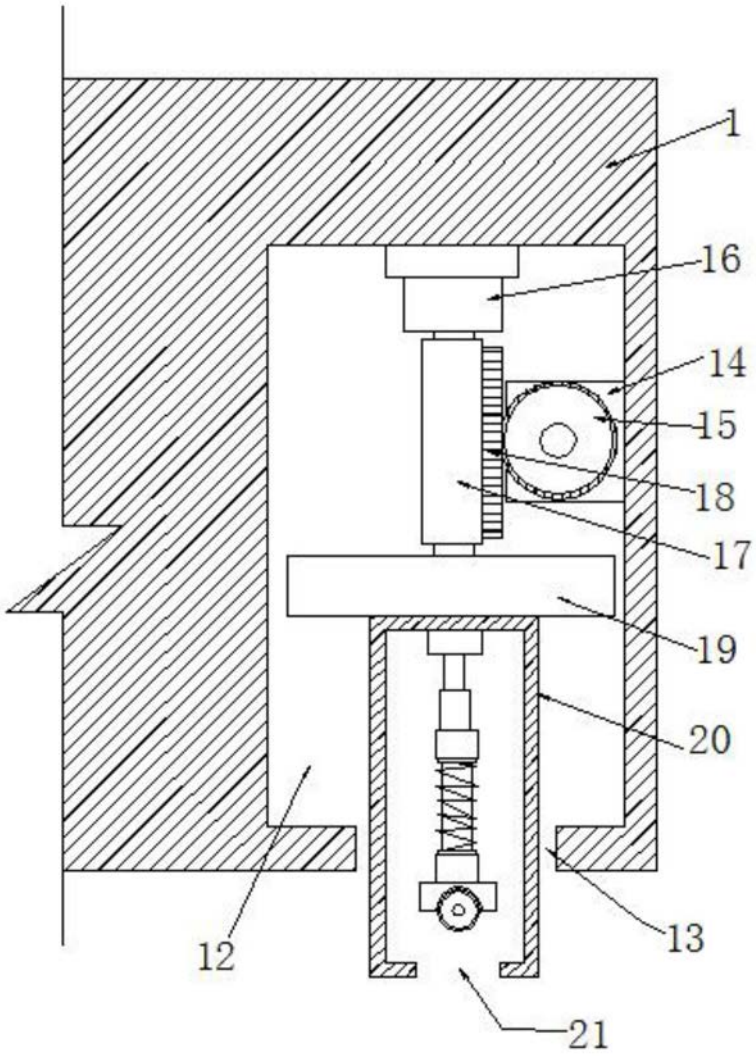

图2

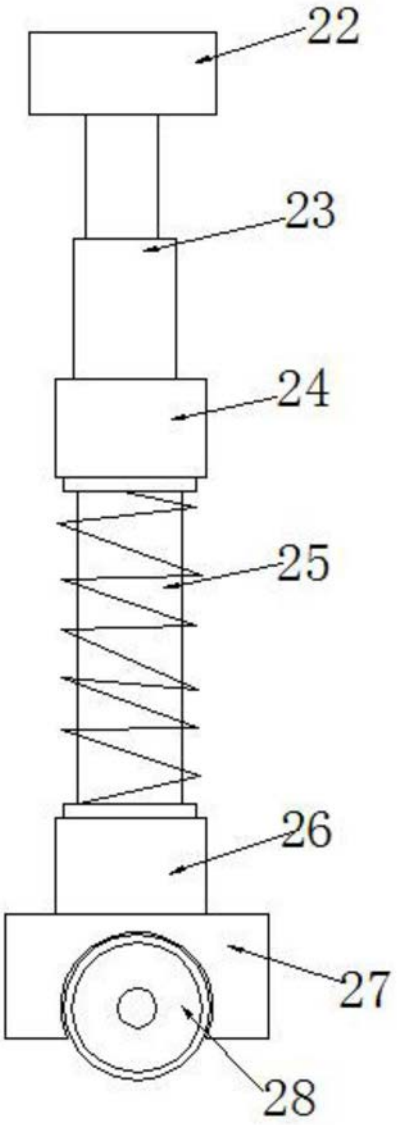

图3

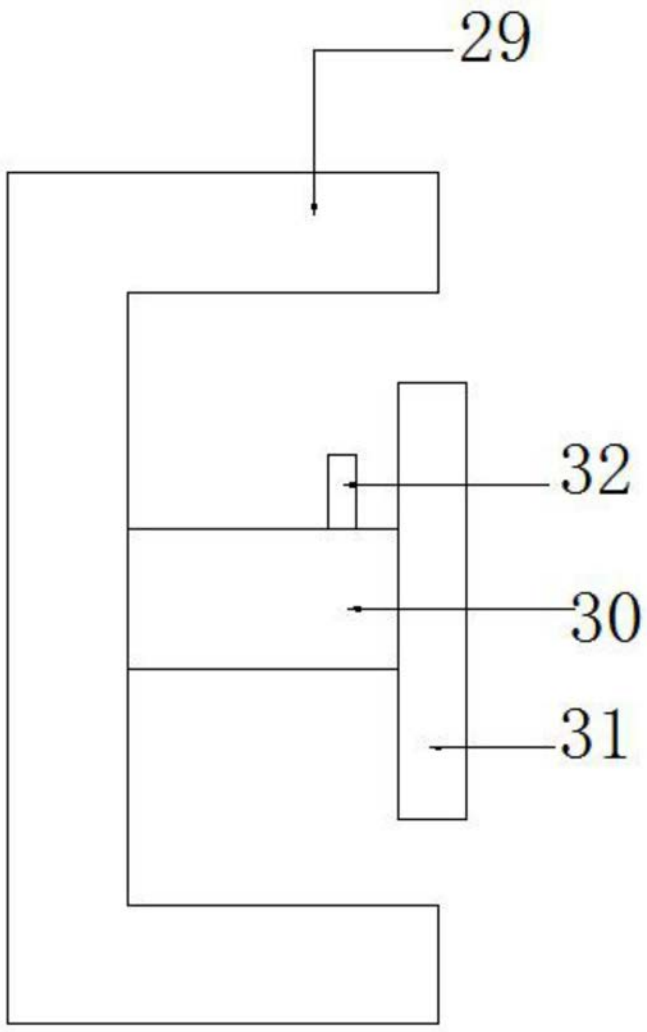

图4