(19)中华人民共和国国家知识产权局

(12)实用新型专利

(10)授权公告号 CN 215125485 U
(45)授权公告日 2021.12.14

(21)申请号 202121153180.9

(22)申请日 2021.05.26

(73)专利权人 姜致远
地址 210000 江苏省南京市玄武区北苑一村23幢302室

(72)发明人 姜致远

(51)Int.Cl.
A47B 23/04(2006.01)

权利要求书1页 说明书2页 附图1页

(54)实用新型名称

一种新型书架

(57)摘要

本实用新型公开了一种新型书架，包括平行设置的背板与侧板，背板与侧板之间通过底部的底板连接，背板与支撑板连接，背板两侧侧部分别通过若干根弹性绳与压板两侧侧部连接；背板、底板与侧板形成置书槽结构，背板、侧板与水平面之间的夹角角度为60°-80°；压板为矩形结构的透明塑料板体。本实用新型提供一种便于学生看书的新型书架，学生将书本打开后放入背板、底板与侧板形成的置书槽结构内，书本可以保持原始的展开状态，便于学生进行抄写等后续操作，方便快捷。

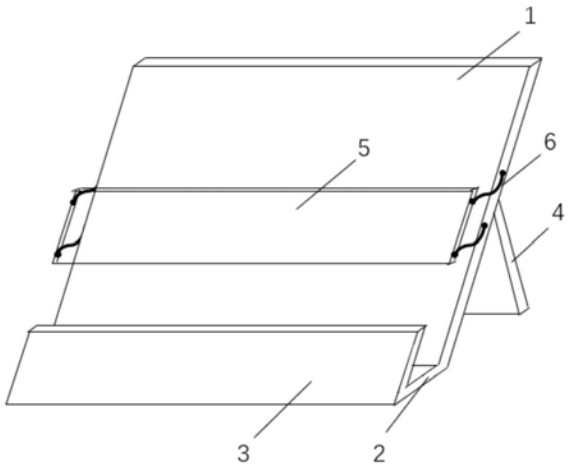

CN 215125485 U

1.一种新型书架,其特征在于:包括平行设置的背板(1)与侧板(3),背板(1)与侧板(3)之间通过底部的底板(2)连接,背板(1)与支撑板(4)连接,背板(1)两侧侧部分别通过若干根弹性绳(6)与压板(5)两侧侧部连接;所述背板(1)、底板(2)与侧板(3)形成置书槽结构,背板(1)、侧板(3)与水平面之间的夹角角度为60°-80°;所述压板(5)为矩形结构的透明塑料板体。

2.根据权利要求1所述的一种新型书架,其特征在于:所述的侧板(3)的高度为1cm-3cm。

3.根据权利要求1所述的一种新型书架,其特征在于:所述的压板(5)的厚度为1mm-3mm,压板(5)的高度为5cm-8cm。

4.根据权利要求1所述的一种新型书架,其特征在于:所述的压板(5)两侧侧部分别通过2、3或者4根弹性绳(6)与背板(1)两侧侧部连接。

5.根据权利要求1所述的一种新型书架,其特征在于:所述的弹性绳(6)两端端部通过粘结物质分别与压板(5)侧部、背板(1)侧部连接。

一种新型书架

技术领域

[0001] 本实用新型涉及书架领域，尤其涉及一种便于学生看书的新型书架。

背景技术

[0002] 书本是学生日常学习中必不可少的物品，在使用过程中发现，书本在达到一定厚度时，翻开后书本很难维持原始翻开状态，容易出现自行翻页甚至合上的问题，需要学生通过单手或者双手按住书本，影响学生进行抄写等后续操作。

实用新型内容

[0003] 实用新型目的：针对现有技术的不足与缺陷，本实用新型提供一种便于学生看书的新型书架，学生将书本打开后放入背板、底板与侧板形成的置书槽结构内，书本可以保持原始的展开状态，便于学生进行抄写等后续操作，方便快捷。

[0004] 技术方案：本实用新型的一种新型书架，其特征在于：包括平行设置的背板与侧板，背板与侧板之间通过底部的底板连接，背板与支撑板连接，背板两侧侧部分别通过若干根弹性绳与压板两侧侧部连接；所述背板、底板与侧板形成置书槽结构，背板、侧板与水平面之间的夹角角度为60°-80°；所述压板为矩形结构的透明塑料板体。

[0005] 其中，所述的侧板的高度为1cm-3cm。

[0006] 其中，所述的压板的厚度为1mm-3mm，压板的高度为5cm-8cm。

[0007] 其中，所述的压板两侧侧部分别通过2、3或者4根弹性绳与背板两侧侧部连接。

[0008] 其中，所述的弹性绳两端端部通过粘结物质分别与压板侧部、背板侧部连接。

[0009] 有益效果：与现有技术相比，本实用新型具有以下显著优点：本实用新型提供一种便于学生看书的新型书架，学生将书本打开后放入背板、底板与侧板形成的置书槽结构内，书本可以保持原始的展开状态，便于学生进行抄写等后续操作，方便快捷。

附图说明

[0010] 图1为本实用新型的结构示意图；

[0011] 图中1为背板、2为底板、3为侧板、4为支撑板、5为压板、6为弹性绳。

具体实施方式

[0012] 下面结合附图及具体实施方式对本实用新型的技术方案做进一步的描述。

[0013] 本实用新型的一种新型书架，包括平行设置的背板1与侧板3，背板1与侧板3之间通过底部的底板2连接，背板1与支撑板4连接，背板1两侧侧部分别通过若干根弹性绳6与压板5两侧侧部连接；背板1、底板2与侧板3形成置书槽结构，背板1、侧板3与水平面之间的夹角角度为60°-80°；压板5为矩形结构的透明塑料板体。其中，侧板3的高度为1cm-3cm。压板5的厚度为1mm-3mm，压板5的高度为5cm-8cm。压板5两侧侧部分别通过2、3或者4根弹性绳6与背板1两侧侧部连接。弹性绳6两端端部通过粘结物质分别与压板5侧部、背板1侧部连接。

[0014] 使用时，学生将书本打开后放入背板1、底板2与侧板3形成的置书槽结构内，书本可以保持原始的展开状态，便于学生进行抄写等后续操作，方便快捷。在保持原始的展开状态时，分为以下两种情况：

[0015] 情况一：书本较薄，书本不容易自行翻页或者合上的问题。这个时候，侧板3顶住打开后的书本防止书本下滑，压板5压在书本表面，弹性绳6处于松弛状态。由于压板5是透明的，不影响学生看书。在需要翻页时，抬起压板5，进行书本的翻页，然后重新放下压板5即可。

[0016] 情况二：书本较厚，书本很难维持原始翻开状态，容易出现自行翻页甚至合上的问题。这个时候，侧板3顶住打开后的书本防止书本下滑，也在一定程度上防止书本自行翻页甚至合上。压板5压在书本表面，弹性绳6处于拉紧状态，将压板5固定在书本上方，通过拉力压住书本，防止出现自行翻页甚至合上的问题。由于压板5是透明的，不影响学生看书。在需要翻页时，抬起压板5，进行书本的翻页；在弹性绳6很紧，拉力较大情况下，可以将书本从压板5下抽出，翻页后重新放回压板5内。

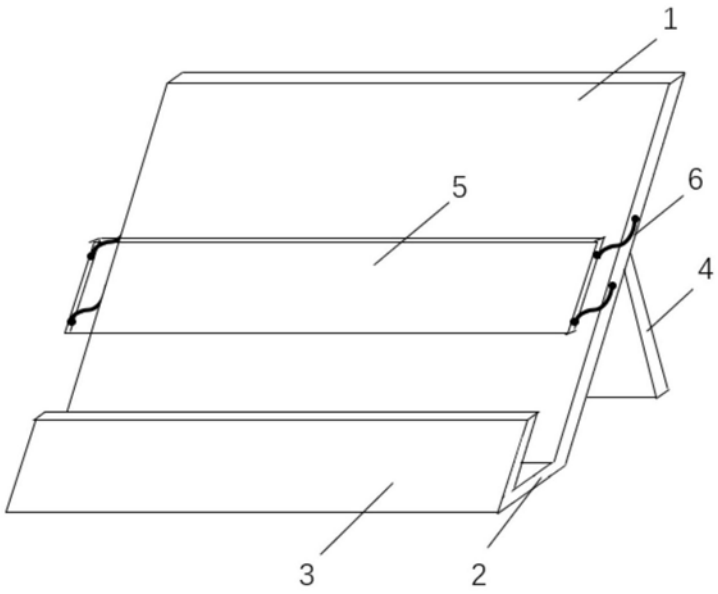

图1