(19)中华人民共和国国家知识产权局

(12)发明专利申请

(10)申请公布号 CN 113802650 A
(43)申请公布日 2021.12.17

(21)申请号 202111081481.X

(22)申请日 2021.09.15

(71)申请人 滁州市永通交通设备有限公司
地址 239000 安徽省滁州市来安县经济开发区创新路57号

(72)发明人 张文勇 夏广志 陈繁敏

(51)Int.Cl.
E03C 1/12(2006.01)
E03C 1/14(2006.01)
E03C 1/04(2006.01)
E03B 1/04(2006.01)
B61D 35/00(2006.01)
A47K 1/02(2006.01)

权利要求书1页 说明书3页 附图2页

(54)发明名称

一种玻璃钢洗面柜及其配套洗手器

(57)摘要

本发明涉及洗手间技术领域，目的在于提供一种玻璃钢洗面柜及其配套洗手器，包括机体，所述机体的内部设置有洗手间，所述洗手间的内部设置有洗手台，所述洗手台的颞部为中空，且洗手台靠近中间的位置设置有洗手池，所述洗手池与洗手台内部的中空部分连通，所述洗手台的一侧设置有水龙头。本发明的有益效果在于通过设置的一体化洗手间，利用洗手间内部的洗手台做一个可以蓄水的容器，可以很好的方便在用完卫生间之后储存洗手后的脏水，同时利用脏水冲刷蹲便器，可以有效的做到废水的再利用，节约了资源，防止水源的浪费，同时采用了水泵的设置，能够很好地在水压力的情况下冲刷蹲便器，保持蹲便器的清洁。

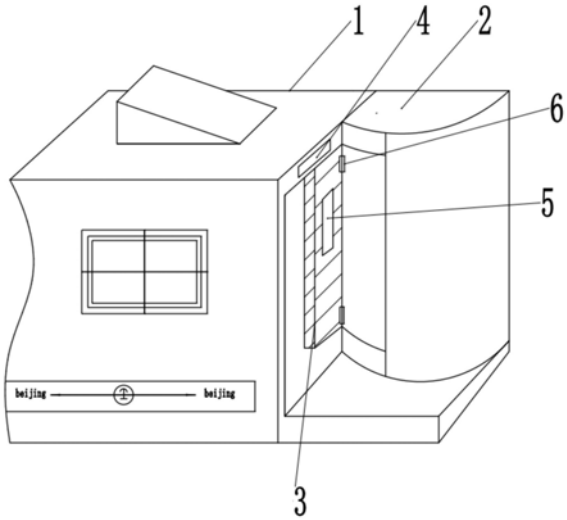

CN 113802650 A

1.一种玻璃钢洗面柜及其配套洗手器,其特征在于,包括机体(1),所述机体(1)的内部设置有洗手间(2),所述洗手间(2)的内部设置有洗手台(7),所述洗手台(7)的颞部为中空,且洗手台(7)靠近中间的位置设置有洗手池(9),所述洗手池(9)与洗手台(7)内部的中空部分连通,所述洗手台(7)的一侧设置有水龙头(8),所述水龙头(8)位于洗手池(9)的上方,所述洗手台(7)的底部连接有导流管(12),所述洗手间(7)的底部设置有水泵(13),所述洗手间(7)的底部设置有蹲便器(14),所述蹲便器(14)位于水泵(13)的一侧,所述水泵(13)的出水端与蹲便器(14)连通。

2.根据权利要求1所述的玻璃钢洗面柜,其特征在于,所述洗手间(2)的一侧通过螺栓固定有铰链(6),所述铰链(6)的一侧通过螺栓固定有门板(3)。

3.根据权利要求1所述的玻璃钢洗面柜,其特征在于,所述门板(3)的一侧外壁设置有化妆镜(5),所述化妆镜(5)位于看门方向的反面。

4.根据权利要求1所述的玻璃钢洗面柜,其特征在于,所述机体(1)的内部的顶部设置有指示灯(4),所述指示灯(4)位于过道的中间位置。

5.根据权利要求1所述的玻璃钢洗面柜,其特征在于,所述洗手间(2)的形状为扇形结构。

6.根据权利要求1所述的玻璃钢洗面柜,其特征在于,所述洗手台(7)的底部设置有柜体(11),一侧设置有防护板(10)。

7.一种配套洗手器,其特征在于,包含权利要求1-6任意一项所述的玻璃钢洗面柜。

一种玻璃钢洗面柜及其配套洗手器

技术领域

[0001] 本发明涉及洗手间技术领域，尤其涉及一种玻璃钢洗面柜及其配套洗手器。

背景技术

[0002] 卫生间供居住者进行便溺、洗浴、盥洗等活动的空间，是厕所、洗手间、浴池的合称。住宅的卫生间一般有专用和公用之分。专用的只服务于主卧室；公用的与公共走道相连接，由其他家庭成员和客人公用。根据布局可分为独立型、兼用型和折中型三种。但根据用途的不同，会设置成不同的种类，比如在移动的列车上的卫生间，大部分采用长方体的设置，此种设置会占用很大的空间，并且在使用时不能很好的对洗手用的水资源进行保存和二次利用，会浪费很大的水资源，因此亟需一种列车用的玻璃钢洗面柜及其配套洗手器，来解决上述问题。

发明内容

[0003] 有鉴于此，本发明的目的在于提供一种的玻璃钢洗面柜及其配套洗手器。

[0004] 为了实现上述目的，本发明采用的技术方案为：

一种玻璃钢洗面柜及其配套洗手器，包括机体，所述机体的内部设置有洗手间，所述洗手间的内部设置有洗手台，所述洗手台的颞部为中空，且洗手台靠近中间的位置设置有洗手池，所述洗手池与洗手台内部的中空部分连通，所述洗手台的一侧设置有水龙头，所述水龙头位于洗手池的上方，所述洗手台的底部连接有导流管，所述洗手间的底部设置有水泵，所述洗手间的底部设置有蹲便器，所述蹲便器位于水泵的一侧，所述水泵的出水端与蹲便器连通。

[0005] 上述技术方案的关键构思在于：通过设置的一体化洗手间，利用洗手间内部的洗手台做一个可以蓄水的容器，可以很好的方便在用完卫生间之后储存洗手后的脏水，同时利用脏水冲刷蹲便器，可以有效的做到废水的再利用，节约了资源，防止水源的浪费。

[0006] 进一步地，所述洗手间的一侧通过螺栓固定有铰链，所述铰链的一侧通过螺栓固定有门板。

[0007] 进一步地，所述门板的一侧外壁设置有化妆镜，所述化妆镜位于看门方向的反面。

[0008] 进一步地，所述机体的内部的顶部设置有指示灯，所述指示灯位于过道的中间位置。

[0009] 进一步地，所述洗手间的形状为扇形结构。

[0010] 进一步地，所述洗手台的底部设置有柜体。

[0011] 本发明的有益效果是：通过设置的一体化洗手间，利用洗手间内部的洗手台做一个可以蓄水的容器，可以很好的方便在用完卫生间之后储存洗手后的脏水，同时利用脏水冲刷蹲便器，可以有效的做到废水的再利用，节约了资源，防止水源的浪费，同时采用了水泵的设置，能够很好地在水压力的情况下冲刷蹲便器，保持蹲便器的清洁。

附图说明

[0012] 图1所示为本发明具体实施方式中的一种玻璃钢洗面柜及其配套洗手器的整体结构示意图。

[0013] 图2所示为本发明具体实施方式中的一种玻璃钢洗面柜及其配套洗手器的内部结构示意图。

[0014] 附图标号说明：

1-机体、2-洗手间、3-门板、4-指示灯、5-化妆镜、6-铰链、7-洗手台、8-水龙头、9-洗手池、10-防护板、11-柜体、12-导流管、13-水泵、14-蹲便器。

具体实施方式

[0015] 下面结合附图和具体实施例对本发明做进一步的说明如下：

如图1-图2所示，本发明提供的一种玻璃钢洗面柜及其配套洗手器，包括机体1，机体1的内部设置有洗手间2，洗手间2的内部设置有洗手台7，洗手台7的颞部为中空，且洗手台7靠近中间的位置设置有洗手池9，洗手池9与洗手台7内部的中空部分连通，洗手台7的一侧设置有水龙头8，水龙头8位于洗手池9的上方，洗手台7的底部连接有导流管12，洗手间7的底部设置有水泵13，洗手间7的底部设置有蹲便器14，蹲便器14位于水泵13的一侧，水泵13的出水端与蹲便器14连通。

[0016] 具体的，本发明的工作原理如下：通过设置的一体化洗手间，利用洗手间内部的洗手台做一个可以蓄水的容器，可以很好的方便在用完卫生间之后储存洗手后的脏水，同时利用脏水冲刷蹲便器，同时采用了水泵的设置，能够很好地在水压力的情况下冲刷蹲便器，保持蹲便器的清洁。

[0017] 从上述描述可知，本发明具有以下有益效果：可以有效的做到废水的再利用，节约了资源，防止水源的浪费。

[0018] 进一步地，洗手间2的一侧通过螺栓固定有铰链6，铰链6的一侧通过螺栓固定有门板3。

[0019] 进一步地，门板3的一侧外壁设置有化妆镜5，化妆镜5位于看门方向的反面。

[0020] 进一步地，机体1的内部的顶部设置有指示灯4，指示灯4位于过道的中间位置。

[0021] 进一步地，洗手间2的形状为扇形结构，扇形结构的设置不仅可以很好的方便在列车的角落使用，同时，在市井以及广场的角落均可设置，减小空间的占有率，节省占地面积。

[0022] 进一步地，洗手台7的底部设置有柜体11。

[0023] 采用上述设置的指示灯可以方便使用者有效的观测到卫生间的使用情况，从而避免使用者做无谓的等待，另外化妆镜5设置在门板的后面可以有效的防止开关门的过程中，外部流动人员通过化妆镜5窥探卫生间的情况，洗手间2的形状为扇形结构，扇形结构的设置不仅可以很好的方便在列车的角落使用，同时，在市井以及广场的角落均可设置，减小空间的占有率，节省占地面积。

[0024] 以下再列举出几个优选实施例或应用实施例，以帮助本领域技术人员更好的理解本发明的技术内容以及本发明相对于现有技术所做出的技术贡献：

实施例1

综上所述，本发明提供的一种玻璃钢洗面柜及其配套洗手器，包括机体1，机体1的

内部设置有洗手间2，洗手间2的内部设置有洗手台7，洗手台7的颞部为中空，且洗手台7靠近中间的位置设置有洗手池9，洗手池9与洗手台7内部的中空部分连通，洗手台7的一侧设置有水龙头8，水龙头8位于洗手池9的上方，洗手台7的底部连接有导流管12，洗手间7的底部设置有水泵13，洗手间7的底部设置有蹲便器14，蹲便器14位于水泵13的一侧，水泵13的出水端与蹲便器14连通。

[0025] 具体的，本发明的工作原理如下：通过设置的一体化洗手间，利用洗手间内部的洗手台做一个可以蓄水的容器，可以很好的方便在用完卫生间之后储存洗手后的脏水，同时利用脏水冲刷蹲便器，同时采用了水泵的设置，能够很好地在水压力的情况下冲刷蹲便器，保持蹲便器的清洁。

[0026] 从上述描述可知，本发明具有以下有益效果：可以有效的做到废水的再利用，节约了资源，防止水源的浪费。

[0027] 其中，洗手间2的一侧通过螺栓固定有铰链6，铰链6的一侧通过螺栓固定有门板3；门板3的一侧外壁设置有化妆镜5，化妆镜5位于看门方向的反面；机体1的内部的顶部设置有指示灯4，指示灯4位于过道的中间位置；洗手间2的形状为扇形结构，扇形结构的设置不仅可以很好的方便在列车的角落使用，同时，在市井以及广场的角落均可设置，减小空间的占有率，节省占地面积；洗手台7的底部设置有柜体11。

[0028] 采用上述设置的指示灯可以方便使用者有效的观测到卫生间的使用情况，从而避免使用者做无谓的等待，另外化妆镜5设置在门板的后面可以有效的防止开关门的过程中，外部流动人员通过化妆镜5窥探卫生间的情况，洗手间2的形状为扇形结构，扇形结构的设置不仅可以很好的方便在列车的角落使用，同时，在市井以及广场的角落均可设置，减小空间的占有率，节省占地面积。

[0029] 本发明已由上述相关实施例和附图加以描述，然而上述实施例仅为实施本发明的范例。必须指出的是，已揭露的实施例并未限制本发明的范围。相反地，包括于权利要求的精神及范围的修改及均等设置均包括于本发明的范围内。

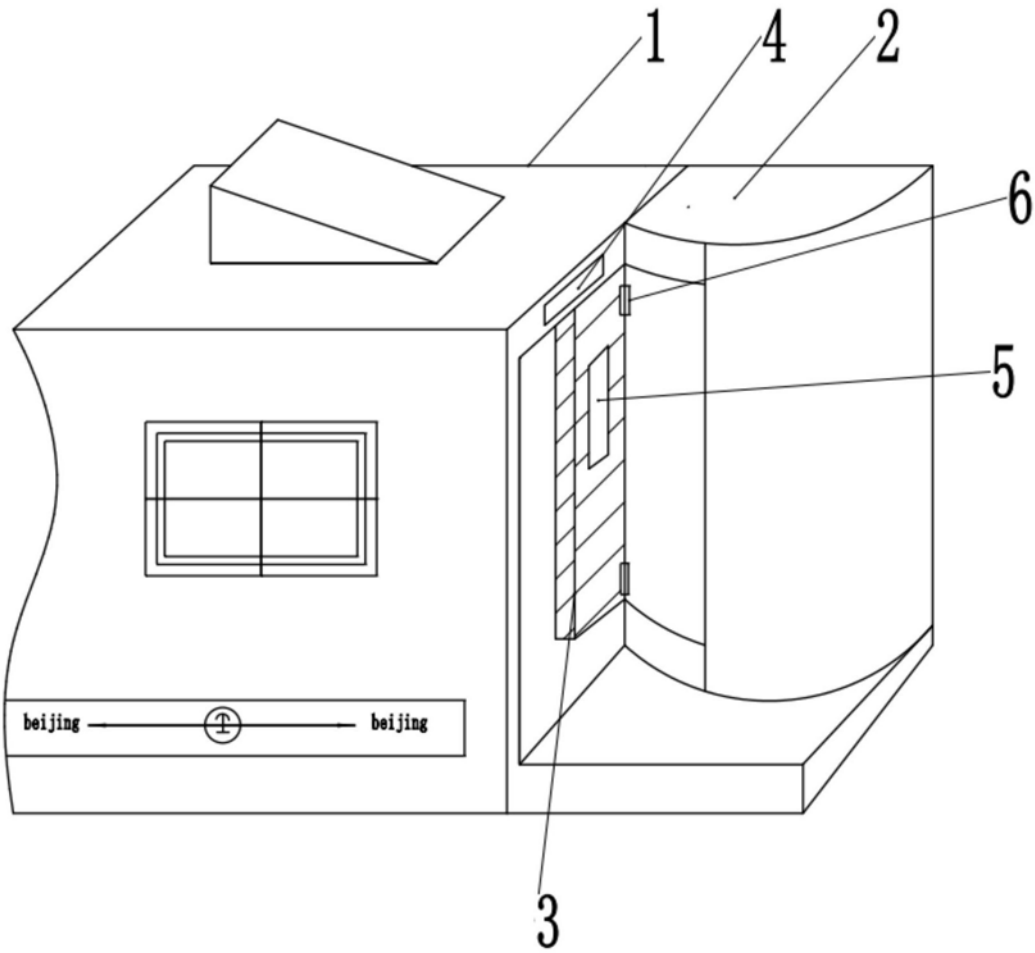

图1

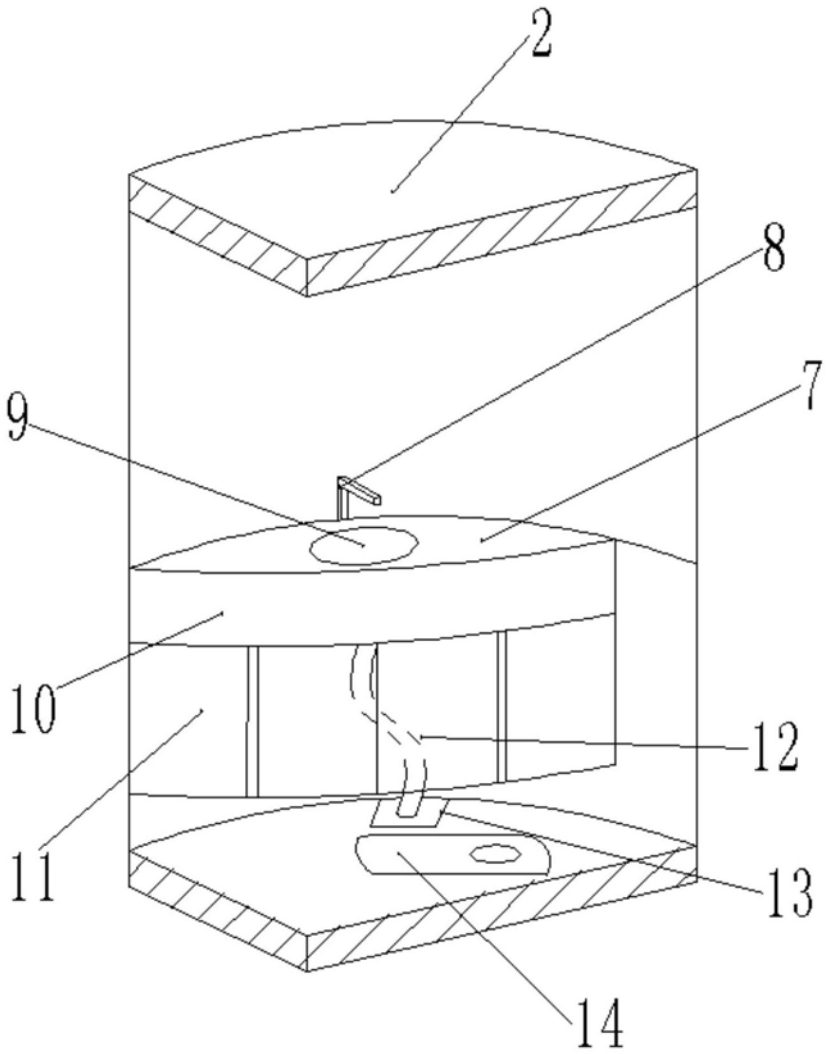

图2