(19)中华人民共和国国家知识产权局

(12)实用新型专利

(10)授权公告号 CN 215172783 U
(45)授权公告日 2021.12.14

(21)申请号 202023242905.X

(22)申请日 2020.12.29

(73)专利权人 河北华友文化遗产保护股份有限公司
地址 050000 河北省石家庄市裕华区东岗路世纪国际中心9层

(72)发明人 眭辉强 耿伟杰 张子乐 陈赛 侯世伦

(74)专利代理机构 石家庄轻拓知识产权代理事务所(普通合伙) 13128
代理人 郭明月

(51)Int.Cl.
F16L 3/10(2006.01)

权利要求书1页 说明书2页 附图2页

(54)实用新型名称

一种消防管道立管支架

(57)摘要

本实用新型提供一种消防管道立管支架，其包括固定设置在墙体上的基座、设置在所述基座上的连接体以及设置在所述连接体上的箍体；所述箍体包括两个对称设置的开口侧箍体以及连接两个开口侧箍体的闭口侧箍体，所述开口侧箍体上设置外螺纹；所述闭口侧箍体与消防管道立管相配合设置；所述连接体上对称设置两个第一通孔，所述开口侧箍体分别穿装设置在第一通孔内；所述开口侧箍体上设置与开口侧箍体螺纹配合的第一螺母，本实用新型具有便于安装，节约空间，结构简单，制作方便且成本低的特点。

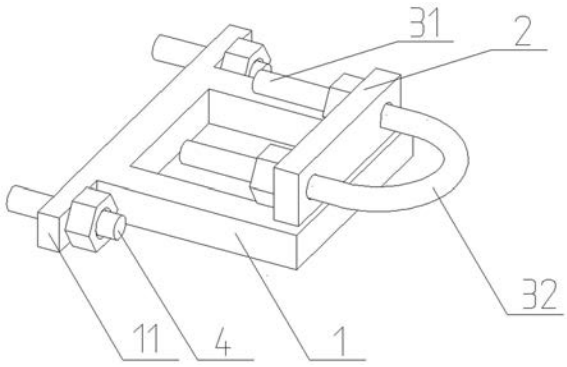

CN 215172783 U

1.一种消防管道立管支架,其特征在于,其包括固定设置在墙体上的基座(1)、设置在所述基座(1)上的连接体(2)以及设置在所述连接体(2)上的箍体(3);

所述箍体(3)包括两个对称设置的开口侧箍体(31)以及连接两个开口侧箍体(31)的闭口侧箍体(32),所述开口侧箍体(31)上设置外螺纹;

所述闭口侧箍体(32)与消防管道立管相配合设置;

所述连接体(2)上对称设置两个第一通孔,所述开口侧箍体(31)分别穿装设置在第一通孔内;

所述开口侧箍体(31)上设置与开口侧箍体(31)螺纹配合的第一螺母。

2.根据权利要求1所述的一种消防管道立管支架,其特征在于,所述基座(1)两侧分别设置安装块(11),所述安装块(11)上设置第二通孔,所述第二通孔内穿装有膨胀螺栓(4),所述膨胀螺栓(4)上设置有第二螺母。

3.根据权利要求1所述的一种消防管道立管支架,其特征在于,所述箍体(3)为U形。

4.根据权利要求1所述的一种消防管道立管支架,其特征在于,所述开口侧箍体(31)为柱形。

5.根据权利要求1所述的一种消防管道立管支架,其特征在于,所述闭口侧箍体(32)为弧形。

一种消防管道立管支架

技术领域

[0001] 本实用新型涉及一种消防管道立管支架，属于建筑支护工具领域。

背景技术

[0002] 消防管道是指用于连接消防设备、器材，输送消防灭火用水，气体或者其他介质的管道。由于其特殊用途，消防管道的厚度与材质都有特殊要求，并且其连接安装后需要采用支架对其固定稳固，现有的消防管道支架一般采用三角支架安装，但是消防立管用三角支架安装观感质量差，并且占用空间，安装不便，因此需要设计一种新型支架，充分利用墙体与管道之间的间隙，制作支架固定消防立管，节约空间，与周边环境协调，尤其适用于景区等场所。

实用新型内容

[0003] 本实用新型要解决的技术问题是提供便于安装，节约空间，结构简单，制作方便且成本低的消防管道立管支架。

[0004] 为解决上述技术问题本实用新型所采取的技术方案是：

[0005] 一种消防管道立管支架，其包括固定设置在墙体上的基座、设置在所述基座上的连接体以及设置在所述连接体上的箍体；

[0006] 所述箍体包括两个对称设置的开口侧箍体以及连接两个开口侧箍体的闭口侧箍体，所述开口侧箍体上设置外螺纹；

[0007] 所述闭口侧箍体与消防管道立管相配合设置；

[0008] 所述连接体上对称设置两个第一通孔，所述开口侧箍体分别穿装设置在第一通孔内；

[0009] 所述开口侧箍体上设置与开口侧箍体螺纹配合的第一螺母。

[0010] 进一步的，所述基座两侧分别设置安装块，所述安装块上设置第二通孔，所述第二通孔内穿装有膨胀螺栓，所述膨胀螺栓上设置有第二螺母。

[0011] 进一步的，所述箍体为U形。

[0012] 进一步的，所述开口侧箍体为柱形。

[0013] 进一步的，所述闭口侧箍体为弧形。

[0014] 采用上述技术方案所产生的有益效果在于：

[0015] 本实用新型通过对结构合理设计，能够非常方便快捷的安装在墙壁上，并且闭口侧箍体与消防管道立管相配合设置，能够对消防管道立管进行更好的固定，基座安装在消防立管和墙壁之间的间隙内，消防立管和基座远离墙壁一侧抵触，随后箍体对消防管道固定，装置和环境的协调性好，尤其适用于古建筑景区等需要隐藏现代因素的区域。

[0016] 本实用新型的开口侧箍体为柱形，便于和第一通孔配合，闭口侧箍体为弧形，和消防管道立管相配合。

附图说明

[0017] 图1为本实用新型结构示意图；

[0018] 图2为本实用新型俯视结构示意图；

[0019] 图3为本实用新型左视结构示意图；

[0020] 其中，1、基座，11、安装块，2、连接体，3、箍体，31、开口侧箍体，32、闭口侧箍体，4、膨胀螺栓。

具体实施方式

[0021] 下面结合附图对本实用新型做进一步说明。

[0022] 如附图1-3所示，本实施例提供一种消防管道立管支架，其包括固定设置在墙体上的基座1、设置在所述基座1上的连接体2以及设置在所述连接体2上的箍体3；所述箍体3包括两个对称设置的开口侧箍体31以及连接两个开口侧箍体31的闭口侧箍体32，所述开口侧箍体31上设置外螺纹；所述闭口侧箍体32与消防管道立管相配合设置；所述连接体2上对称设置两个第一通孔，所述开口侧箍体31分别穿装设置在第一通孔内；所述开口侧箍体31上设置与开口侧箍体31螺纹配合的第一螺母，所述基座1两侧分别设置安装块11，所述安装块11上设置第二通孔，所述第二通孔内穿装有膨胀螺栓4，所述膨胀螺栓4上设置有第二螺母，本实用新型利用膨胀螺栓4将基座1快速的安装固定在墙壁上，闭口侧箍体32与消防管道立管相配合设置，能够对消防管道立管进行更好的固定，基座1安装在消防立管和墙壁之间的间隙内，随后箍体3对消防管道固定，装置和环境的协调性好，尤其适用于古建筑景区等需要隐藏现代因素的区域。

[0023] 所述箍体3为U形，所述开口侧箍体31为柱形，与第一通孔形状大小配合，便于在连接体2上安装固定，所述闭口侧箍体32为弧形，闭口侧箍体32和消防管道形状大小配合，便于对消防管道稳固固定。

[0024] 具体安装过程如下：

[0025] 首先在墙壁上打孔，然后将基座1通过膨胀螺栓4和第二螺母固定在墙壁的指定高度上，然后利用箍体3的闭口侧箍体32环套在消防立管上，将开口侧箍体31穿过第一通孔，当闭口侧箍体32和消防立管紧靠后，利用第一螺母将开口侧箍体31紧固在连接体2上，完成装置的安装固定，具有安装简便，装置结构简单，生产成本低的特点。

[0026] 对所公开的实施例的上述说明，使本领域专业技术人员能够实现或使用本实用新型。对这些实施例的多种修改对本领域的专业技术人员来说将是显而易见的，本文中所定义的一般原理可以在不脱离本实用新型的精神或范围的情况下，在其它实施例中实现。因此，本实用新型将不会被限制于本文所示的这些实施例，而是要符合与本文所公开的原理和新颖特点相一致的最宽的范围。

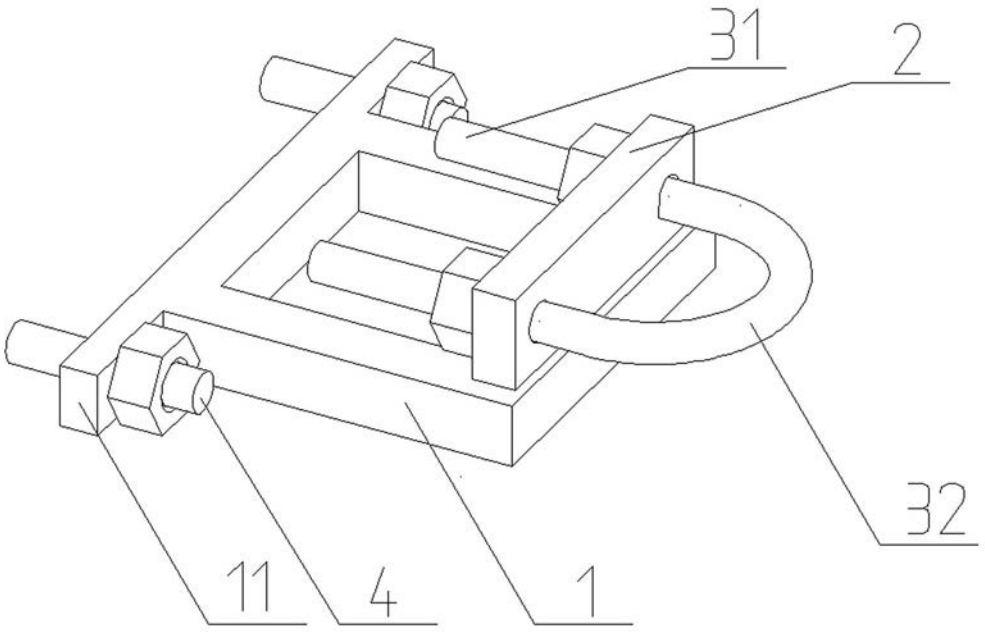

图1

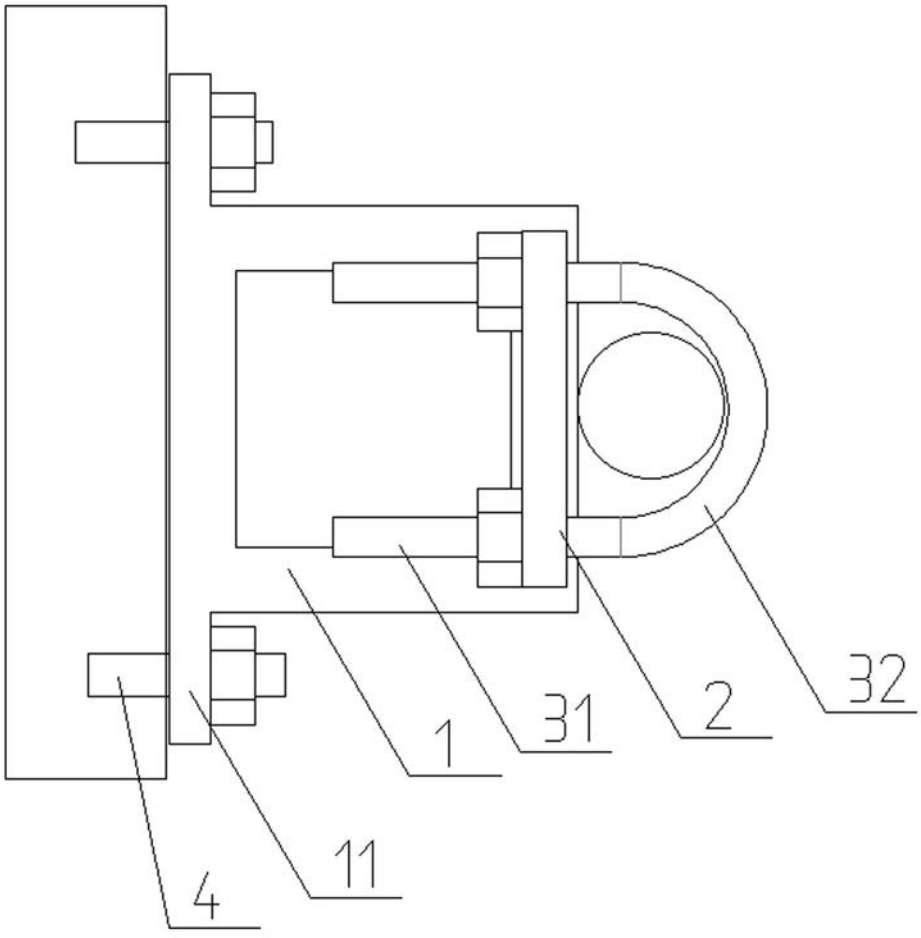

图2

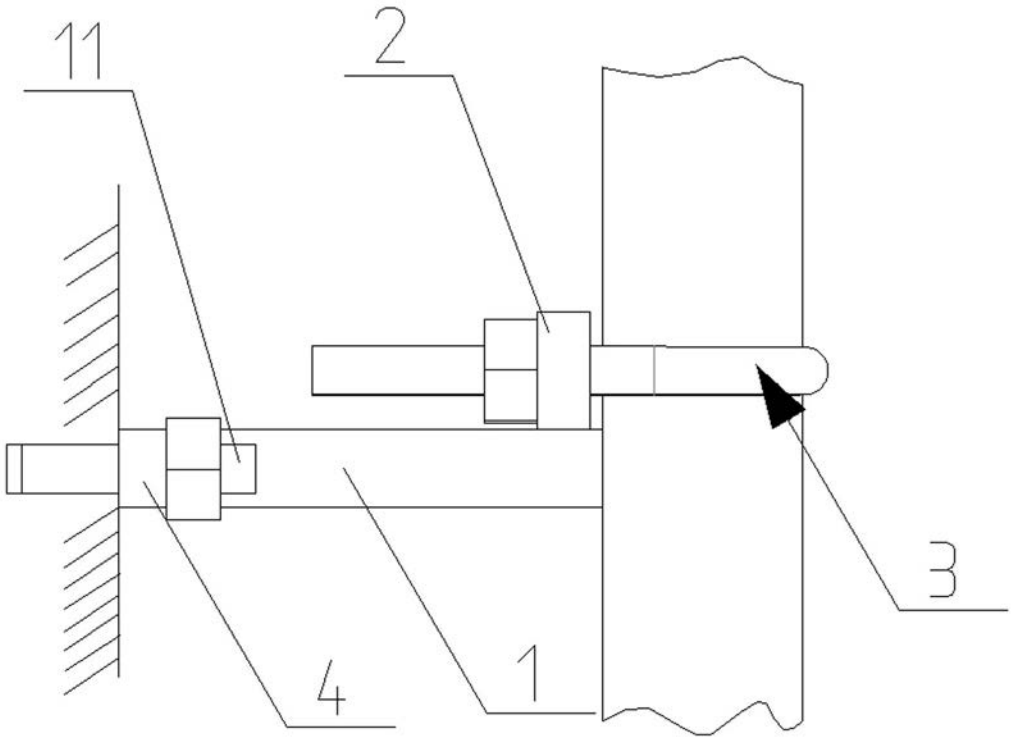

图3