[19] 中华人民共和国国家知识产权局

[51] Int. Cl.
B44C 5/02 (2006.01)
B44D 2/00 (2006.01)
B44D 7/00 (2006.01)

[12] 实用新型专利说明书

专利号 ZL 200620013363.X

[45] 授权公告日 2008 年 2 月 13 日

[11] 授权公告号 CN 201021053Y

[22] 申请日 2006.4.3

[21] 申请号 200620013363.X

[73] 专利权人 方 娜

地址 518000 广东省深圳市龙岗区鹏达街叠翠新峰 1 栋 1 单元 604

[72] 发明人 方 娜

权利要求书 1 页 说明书 2 页 附图 1 页

[54] 实用新型名称

一种镶金工艺字画

[57] 摘要

本实用新型公开了一种镶金工艺字画，包括基面，其特征在于：所述工艺字画是用一种特殊的透明胶将画的金属丝及所有颜料粘在基面上，画的表面特征是可以用手直接触摸得到金属丝及所有颜料的。 所述基面为木板或平面玻璃或平面有机玻璃或油画布或各种皮革或喷绘纸或喷绘布或塑胶板或 PVC 板或石膏板。 所述天然颜料包括石头颗粒、石头粉末、釉料、彩砂、蛋壳、干芦苇、干树枝、干树皮。 所述天然颜料可由石头颗粒、石头粉末、釉料、彩砂与蛋皮、干树枝、干芦苇、干树皮混合使用。 本实用新型提供了一种可供家居、办公、宾馆、酒店、浴场、茶楼等场所的绝佳装饰用品，也可做为一种高档礼品、纪念品赠送给亲朋好友，还可镶嵌在各种古典及现代的家俬或木制品上的镶金工艺字画。

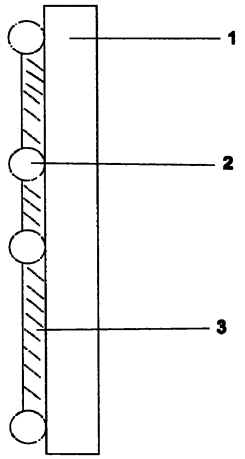

1、一种镶金工艺字画，包括：基面、金属丝、天然颜料，其特征在于：所述金属丝、天然颜料与基面之间设有粘贴胶层，天然颜料填充在金属丝之间的间隙处。

2、根据权利要求 1 所述镶金工艺字画，其特征在于：所述工艺字画的基面为木板或平面玻璃或平面有机玻璃或油画布或各种皮革或喷绘纸或喷绘布或塑胶板或 PVC 板或石膏板。

3、根据权利要求 1 所述镶金工艺字画，其特征在于：所述工艺字画中的颜料包括石头颗粒、石头粉末、釉料、彩砂、蛋壳、干芦苇、干树枝、干树皮。

一种镶金工艺字画

技术领域

本实用新型涉及一种工艺美术品，具体为一种镶金工艺字画。

背景技术

目前，在室内见到的装饰画，主要有油画、国画、板画、麦杆画、剪纸画及贝壳、牛角、羽毛所拼成的画。油画和国画的特点是通过画家的笔来体现。麦杆画、剪纸画及贝壳、牛角、羽毛所拼成的画则是以它们作为一种原材料来拼制成其各种图案，而不能用来描绘其本身。故现有的装饰画都存在不足之处。

发明内容

本发明的目的是提供用于一种制作可供家居、办公、宾馆、酒店、浴场、茶楼等场所的绝佳装饰用品，也可做为一种高档礼品、纪念品赠送给亲朋好友，还可镶嵌在各种古典及现代的家俬或木制品上的镶金工艺字画。

本实用新型的目的这样实现的：一种镶金工艺字画，包括：基面、金属丝、天然颜料，其特征在于：所述金属丝、天然颜料与基面之间设有粘贴胶层，天然颜料填充在金属丝之间的间隙处。

所述工艺字画的基面为木板或平面玻璃或平面有机玻璃或油画布或各种皮革或喷绘纸或喷绘布或塑胶板或PVC板或石膏板。

所述工艺字画中的颜料包括石头颗粒、石头粉末、釉料、彩砂、蛋壳、干芦苇、干树枝、干树皮。

本实用新型具有以下优点。

本实用新型所述的镀金工艺字画，以独特的精湛工艺、独创出以纯天然的石头颗粒、石头粉末、彩砂、釉料等为颜料，金属丝为线条，纯手工精制而成的。镶金工艺字画具有线条流畅、色彩明快，立体感极强、防腐蚀、防水、防潮、防腐蚀、永不变色、天然环保等特点。综合了西方油画、中国工笔、小墨画及板画的艺术效果，尤显高雅、华贵。

附图说明

图 1 为本实用新型所述的镶金工艺字画的结构示意图。

具体实施方式

下面结合附图对本实用新型所述的镶金工艺字画作详细描述。

如图 1 所示，首先裁取一块和预制作画面同样大小的基板 1，基板可为：木板、平面玻璃、平面有机玻璃、石膏板、塑料板、PVC 板、油画布、各种皮革、喷绘布、喷绘纸等表面平整的物品。将预先描绘好的线条图复制在基板上，然后再用一种胶把金属丝 2 粘在基面的线条上，再用一种环保透明胶与颜料 3 调和，然后把调和好的颜料在金丝之间的间隙里填充与原图相同的颜色至金属丝高度的约 2/3 处，将颜料处理平整，待颜料凝固后，再用一种特制的透明胶将所有颜料及金属丝粘贴在基面上，或用透明树脂胶在画面上敷一层透明的保护膜。

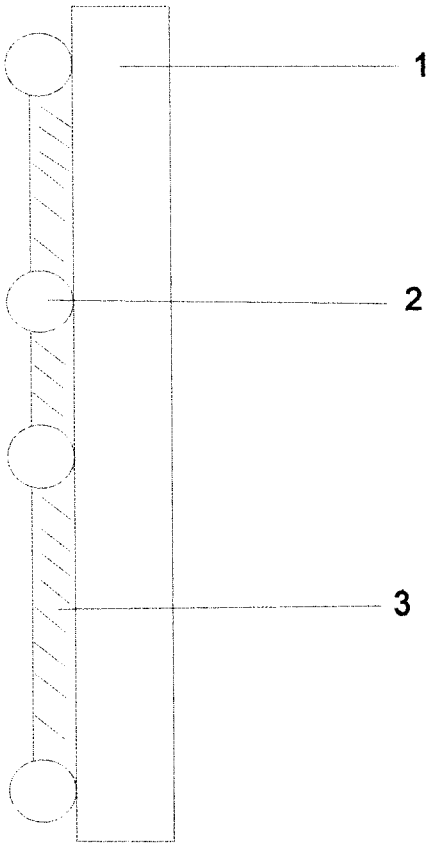
1
2
3