(19)国家知识产权局

(12)实用新型专利

(10)授权公告号 CN 219640085 U
(45)授权公告日 2023.09.05

(21)申请号 202321407947.5

(22)申请日 2023.06.03

(73)专利权人 东莞市自良电子科技有限公司
地址 523000 广东省东莞市樟木头镇樟木头育贤路1号501室

(72)发明人 李国来 李国进 董智雷

(74)专利代理机构 广东专友知识产权代理事务所(普通合伙) 44994
专利代理师 屈金波

(51)Int.Cl.
F21V 3/02(2006.01)
F21V 3/00(2015.01)
F21V 17/10(2006.01)
F21V 19/00(2006.01)
F21V 33/00(2006.01)
F21S 6/00(2006.01)
F21W 121/00(2006.01)
F21Y 115/10(2016.01)

权利要求书1页 说明书3页 附图4页

(54)实用新型名称

一种装饰小夜灯

(57)摘要

本实用新型涉及装饰灯领域的一种装饰小夜灯，包括灯座、灯罩和设置于灯座内部的支撑板，灯座与灯罩为透明半球体设置，灯罩通过连接件与灯座进行连接，所述灯座的内部设有控制组件，支撑板的顶部设有装饰罩，装饰罩的内部设有两个间隔层，两个间隔层分别为密封的装饰层和辅助照射层，装饰层的内部可盛装装饰液体或装饰物，辅助照射层内设有LED照射灯源，本实用新型中，灯座与灯罩配对形成球体设置，灯座与灯罩呈球体设置便于多方向的观察装饰罩，提高了装饰物的展示效果，装饰层的内部的装饰液体或装饰物可根据消费人群进行更换订制，同时，通过设置的LED照射灯源对装饰物进行灯光照射，提高装饰物的观赏性。

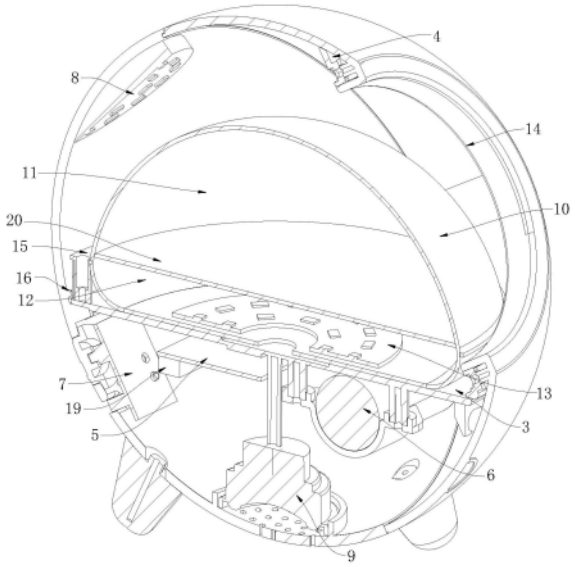

CN 219640085 U

1.一种装饰小夜灯,包括灯座、灯罩和设置于灯座内部的支撑板,灯座与灯罩为透明半球体设置,灯罩通过连接件与灯座进行连接,其特征在于:所述灯座的内部设有控制组件,控制组件包括主控电路板、锂电池和开关控制板,主控电路板和锂电池通过螺栓固定于灯座的内壁,主控电路板电性连接有LED光源和蜂鸣器,支撑板的顶部设有装饰罩,装饰罩的内部设有两个间隔层,两个间隔层分别为密封的装饰层和辅助照射层,装饰层的内部可盛装装饰液体或装饰物,辅助照射层内设有LED照射灯源,LED照射灯源配对设置于装饰层的下方,灯罩的侧面设有观察窗口,装饰罩的外围通过定位件固定于支撑板的顶部。

2.根据权利要求1所述一种装饰小夜灯,其特征在于:所述灯座的内壁设有用于固定支撑板的定位块。

3.根据权利要求1所述一种装饰小夜灯,其特征在于:所述开关控制板通过螺栓安装于灯座的内壁,灯座的表面设有用于启动开关控制板的按钮孔和充电接口。

4.根据权利要求1所述一种装饰小夜灯,其特征在于:所述LED光源和蜂鸣器均设置于灯座的内壁,LED光源配对设置于装饰罩的上方,蜂鸣器的输出端与灯座的内壁贴合设置,灯座的表面设有用于配对蜂鸣器的出声孔。

5.根据权利要求4所述一种装饰小夜灯,其特征在于:所述主控电路板上设有声音传感器和亮度传感器,声音传感器和亮度传感器均与LED光源连接。

6.根据权利要求1所述一种装饰小夜灯,其特征在于:所述装饰罩的中部设有密封板,密封板通过防水胶与装饰罩的内壁连接。

7.根据权利要求1-6任意一项所述一种装饰小夜灯,其特征在于:所述灯座、灯罩和装饰罩均由透明塑胶构成,连接件的侧面与支撑板的表面抵接,灯罩的内壁设有定位柱,连接件的表面与灯罩的内壁通过螺栓连接。

8.根据权利要求1-6任意一项所述一种装饰小夜灯,其特征在于:所述装饰液体为透明液体,装饰物为动植物的模型标本。

一种装饰小夜灯

技术领域

[0001] 本实用新型涉及装饰灯领域，具体涉及一种装饰小夜灯。

背景技术

[0002] 目前随着生活水平的提高，小夜灯在装饰、美化人们居住环境中起到重要的作用，小夜灯灯光柔和，在茫茫黑暗中，起到指引照明的作用，其品种丰富，可选性强，具有装修，点缀的家居功效。

[0003] 现有技术中，普通的小夜灯一般只有照明的功能，美观性和装饰性较差，现有的还存在一些具有装饰性的小夜灯，但是其外观结构繁琐冗杂导致安装不便，外观设置简易俗气，导致小夜灯内部的装饰物不利于观察，且现有的小夜灯造型较为单调，功能单一，不能很好的满足消费者的使用需求与消费追求，为此，需要提出一种新的技术方案来解决上述问题。

实用新型内容

[0004] 本实用新型的目的是解决以上缺陷，提供一种装饰小夜灯，以解决上述背景技术中小夜灯的外观结构繁琐冗杂导致安装不方便和不便于观察装饰物的技术问题

[0005] 的技术问题。

[0006] 本实用新型的目的是通过以下方式实现的：

[0007] 一种装饰小夜灯，包括灯座、灯罩和设置于灯座内部的支撑板，灯罩通过连接件配对设置于灯座的侧面，所述灯座的内部设有控制组件，控制组件包括主控电路板、锂电池和开关控制板，主控电路板和锂电池通过螺栓固定于灯座的内壁，主控电路板电性连接有LED光源和蜂鸣器，支撑板的顶部设有装饰罩，装饰罩的内部设有两个间隔层，两个间隔层分别为密封的装饰层和辅助照射层，装饰层的内部可盛装装饰液体或装饰物，辅助照射层内设有LED照射灯源，LED照射灯源配对设置于装饰层的下方，灯罩的侧面设有观察窗口，装饰罩的外围通过定位件固定于支撑板的顶部。

[0008] 上述说明中进一步的，所述灯座的内壁设有用于固定支撑板的定位块，灯罩和灯座的边沿为卡扣连接，使其小夜灯的拆卸和安装更便捷，灯罩和灯座配对安装呈球体设置，便于人们多方向的观察装饰物。

[0009] 上述说明中进一步的，所述开关控制板通过螺栓安装于灯座的内壁，灯座的表面设有用于启动开关控制板的按钮孔和充电接口，开关控制板用于控制LED光源的开关使用。

[0010] 上述说明中进一步的，所述LED光源和蜂鸣器均设置于灯座的内壁，LED光源配对设置于装饰罩的上方，蜂鸣器的输出端与灯座的内壁贴合设置，灯座的表面设有用于配对蜂鸣器的出声孔，通过设置的蜂鸣器与主控电路板电性连接，主控电路板可控制蜂鸣器发声。

[0011] 上述说明中进一步的，所述主控电路板上设有声音传感器和亮度传感器，声音传感器和亮度传感器均与LED光源连接，通过设置的声音传感器可便捷控制LED光源开关使

用,不需要时通过开关控制板进行关闭。

[0012] 上述说明中进一步的,所述装饰罩的中部设有密封板,密封板通过防水胶与装饰罩的内壁连接,密封板与装饰罩为密封防漏水设置。

[0013] 上述说明中进一步的,所述灯座、灯罩和装饰罩均由透明塑胶构成,连接件的侧面与支撑板的表面抵接,灯罩的内壁设有定位柱,连接件的表面与灯罩的内壁通过螺栓连接,便于观察装饰罩内部的装饰物,还可加强LED光源的照明亮度。

[0014] 上述说明中进一步的,所述装饰液体为透明液体,装饰物为动植物的模型标本或玩具中至少一种设置,透明液体可设置为水或透明树脂等,动植物标本还可设置为贝壳类或化石类的模型。

[0015] 本实用新型的有益效果:本实用新型中,灯座与灯罩配对形成球体设置,将装饰罩包覆于其内部,通过设置的观察窗口可进行观赏,灯座与灯罩呈球体设置便于多方向的观察装饰罩,提高了装饰物的展示效果,装饰层的内部的装饰液体或装饰物可根据消费人群进行更换订制,同时,通过设置的LED照射灯源对装饰物进行灯光照射,进一步加强装饰物的展示状态,提高装饰物的观赏性,且灯座与灯罩通过连接件配对连接,其结构简单,操作便捷,使得产品的实用性更好。

附图说明

[0016] 图1为本实用新型一种装饰小夜灯的立体图;

[0017] 图2为本实用新型一种装饰小夜灯的爆炸视图;

[0018] 图3为本实用新型一种装饰小夜灯的立体结构剖视图;

[0019] 图4为本实用新型一种装饰小夜灯的平面剖视图;

[0020] 图中附图标记分别为:1-灯座,2-灯罩,3-支撑板,4-连接件,5-主控电路板,6-锂电池,7-开关控制板,8-LED光源,9-蜂鸣器,10-装饰罩,11-装饰层,12-辅助照射层,13-LED照射灯源,14-观察窗口,15-定位件,16-定位块,17-按钮孔,18-充电接口,19-声音传感器,20-密封板,21-定位柱。

具体实施方式

[0021] 下面结合附图与具体实施方式对本实用新型作进一步详细描述。

[0022] 本实施例,参照图1-图4,其具体实施的一种装饰小夜灯,包括灯座1、灯罩2和设置于灯座1内部的支撑板3,灯罩2通过连接件4与灯座1进行连接,灯座1与灯罩2配对形成球体设置,所述灯座1的内部设有控制组件,控制组件包括主控电路板5、锂电池6和开关控制板7,主控电路板5和锂电池6通过螺栓固定于灯座1的内壁,主控电路板5电性连接有LED光源8和蜂鸣器9,支撑板3的顶部设有装饰罩10,装饰罩10的内部设有两个间隔层,两个间隔层分别为密封的装饰层11和辅助照射层12,装饰层11的内部可盛装装饰液体或装饰物,辅助照射层12内设有LED照射灯源13,LED照射灯源13配对设置于装饰层11的下方,灯罩2的侧面设有观察窗口14,装饰罩10的外围通过定位件15固定于支撑板3的顶部。

[0023] 装饰罩10的中部设有密封板20,密封板20通过防水胶与装饰罩10的内壁连接,密封板20与装饰罩10为密封防漏水设置。灯座1、灯罩2和装饰罩10均由透明塑胶构成,连接件4的侧面与支撑板3的表面抵接,灯罩2的内壁设有定位柱21,连接件4的表面与灯罩2的内壁

通过螺栓连接，便于观察装饰罩10内部的装饰物，还可加强LED光源8的照明亮度。装饰液体为透明液体，装饰物为动植物的模型标本或玩具中至少一种设置，动植物标本还可设置为贝壳类或化石类的模型。灯座1的内壁设有用于固定支撑板3的定位块6，灯罩2和灯座1的边沿为卡扣连接，使其小夜灯的拆卸和安装更便捷，灯罩2和灯座1配对安装呈球体设置，便于人们多方向的观察装饰物。

[0024] 主控电路板5上设有声音传感器19和亮度传感器，声音传感器19和亮度传感器均与LED光源8连接，通过设置的声音传感器19可便捷控制LED光源8开关使用，不需要时通过开关控制板7进行关闭。开关控制板7通过螺栓安装于灯座1的内壁，灯座1的表面设有用于启动开关控制板7的按钮孔17和充电接口18，开关控制板7用于控制LED光源8的开关使用。LED光源8和蜂鸣器9均设置于灯座1的内壁，LED光源8配对设置于装饰罩10的上方，蜂鸣器9的输出端与灯座1的内壁贴合设置，灯座1的表面设有用于配对蜂鸣器9的出声孔，通过设置的蜂鸣器9与主控电路板5电性连接，主控电路板5可控制蜂鸣器9发声。

[0025] 本实用新型中的具体使用原理，装饰层11内部的透明液体可设置为水或透明树脂，灯座1、灯罩2和装饰罩10由透明塑胶构成，使用时，支撑板3安装于灯座1的内部，通过连接件4和边沿的口使其灯座1与灯罩2配对形成球体设置，并将装饰罩10包覆于其内部，装饰罩10通过定位件15固定于支撑板3的顶部，通过设置的观察窗口14可进行观赏，灯座1与灯罩2呈球体设置便于多方向的观察装饰罩10，提高了装饰物的展示效果，通过设置的蜂鸣器9可释放氛围音乐，加强展示效果，装饰层11的内部的装饰液体或装饰物可根据消费人群进行更换订制，同时，通过设置的LED照射灯源13对装饰物进行补光照射，进一步加强装饰物的展示状态，提高装饰物的观赏性，按压灯座1表面的按钮孔17使其开关控制板7可控制LED光源8的开关，加强夜间的照明作用，且通过设置的声音传感器19可进行声音控制开关，其结构简单，操作便捷，使得产品的实用性更好。

[0026] 以上所述，仅是本实用新型较佳实施例而已，并非对本实用新型作任何形式上的限制，虽然本实用新型以较佳实施例公开如上，然而并非用以限定本实用新型，任何熟悉本专业的技术人员，在不脱离本实用新型技术方案范围内，当利用上述揭示的技术内容作出些许变更或修饰为等同变化的等效实施例，但凡是未脱离本实用新型技术方案内容，依据本实用新型技术是指对以上实施例所作的任何简单修改、等同变化与修饰，均属于本实用新型技术方案的范围内。

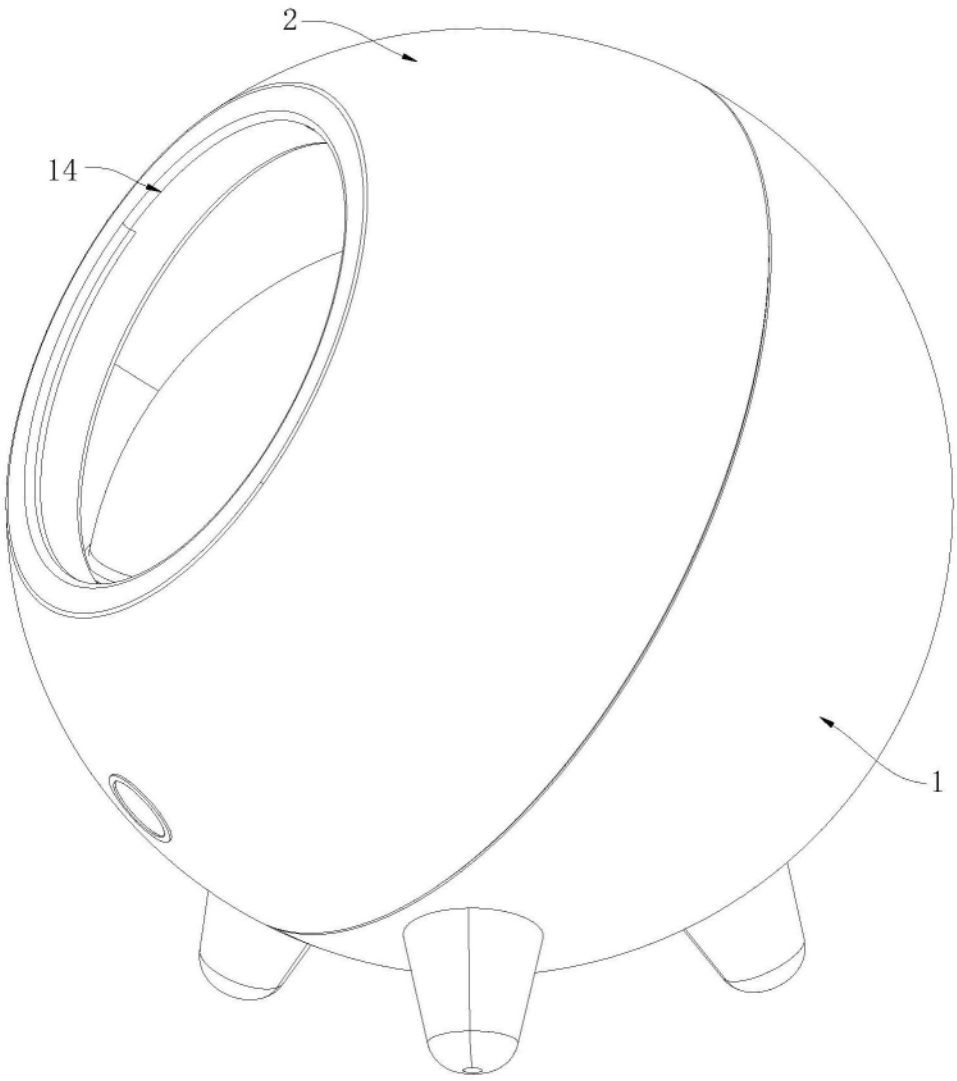

图1

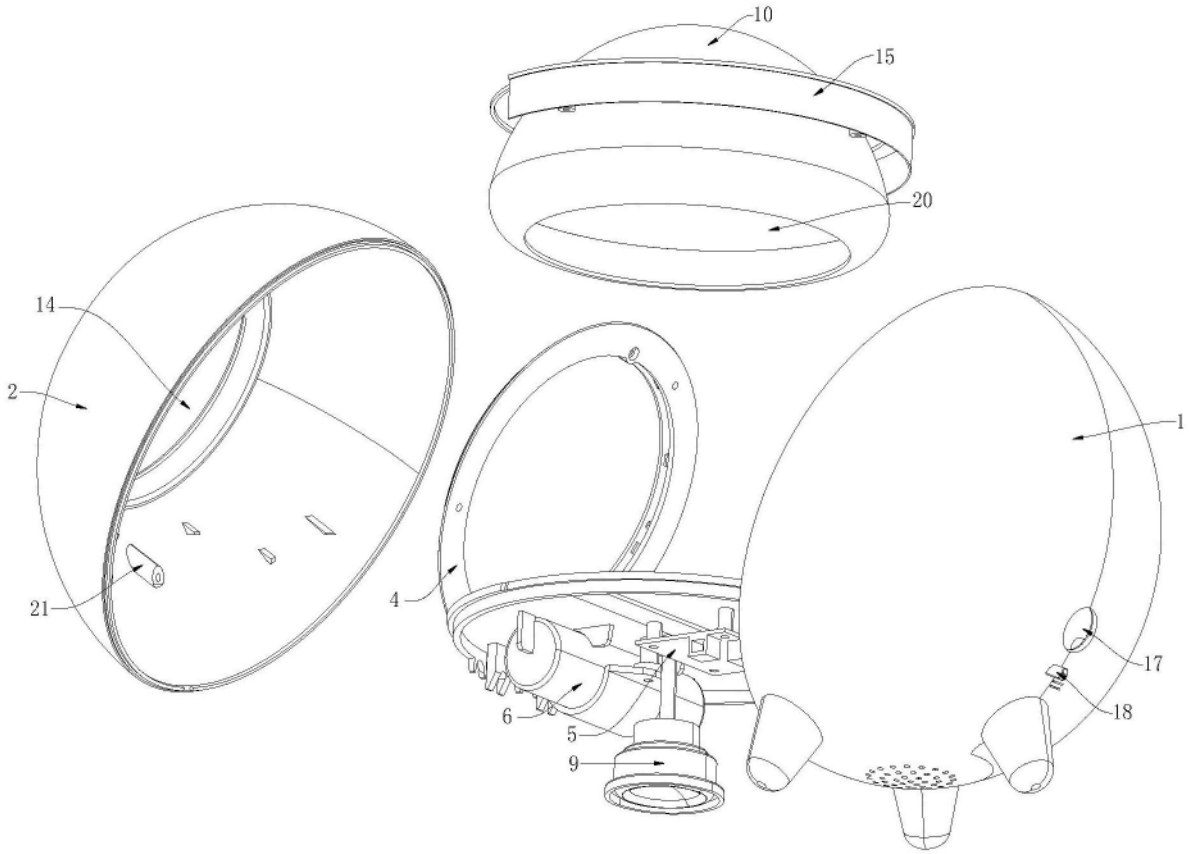

图2

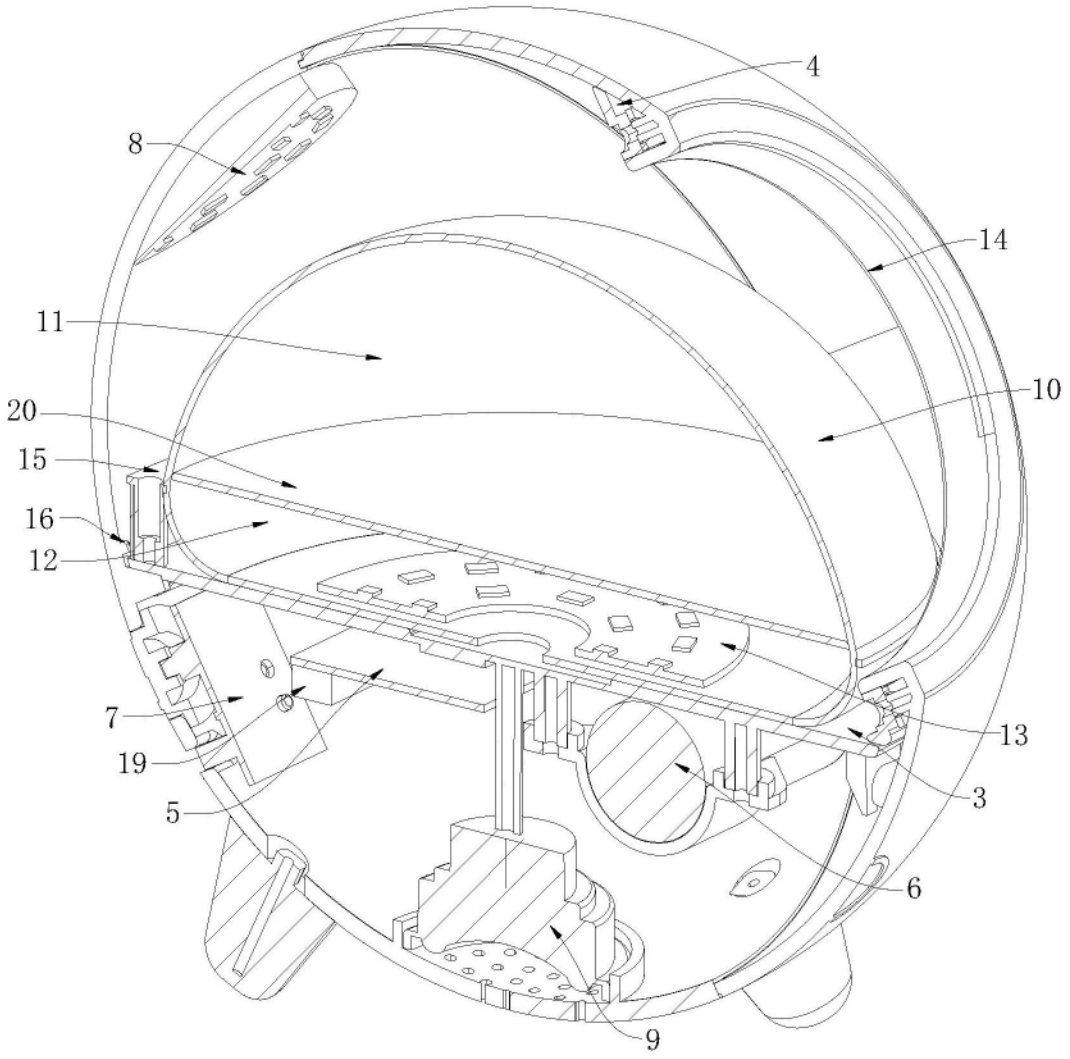

图3

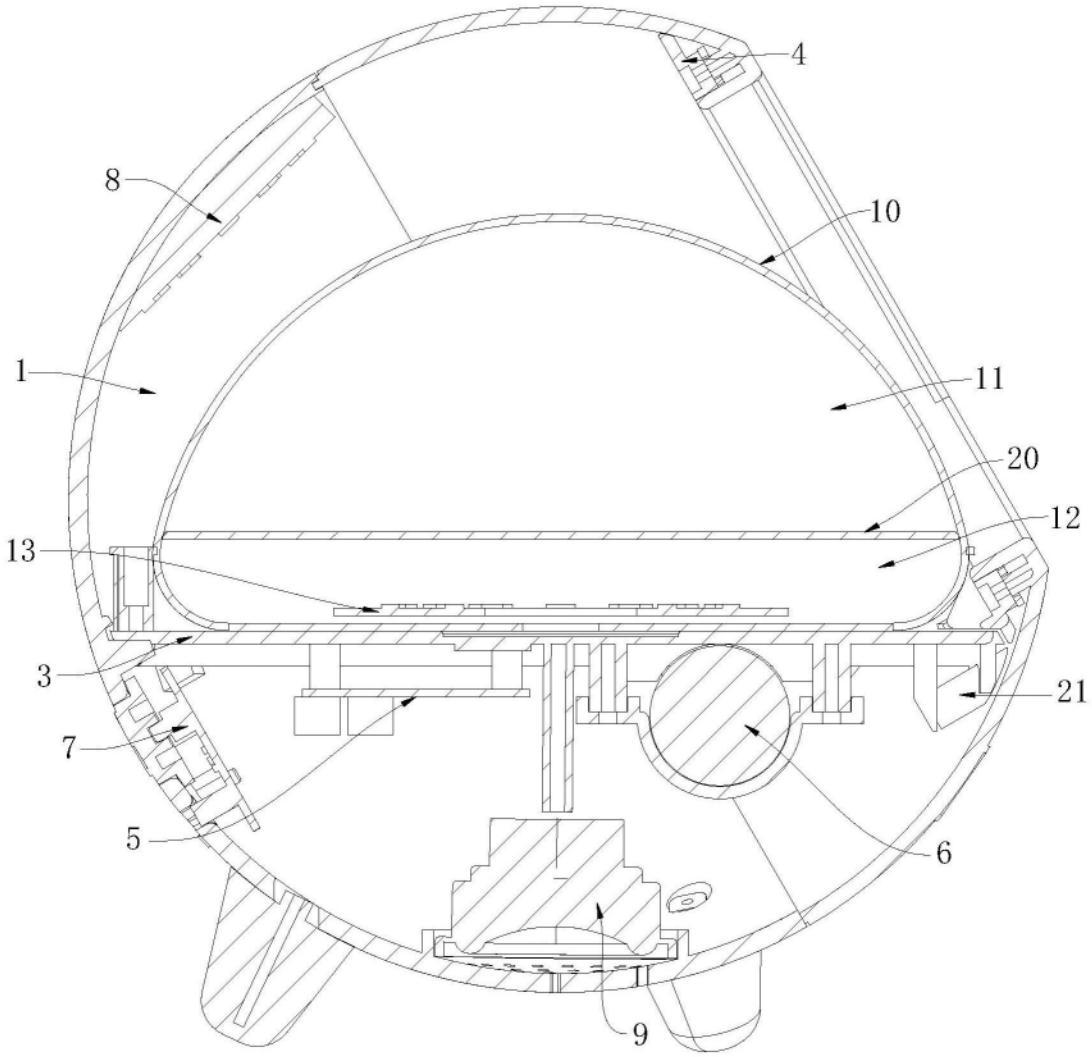

图4