(19)国家知识产权局

(12)实用新型专利

(10)授权公告号 CN 218739640 U
(45)授权公告日 2023.03.28

(21)申请号 202222711921.1

(22)申请日 2022.10.14

(73)专利权人 上海市养志康复医院(上海市阳光康复中心)
地址 201600 上海市松江区银泽路828号

(72)发明人 孙婷婷

(74)专利代理机构 成都智言知识产权代理有限公司 51282
专利代理师 王志炜

(51)Int.Cl.
A61L 2/22(2006.01)
A61L 2/26(2006.01)
B08B 7/00(2006.01)
A61L 101/34(2006.01)

权利要求书1页 说明书3页 附图4页

(54)实用新型名称

一种针灸用消毒治疗装置

(57)摘要

本实用新型属于医疗领域,具体涉及一种针灸用消毒治疗装置,包括箱体,箱体的内腔中分别设有针灸仓、液体仓和设备仓,设备仓内腔的底部固定连接有增压泵,针灸仓的内表面固定连接有固定板,固定板的上端设有针,针灸仓的内表面固定连接有密封盒,所述密封盒的外表面设有与针对应的喷射结构。增压泵将液体仓内的酒精抽出输送至密封盒,酒精在密封盒内持续积累而产生的压力。此设置可以使酒精产生一定的压力,进而通过密封盒的外表面的所述喷射结构喷出对针消毒和清洗污渍,使消毒的效果更好,范围更广,消毒彻底。

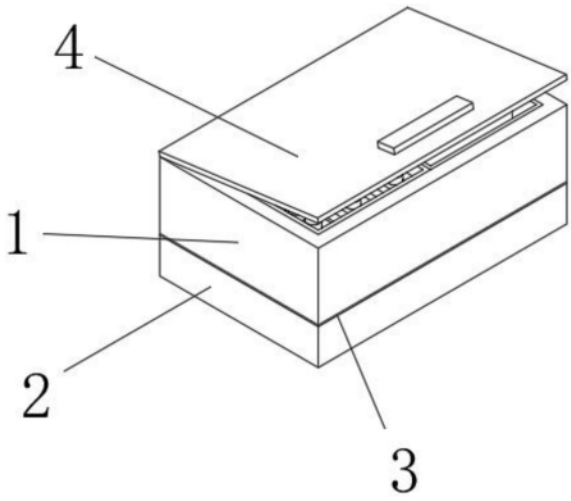

CN 218739640 U

1.一种针灸用消毒治疗装置,包括箱体(1),其特征在于,所述箱体(1)的内腔中分别设有针灸仓(7)、液体仓(6)和设备仓(5),所述设备仓(5)内腔的底部固定连接有增压泵(13),所述针灸仓(7)的内表面固定连接有固定板(10),所述固定板(10)的上端设有针(8),所述针灸仓(7)的内表面固定连接有密封盒(15),所述密封盒(15)的外表面设有与针(8)对应的喷射结构;

所述密封盒(15)位于相邻的固定板(10)之间,所述喷射结构为密封盒(15)的外表面固定连接的雾化嘴(17),所述雾化嘴(17)与针(8)相对应,所述密封盒(15)设为两个。

2.根据权利要求 1 所述的一种针灸用消毒治疗装置,其特征在于,所述针灸仓(7)内腔的底部固定连接有底板(19),所述针(8)贯穿所述固定板(10),所述底板(19)的上端与针(8)的下端相接触。

3.根据权利要求 1 所述的一种针灸用消毒治疗装置,其特征在于,两个所述密封盒(15) 之间固定连接有过渡管(16),所述密封盒(15)的下端与增压泵(13)之间固定连接有出水管(14)。

4.根据权利要求 3所述的一种针灸用消毒治疗装置,其特征在于,所述增压泵(13)远离出水管(14)的一端固定连接有吸水管(11),所述吸水管(11)的一端位于液体仓(6) 的底部,所述液体仓(6)的内部填充有酒精。

5.根据权利要求 1 所述的一种针灸用消毒治疗装置,其特征在于,所述箱体(1)外表面上端的开口处活动连接有盖板(4),所述盖板(4)的上端固定连接有把手。

6.根据权利要求 1 所述的一种针灸用消毒治疗装置,其特征在于,所述箱体(1)的下端开设有卡槽(18),所述卡槽(18)通过卡扣(9)连接有收集箱(2),所述收集箱(2) 上端的边缘固定连接有密封垫(3)。

一种针灸用消毒治疗装置

技术领域

[0001] 本实用新型属于医疗领域，具体涉及一种针灸用消毒治疗装置。

背景技术

[0002] 针灸是针法和灸法的总称。针法是指在中医理论的指导下把针具(通常指毫针)按照一定的角度刺入患者体内，运用捻转与提插等针刺手法来对人体特定部位进行刺激从而达到治疗疾病的目的。刺入点称为人体腧穴，简称穴位。根据最新针灸学教材统计，人体共有361个正经穴位。灸法是以预制的灸炷或灸草在体表一定的穴位上烧灼、熏熨，利用热的刺激来预防和治疗疾病。通常以艾草最为常用，故而称为艾灸，另有隔药灸、柳条灸、灯芯灸、桑枝灸等方法。如今人们生活中也经常用到的多是艾条灸。

[0003] 现有的针灸在使用后需要对器具进行消毒，便于进行下次使用，但是现有的设备对器具的消毒效果不好，导致器具在下次使用过程中造成交叉感染的现象，从而降低了针灸的治疗效果，使用效果不好，为此我们提出一种针灸用消毒治疗装置。

实用新型内容

[0004] 本实用新型公开了一种针灸用消毒治疗装置，针灸在使用后需要对器具进行消毒，便于进行下次使用，但是现有的设备对器具的消毒效果不好，导致器具在下次使用过程中造成交叉感染的现象，从而降低了针灸的治疗效果，使用效果不好的问题。

[0005] 为解决上述技术问题，本实用采用的技术方案如下：

[0006] 一种针灸用消毒治疗装置，包括箱体，所述箱体的内腔中分别设有针灸仓、液体仓和设备仓，所述设备仓内腔的底部固定连接有增压泵，所述针灸仓的内表面固定连接有固定板，所述固定板的上端设有针，所述针灸仓的内表面固定连接有密封盒，所述密封盒的外表面设有与针对应的喷射结构。

[0007] 上述技术方案的工作原理如下：

[0008] 针灸仓的内部放置有若干针，液体仓用于盛装酒精，增压泵将液体仓内的酒精抽出输送至密封盒，酒精在密封盒内持续积累而产生的压力。此设置可以使酒精产生一定的压力，进而通过密封盒的外表面的所述喷射结构喷出对针消毒和清洗污渍，使消毒的效果更好，范围更广，消毒彻底。

[0009] 在进一步的技术方案中，所述针灸仓内腔的底部固定连接有底板，所述针贯穿所述固定板，所述底板的上端与针的下端相接触。

[0010] 通过底板对针的限制，可以将针进行固定，防止其在移动中移动。

[0011] 在进一步的技术方案中，所述密封盒位于相邻的固定板之间，所述密封盒的外表面固定连接有雾化嘴，所述雾化嘴与针相对应，所述密封盒设为两个。

[0012] 密封盒将增压后的酒精通过雾化嘴喷射到针的外表面进行消毒和清洗污渍，此设置消毒范围大，消毒彻底。

[0013] 在进一步的技术方案中，两个所述密封盒之间固定连接有过渡管，所述密封盒的

下端与增压泵之间固定连接有出水管。

[0014] 增压泵通过吸水管将液体仓内的酒精抽出，再通过出水管输送至密封盒，密封盒之间通过过渡管进行连接，输送酒精，此设置可以使酒精产生一定的压力，从而使消毒的效果更好，范围更广。

[0015] 在进一步的技术方案中，所述增压泵远离出水管的一端固定连接有吸水管，所述吸水管的一端位于液体仓的底部，所述液体仓的内部填充有酒精。

[0016] 使用者再将液体仓的内部填充消毒酒精，方便使用。

[0017] 在进一步的技术方案中，所述箱体外表面上端的开口处活动连接有盖板，所述盖板的上端固定连接有把手。

[0018] 通过把手将盖板打开，再将使用后的针插入到针灸仓的固定板上，防止针受到外界的污染。

[0019] 在进一步的技术方案中，所述箱体的下端开设有卡槽，所述卡槽通过卡扣连接收集箱，所述收集箱上端的边缘固定连接有密封垫。

[0020] 设置的卡扣与卡槽可以将收集箱进行拆卸，此设置方便使用者对收集箱进行清洗，同时对针消毒后的酒精也可以流入到收集箱内，设置的密封垫可以防止酒精泄露，对外界的环境造成污染，以上设置可以防止使用后的酒精与针接触，造成污染，有效提高针的消毒效果。

[0021] 本实用新型的有益效果包括：

[0022] 1、通过把手将盖板打开，再将使用后的针插入到针灸仓的固定板上，通过底板对针的限制，可以将针进行固定，防止其在移动中移动，使用者再将液体仓的内部填充消毒酒精，操作完成后，再将盖板盖上，增压泵通过吸水管将液体仓内的酒精抽出，再通过出水管输送至密封盒，密封盒之间通过过渡管进行连接，输送酒精，此设置可以使酒精产生一定的压力，从而使消毒的效果更好，范围更广。

[0023] 2、通过密封盒将增压后的酒精通过雾化嘴喷射到针的外表面进行消毒和清洗污渍，此设置消毒范围大，消毒彻底，同时消毒后的酒精流入到收集箱内，设置的卡扣与卡槽可以将收集箱进行拆卸，此设置方便使用者对收集箱进行清洗，设置的密封垫可以防止酒精泄露，对外界的环境造成污染，以上设置可以防止使用后的酒精与针接触，造成污染，有效提高针的消毒效果。

附图说明

[0024] 图1是本实用新型实施例的整体结构示意图；

[0025] 图2是本实用新型箱体与收集箱位置的结构示意图；

[0026] 图3是本实用新型实收集箱俯视的结构示意图；

[0027] 图4是本实用新型实卡槽的结构示意图；

[0028] 图5是本实用新型实密封盒的结构示意图。

[0029] 附图标记说明：

[0030] 1、箱体；2、收集箱；3、密封垫；4、盖板；5、设备仓；6、液体仓；7、针灸仓；8、针；9、卡扣；10、固定板；11、吸水管；13、增压泵；14、出水管；15、密封盒；16、过渡管；17、雾化嘴；18、卡槽；19、底板。

具体实施方式

[0031] 为使本申请实施例的目的、技术方案和优点更加清楚，下面将结合本申请实施例中附图，对本申请实施例中的技术方案进行清楚、完整地描述，显然，所描述的实施例仅是本申请一部分实施例，而不是全部的实施例。通常在此处附图中描述和示出的本申请实施例的组件可以各种不同的配置来布置和设计。因此，以下对在附图中提供的本申请的实施例的详细描述并非旨在限制要求保护的本申请的范围，而是仅仅表示本申请的选定实施例。基于本申请的实施例，本领域技术人员在没有做出创造性劳动的前提下所获得的所有其他实施例，都属于本申请保护的范围。

[0032] 请参阅图1-5，本实用新型提供一种技术方案：一种针灸用消毒治疗装置，包括箱体1，箱体1的内腔中分别设有针灸仓7、液体仓6和设备仓5，设备仓5内腔的底部固定连接有增压泵13，针灸仓7的内表面固定连接有固定板10，固定板10的上端设有针8，针灸仓7的内表面固定连接有密封盒15。所述密封盒15的外表面设有与针8对应的喷射结构。

[0033] 具体的，针灸仓7内腔的底部固定连接有底板19，所述针8贯穿所述固定板10，底板19的上端与针8的下端相接触，密封盒15位于相邻的固定板10之间，密封盒15的外表面固定连接有雾化嘴17，雾化嘴17与针8相对应，密封盒15设为两个，两个密封盒15之间固定连接有过渡管16，密封盒15的下端与增压泵13之间固定连接有出水管14，增压泵13远离出水管14的一端固定连接有吸水管11，吸水管11的一端位于液体仓6的底部，液体仓6的内部填充有酒精，箱体1外表面上端的开口处活动连接有盖板4，盖板4的上端固定连接有把手，箱体1的下端开设有卡槽18，卡槽18通过卡扣9固定连接收集箱2，收集箱2上端的边缘固定连接有密封垫3。

[0034] 上述实施例的工作原理、有益效果。

[0035] 通过底板19对针8的限制，可以将针8进行固定，防止其在移动中移动，密封盒15将增压后的酒精通过雾化嘴17喷射到针8的外表面进行消毒和清洗污渍，此设置消毒范围大，消毒彻底，增压泵13通过吸水管11将液体仓6内的酒精抽出，再通过出水管14输送至密封盒15，密封盒15之间通过过渡管16进行连接，输送酒精，此设置可以使酒精产生一定的压力，从而使消毒的效果更好，范围更广，使用者再将液体仓6的内部填充消毒酒精，方便使用，通过把手将盖板4打开，再将使用后的针8插入到针灸仓7的固定板10上，防止针8受到外界的污染，设置的卡扣9与卡槽18可以将收集箱2进行拆卸，此设置方便使用者对收集箱2进行清洗，设置的密封垫3可以防止酒精泄露，对外界的环境造成污染，以上设置可以防止使用后的酒精与针8接触，造成污染，有效提高针8的消毒效果。

[0036] 以上实施例仅表达了本申请的具体实施方式，其描述较为具体和详细，但并不能因此而理解为对本申请保护范围的限制。应当指出的是，对于本领域的普通技术人员来说，在不脱离本申请技术方案构思的前提下，还可以做出若干变形和改进，这些都属于本申请的保护范围。

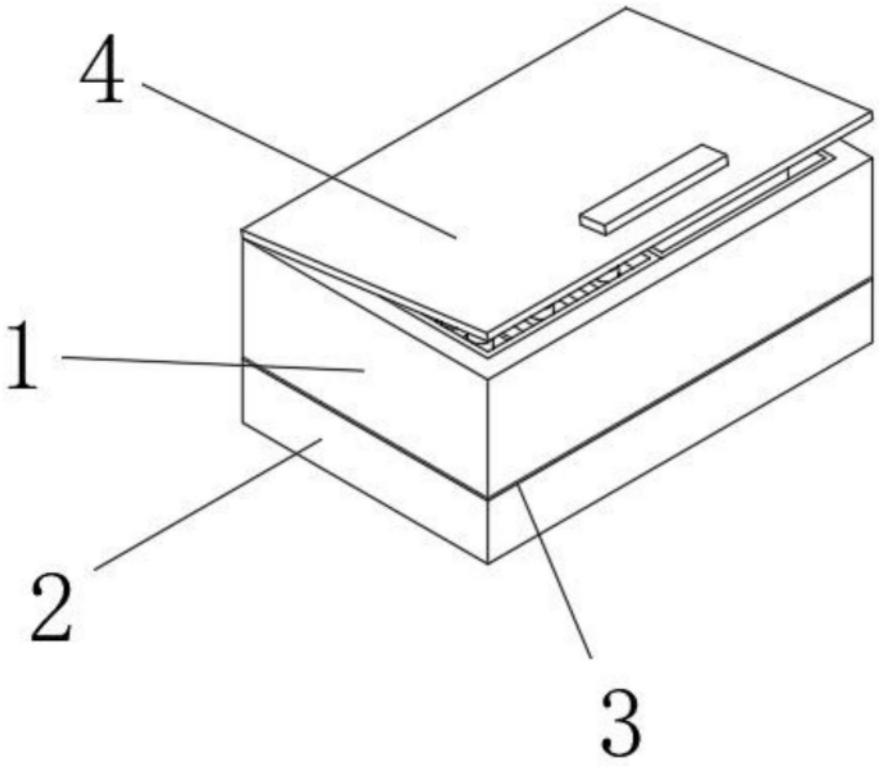

图1

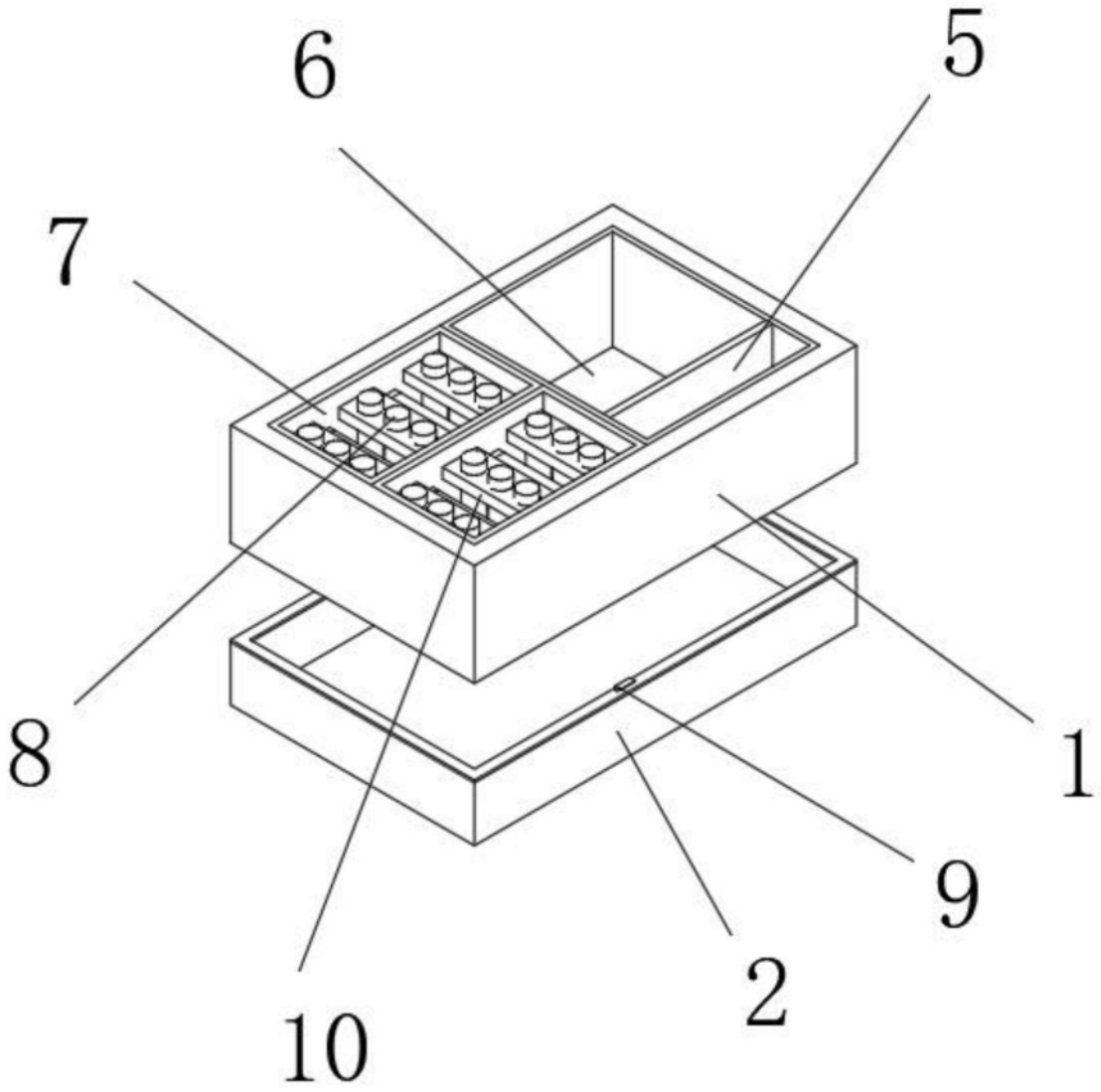

图2

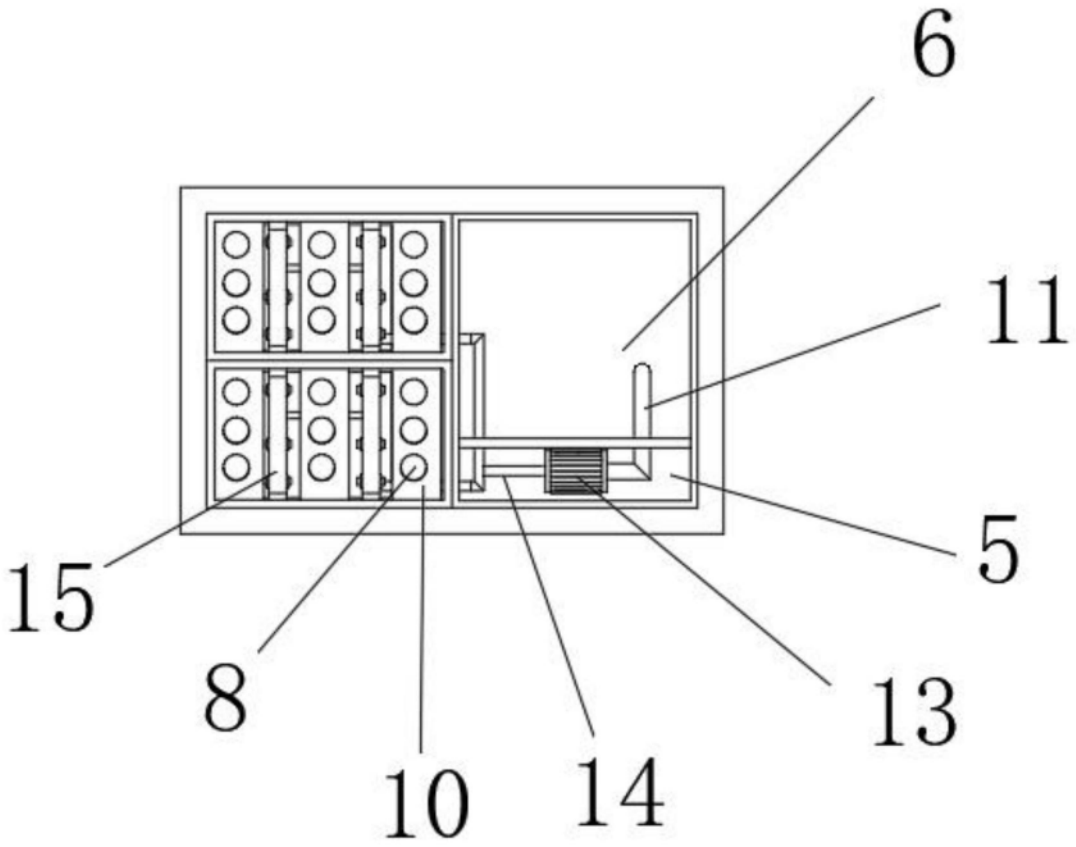

图3

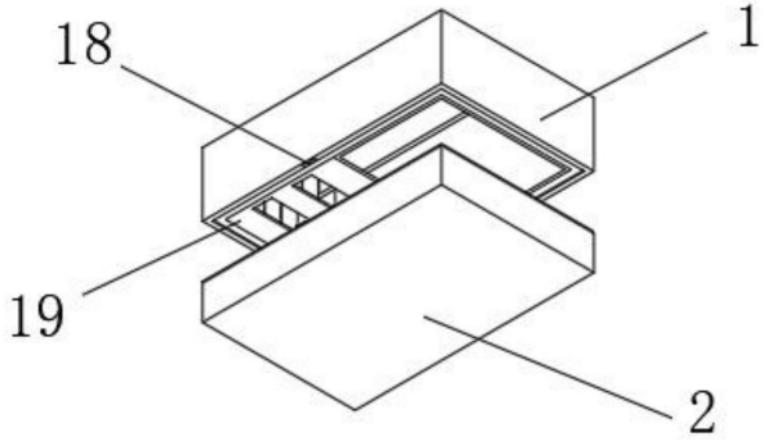

图4

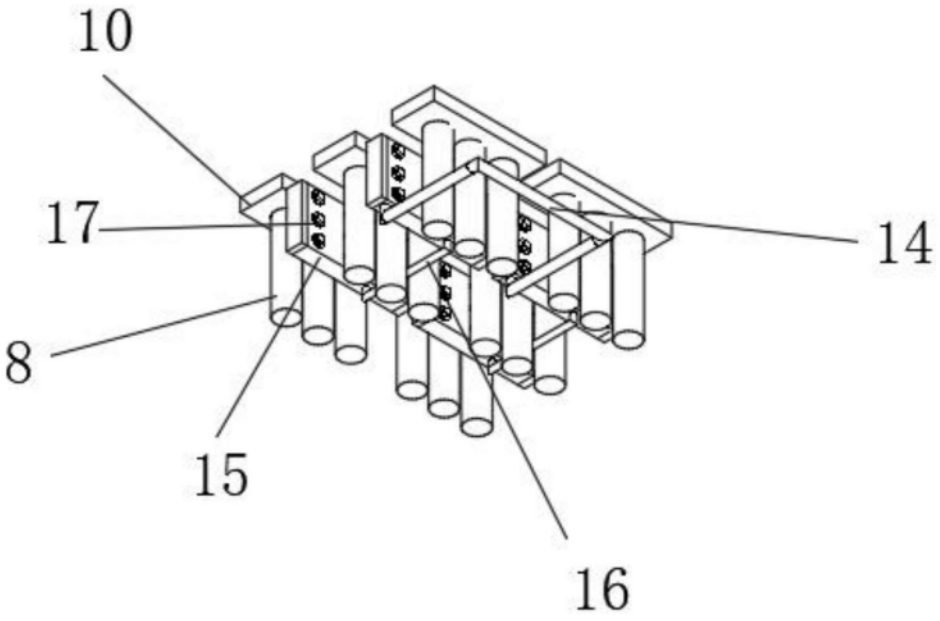

图5