[19] 中华人民共和国国家知识产权局

[51] Int. Cl.
F21S 8/02 (2006.01)
F21V 3/02 (2006.01)
F21V 17/04 (2006.01)
F21V 5/04 (2006.01)

[12] 实用新型专利说明书

专利号 ZL 200820051922.5

[45] 授权公告日 2009 年 6 月 3 日

[11] 授权公告号 CN 201251063Y

[22] 申请日 2008.8.7

[21] 申请号 200820051922.5

[73] 专利权人 佛山市南海萝徕灯饰有限公司

地址 528000 广东省佛山市南海区罗村下柏第二工业区乐华路 1 号 2－3 座

[72] 发明人 许丽秋

权利要求书 1 页 说明书 2 页 附图 1 页

[54] 实用新型名称

嵌入式灯具

[57] 摘要

本实用新型涉及照明灯具，具体是嵌入式灯具，包括灯座、灯体和灯罩，所述的灯座的端面上设有圆形的凹槽，灯体设于所述的凹槽内，灯罩装配在所述的凹槽的开口处，灯罩的轮廓与所述的凹槽匹配并通过螺纹与所述的凹槽配合。 和现有技术相比，本实用新型的灯罩通过螺纹装配在灯座上，只需旋转灯罩即可进行拆装，安装、维修容易，灯罩与灯具的连接更为紧凑，外型更为平整美观。

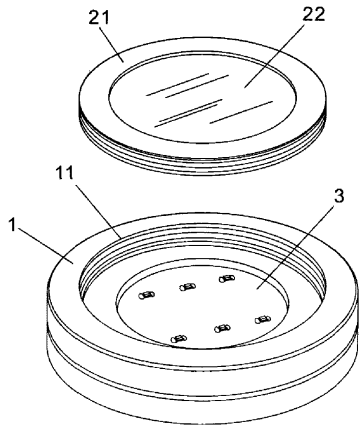

1、嵌入式灯具，其特征在于：包括灯座、灯体和灯罩，所述的灯座的端面上设有圆形的凹槽，灯体设于所述的凹槽内，灯罩装配在所述的凹槽的开口处，灯罩的轮廓与所述的凹槽匹配并通过螺纹与所述的凹槽配合。

2、根据权利要求 1 所述的嵌入式灯具，其特征在于：所述的灯罩包括卡环和透镜，卡环的外沿轮廓与所述的凹槽匹配并通过螺纹与所述的凹槽配合，透镜则设于卡环中间。

3、根据权利要求 2 所述的嵌入式灯具，其特征在于：所述的透镜是匹配卡环的透明钢化玻璃。

4、根据权利要求 3 所述的嵌入式灯具，其特征在于：所述的透镜是圆形或方形或其他形状。

5、根据权利要求 1 或 2 或 3 或 4 所述的嵌入式灯具，其特征在于：所述的灯罩的表面与所述的灯座的端面齐平。

6、根据权利要求 5 所述的嵌入式灯具，其特征在于：所述的灯体是 LED 灯或其他灯。

嵌入式灯具

技术领域

本实用新型涉及照明灯具，具体是嵌入式灯具。

背景技术

目前习知的嵌入式灯具，皆采用将灯具嵌入天花板、墙壁、或柜台的方式，并采用灯罩封堵保护灯具。通常灯罩通过以下两种形式安照在灯具上：（1）通过外力强行使灯罩卡接在灯具上，灯具损坏需要维修时只能用工具撬开，而且安装时容易歪扭变形；（2）通过若干螺丝钉将灯罩锁接在灯具上，拆装时需要逐个操作螺丝钉。可见，现有技术中嵌入式灯具的灯罩安装结构显然不利于拆装和使用。

实用新型内容

为弥补现有技术的不足，本实用新型提出一种嵌入式灯具，改善了嵌入式灯具的灯罩安装结构。

为实现上述目的，本实用新型采用了如下技术方案：

嵌入式灯具，包括灯座、灯体和灯罩，所述的灯座的端面上设有圆形的凹槽，灯体设于所述的凹槽内，灯罩装配在所述的凹槽的开口处，灯罩的轮廓与所述的凹槽匹配并通过螺纹与所述的凹槽配合。

上述技术方案还包括：所述的灯罩包括卡环和透镜，卡环的外沿轮廓与所述的凹槽匹配并通过螺纹与所述的凹槽配合，透镜则设于卡环中间。

上述技术方案还包括：所述的透镜是匹配卡环的透明钢化玻璃。

上述技术方案还包括：所述的透镜是圆形或方形或其他形状。

上述技术方案还包括: 所述的灯罩的表面与所述的灯座的端面齐平。

上述技术方案还包括: 所述的灯体是 LED 灯或其他灯。

与现有技术相比，本实用新型的有益效果在于:

灯罩通过螺纹装配在灯座上，只需旋转灯罩即可进行拆装，安装、维修容易，灯罩与灯具的连接更为紧凑，外型更为平整美观。

附图说明

图 1 是本实用新型的结构示意图。

图 2 是本实用新型的结构分解图。

具体实施方式

下面结合说明书附图和具体实施方式对本实用新型做进一步说明，本实用新型所保护的范围并不局限于此。

如图 1 和图 2 所示，嵌入式灯具，包括灯座 1、灯体 3 和灯罩 2，所述的灯座 1 的端面上设有圆形的凹槽 11，灯体 3 设于所述的凹槽 11 内，灯罩 2 装配在所述的凹槽 11 的开口处，灯罩 2 的轮廓与所述的凹槽 11 匹配并通过螺纹与所述的凹槽 11 配合，所述的灯罩 2 的表面与所述的灯座 1 的端面齐平。所述的灯罩 2 包括卡环 21 和透镜 22，卡环 21 的外沿轮廓与所述的凹槽 11 匹配并通过螺纹与所述的凹槽 11 配合，透镜 22 则设于卡环 21 中间。所述的透镜 22 是匹配卡环 21 的圆形透明钢化玻璃。所述的灯体 3 则可以采用 LED 灯或其他灯。

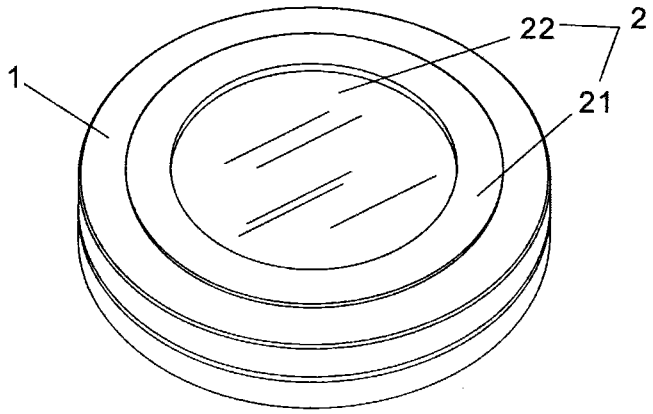

图 1

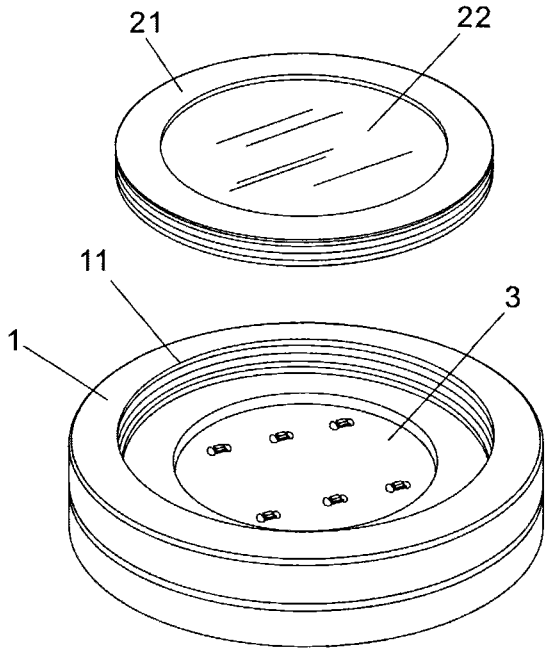

图 2