(19)中华人民共和国国家知识产权局

(12)实用新型专利

(10)授权公告号 CN 202665443 U
(45)授权公告日 2013.01.16

(21)申请号 201220346663.5

(22)申请日 2012.07.09

(73)专利权人 程卫国
地址 241200 安徽省繁昌县西门科技局大院内

(72)发明人 程卫国

(51)Int.Cl.
A47L 5/12(2006.01)
A47L 9/02(2006.01)
A47L 9/00(2006.01)

(ESM)同样的发明创造已同日申请发明专利

权利要求书 1 页 说明书 1 页 附图 1 页

(54)实用新型名称

便携充电式吸尘器

(57)摘要

本实用新型公开了一种便携充电式吸尘器。它包括壳体、吸嘴、收尘箱、风机、出风管道、控制面板，吸嘴与收尘箱之间设置有重力板，收尘箱与风机之间设有过滤器，风机的出风管道从壳体的下方排出，壳体的下方安装有电池，控制面板安装在壳体的上方与提手并排。本实用新型采用充电式吸尘，而且体积小、风力大、吸尘干净。吸嘴上安装柔性刷毛，易于清理灰尘，控制面板上设置有风力控制，对不同电器采用的风力大小进行多项选择。

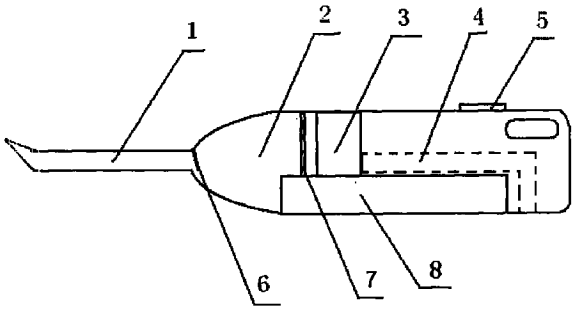

CN 202665443 U

1. 便携充电式吸尘器，包括壳体、吸嘴 (1)、收尘箱 (2)、风机 (3)、出风管道 (4)、控制面板 (5)，其特征在于：

吸嘴 (1) 与收尘箱 (2) 之间设置有重力板 (6)，收尘箱 (2) 与风机 (3) 之间设有过滤器 (7)，风机 (3) 的出风管道 (4) 从壳体的下方排出，壳体的下方安装有电池 (8)，控制面板 (5) 安装在壳体的上方与提手并排。

便携充电式吸尘器

技术领域

[0001] 本实用新型涉及到一种便携充电式吸尘器。

背景技术

[0002] 目前吸尘器的作用越来越大，但对微小电器和家用电器的吸尘装置几乎很少，诸如电视机、影碟机、电脑、音响、空调机等电器进行日常保养，清除电器内外的灰尘由于吸尘设备较大影响除尘效果。

发明内容

[0003] 本实用新型的目的在于提供一种吸尘量大、体积小、便携充电式吸尘器。

[0004] 本实用新型的目的通过以下技术方案来实现的：便携充电式吸尘器包括壳体、吸嘴、收尘箱、风机、出风管道、控制面板，吸嘴与收尘箱之间设置有重力板，收尘箱与风机之间设有过滤器，风机的出风管道从壳体的下方排出，壳体的下方安装有电池，控制面板安装在壳体的上方与提手并排。

[0005] 本实用新型采用充电式吸尘，而且体积小、风力大、吸尘干净。吸嘴上安装柔性刷毛，易于清理灰尘，控制面板上设置有风力控制，对不同电器采用的风力大小进行多项选择。

附图说明

[0006] 图 1 为本实用新型的结构示意图

[0007] 1、吸嘴 2、收尘箱 3、风机 4、出风管道 5、控制面板 6、重力板 7、过滤器 8、电池

具体实施方式

[0008] 结合附图对本实用新型做进一步的详细描述。

[0009] 在图 1 上，便携充电式吸尘器包括壳体、吸嘴 1、收尘箱 2、风机 3、出风管道 4、控制面板 5，吸嘴 1 与收尘箱 2 之间设置有重力板 6，收尘箱 2 与风机 3 之间设有过滤器 7，风机 3 的出风管道 4 从壳体的下方排出，壳体的下方安装有电池 8，控制面板 5 安装在壳体的上方与提手并排。

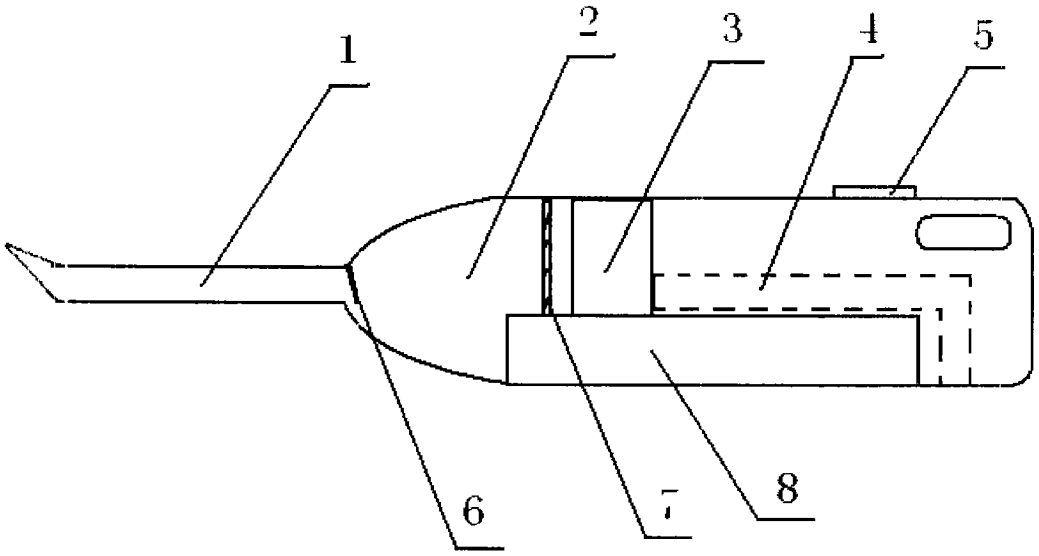

图 1