(19) 대한민국특허청(KR)
(12) 공개특허공보(A)

(51) Int. Cl.[5]
C04B 35/74

(11) 공개번호 특1990-0011680
(43) 공개일자 1990년08월01일

(21) 출원번호 특1990-0000332
(22) 출원일자 1990년01월12일

(30) 우선권주장 296,770 1989년01월13일 미국(US)
(71) 출원인 랜자이드 테크놀로지 컴패니, 엘피 마이클 제이.홀린즈
미합중국, 델라웨어 19711, 뉴워크, 트랄레 인더스트리얼파크

(72) 발명자 테리 데니스 클라
미합중국, 델라웨어 19711, 뉴워크, 디스틀 베리 팜, 패션 서어클 306
윌리암 베이야드 죤슨
미합중국, 델라웨어 19711, 뉴워크, 브르크리지 레인 14
도날드 피터 리파
미합중국, 메릴랜드 21901, 노스 이스트, 인보니스 드라이브 105
저하드 한스 시로키
미합중국, 델라웨어 19707, 호케신, 미켈란젤로 코트 37

(74) 대리인 나영환, 도두형

심사청구 : 없음

(54) 자체지지성 세라믹 복합체 제조방법

요약

내용 없음

대표도

도1

명세서

[발명의 명칭]

자체지지성 세라믹 복합체 제조방법

[도면의 간단한 설명]

제1도는 본 발명의 자체지지성 세라믹 복합체를 제조하는데 사용되는 조립체의 횡단면도, 제2도는 다수의 관통구멍을 가진 흑연 내화용기의 저면도, 제3도는 본 발명의 자체지지성 세라믹 복합체를 제조하는데 사용되는 조립체의 횡단면도.

본 내용은 요부공개 건이므로 전문내용을 수록하지 않았음

(57) 청구의 범위

청구항 1

침전 캐스팅, 슐립 캐스팅 및 등압 프레싱을 포함하는 공정중 적어도 하나의공정을 사용하여, 보론 카바이드 및 카본 제공물질과 보론 제공물질의 혼합물로 구성된 물질 그룹으로 부터 선택된 적어도 하나의 물질을 다공성 주형에 접촉시켜 예비형체를 제조하는 단계, 불활성 분위기 하에서 모금속을 그 융점 이상의 온도로 가열하여 용융 모금속을 형성하고, 이 용용 모금속을 상기 예비형체에 접촉시키는 단계, 상기 모금속이 상기 예비형체내로 용침하는데 충분한 시간동안, 그리고 상기 용융 모금속이 상기 예비형체와 반응하여 적어도 하나의 보론함류 화합물을 형성하는데 충분한 시간동안 상기 온도를 유지하는 단계: 및 적어도 하나의 모금속 보론함유 화합물을 포함하는 자체 지지성 복합체를 생성시키는데 충분한 시간동안 상기 용침반응을 계속 진행시키는 단계를 포함하는 것을 특징으로 하는 자체지지성 세라믹 복합체 제조 방법.

※ 참고사항 : 최초출원 내용에 의하여 공개하는 것임.

도면

도면1

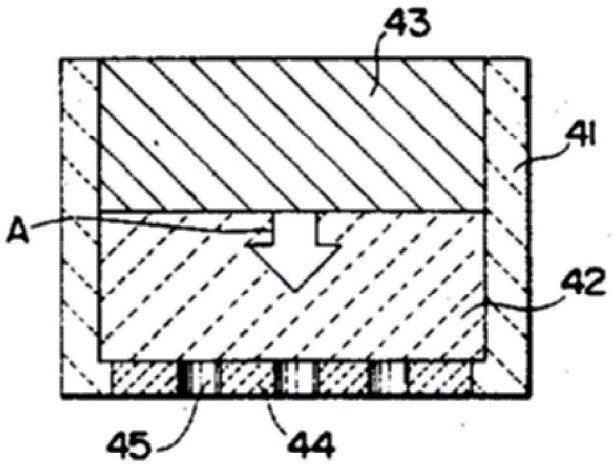

도면2

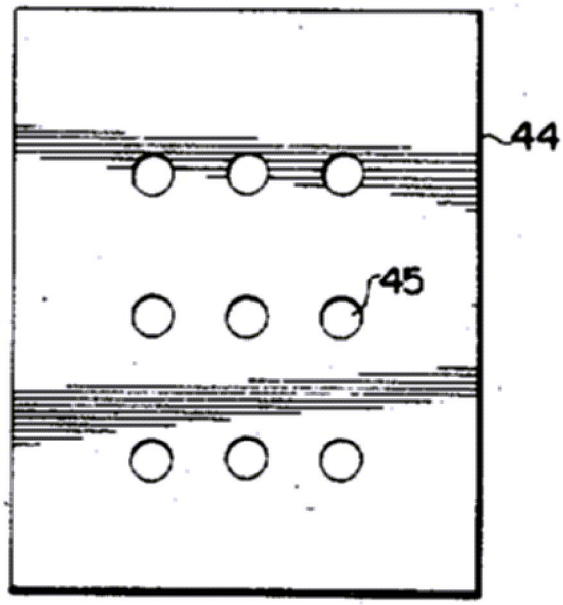

도면3

