ČESKOSLOVENSKÁ SOCIALISTICKÁ REPUBLIKA
(19)

ÚŘAD PRO VYNÁLEZY A OBJEVY

POPIS VYNÁLEZU K AUTORSKÉMU OSVĚDČENÍ

251 439

(11) (B1)

(61)
(23) Výstavní priorita
(22) Přihlášeno 03 12 85
(21) PV 8791-85

(51) Int. Cl.[4]
F 27 D 1/08,
F 27 D 1/00

(40) Zveřejněno 13 11 86
(45) Vydáno 01 11 88

(75)
Autor vynálezu
BERKA MIROSLAV, KLATOVY,
KRÁL PETR, PRAHA

(54) Samosvorná podložka

Samosvorná podložka k uchycení izolační vrstvy na trn, tvořená tělesem s otvorem. Otvor je v tělese vytvořen tak, že osa otvoru je skloněná od kolmice na dosedací plochu tělesa, připevněnou k izolační vrstvě.

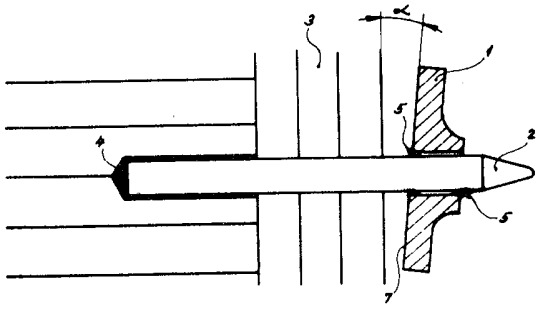

251 439

Vynález se týká samosvorné, zpravidla keramické podložky pro uchycení izolační vrstvy, zpravidla na keramický trn.

K připevnění izolační vrstvy na trny se používají podložky kovové neb keramické s otvorem kruhovým neb tvarovým. Tvar otvoru podložky je přizpůsoben trnu. Osa otvoru podložky a osa trnu jsou shodné neb rovnoběžné. Keramická podložka je k trnu přitmelena a opatřena zámkem. Je- li keramická podložka bez zámku, musí být izolační vrstva fixována pružnou podložkou, ke které je přisazena a přitmelena k trnu keramická podložka.

Nevýhoda tohoto provedení je v tom, že pružná podložka je výrobně náročná a potřebná pouze k pomocné funkci, kterou pak přebírá keramický tmel. Výroba trnů a podložek se zámky je též velmi náročná. Opakované použití při opravách není možné.

Tyto nevýhody podstatně snižuje řešení podle vynálezu, jehož podstata spočívá v tom, že samosvorná podložka má otvor v tělese vytvořen tak, že osa otvoru je skloněná od kolmice na dosedací plochu tělesa, přivrácenou k izolační vrstvě.

Při použití samosvorné podložky podle vynálezu je výhodou řešení, že při nasazení na trn je lehce posunovatelná po trnu. Když přijde dosedací plocha samosvorné podložky do styku s izolací, jež je nasazená na trnu, snaží se srovnat do polohy shodné s izolací, t.j. kolmé na osu trnu. V důsledku toho se mění kruhový průměr otvoru samosvorné podložky, kolmý na osu samosvorné podložky, na oválný, jehož kratší osa je shodná nebo menší než průměr trnu. Tím se docílí samosvorného efektu.

Výhoda samosvorné podložky spočívá v tom, že je výrobně ne-

náročná a nevyžaduje zvláštní úpravu trnu, po domáčknutí na izolaci se již nemůže sama o sobě posunout zpět po trnu. Jinou výhodou je to, že použití pružné podložky není potřebné, neboť samosvorná podložka se udrží zafixovaná v potřebné poloze. Další výhodou při použití keramických samosvorných podložek je, že samosvornou podložku, která nemusí být přitmelena, můžeme bez poškození jí samotné i bez poškození trnu sejmout a po provedené opravě izolace znovu použít.

Řešení podle vynálezu je znázorněno na obr. 1 až obr. 3 přiloženého výkresu.

Z nich obr. 1 znázorňuje samosvornou keramickou podložku v osovém řezu.

Obr. 2 znázorňuje samosvornou keramickou podložku volně nasazenou na keramickém trnu.

Obr. 3 znázorňuje samosvornou keramickou podložku v koncové pracovní poloze.

Těleso 1 samosvorné podložky je nasazeno na trn 2 , na němž je nasazena izolační vrstva 3 . Na izolační vrstvu 3 se těleso 1 samosvorné podložky přitlačí. Ve zvláštních případech, při výskytu otřesů či rázů, může být pojištěna poloha tělesa 1 samosvorné podložky keramickým tmelem 4. Těleso 1 samosvorné podložky se zafixuje zkřížením hran 5 na trnu 2 v požadované poloze. Přitlačením tělesa 1 samosvorné podložky na izolační vrstvu 3 se změní poloha otvoru 6. Osa otvoru 6 tělesa 1 je skloněná od kolmice na dosedací plochu 7 tělesa 1, přivrácenou k izolační vrstvě 3.

Při volně nasazeném tělese 1 samosvorné podložky je úhel α , který svírá izolační vrstva 3 s dosedací plochou 7 tělesa 1, totožný s úhlem α , který svírá otvor 6 tělesa 1 s trnem 2.

Samosvornou podložku podle vynálezu je možno použít jak ve spojení keramická podložka - kovový trn, i kovová podložka - kovový trn, případně keramický trn - kovová podložka. Spojení ko-

vová podložka - kovový trn může nahrazovat spojení matice- šroub, případně i nýtové spojení.

P Ř E D M Ě T V Y N Á L E Z U

Samosvorná podložka k uchycení izolační vrstvy na trn, tvořená tělesem s otvorem, vyznačená tím, že osa otvoru (6) je skloněná od kolmice na dosedací plochu (7) tělese (1), přivrácenou k izolační vrstvě (3).

1 výkres

OBR. 1

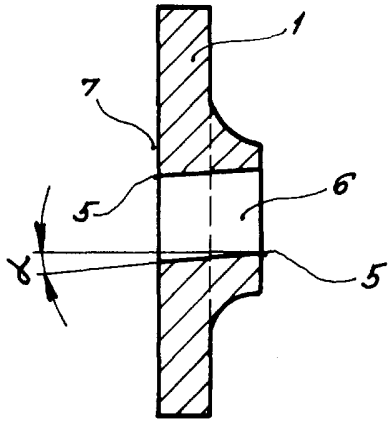

OBR. 2

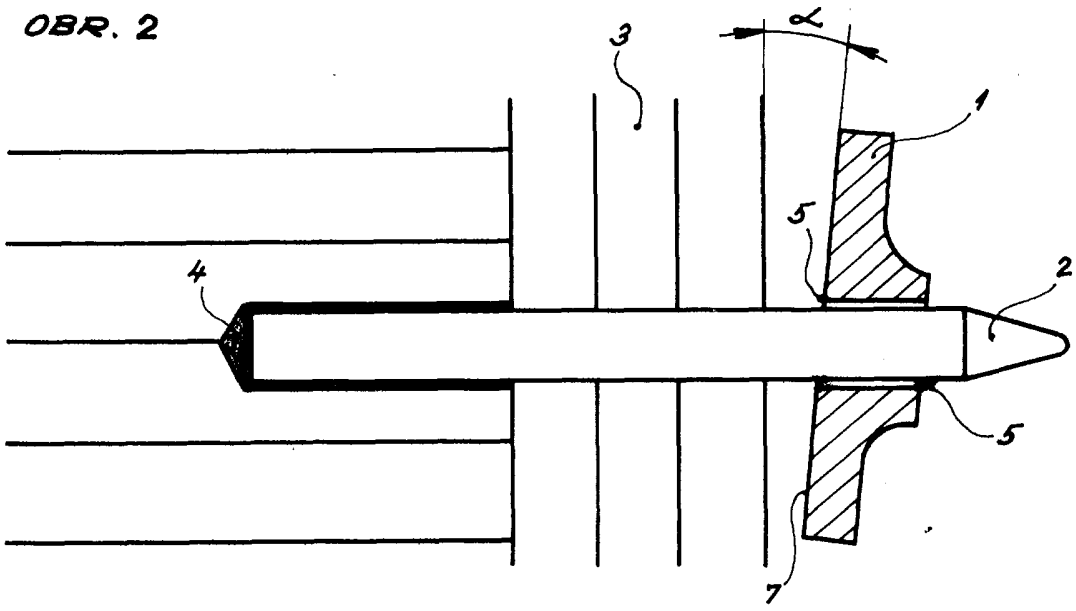

OBR. 3

