(19)中华人民共和国国家知识产权局

(12)实用新型专利

(10)授权公告号 CN 206761231 U
(45)授权公告日 2017.12.19

(21)申请号 201720022691.4

(22)申请日 2017.01.10

(73)专利权人 四川农业大学
地址 611130 四川省成都市温江区惠民路211号四川农业大学

(72)发明人 刘丽 王学波 张志明 林海建

(74)专利代理机构 成都玖和知识产权代理事务所(普通合伙) 51238
代理人 黎祖琴

(51)Int.Cl.
A47F 5/00(2006.01)

权利要求书1页 说明书3页 附图2页

(54)实用新型名称

一种生物学用立体展示支架

(57)摘要

本实用新型公开了一种生物学用立体展示支架，包括灯座、连接管、支架内杆、展示上板、二连杆、紧固螺母、支架外杆、展示下板、旋转底座和支撑脚。本实用新型的有益效果是：连接管内设有电路与灯座内的灯泡连接，连接灯座的线路收纳在连接管内，支架内杆在支架外杆内进行伸缩并通过紧固螺母固定，使得支架的高度具有可调性，展示上板和展示下板在二连杆的作用下进行收拢和展开，便于将展示支架进行收放，支架外杆通过外力作用可相对于旋转底座进行转动，带动安放在支架上的展品转动，使处于不同位置的人都能看到展品，支撑脚倾斜安装在旋转底座下表面的四角，支撑脚倾斜安装减少受力，同时也提高了展示支架的整体结构稳定性。

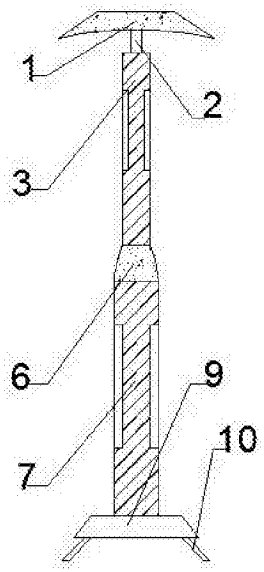

CN 206761231 U

1.一种生物学用立体展示支架，其特征在于：包括灯座(1)、连接管(2)、支架内杆(3)、展示上板(4)、二连杆(5)、紧固螺母(6)、支架外杆(7)、展示下板(8)、旋转底座(9)和支撑脚(10)；所述灯座(1)安装在支架内杆(3)上方，所述灯座(1)位于该展示支架顶端，所述连接管(2)的一端连接在灯座(1)内部，所述连接管(2)的另一端与支架内杆(3)的顶端连接在一起，所述支架内杆(3)安装在支架外杆(7)内，所述支架内杆(3)位于支架外杆(7)上方，所述展示上板(4)分别安置在支架内杆(3)的两侧，所述展示上板(4)的底端与支架内杆(3)连接在一起，所述展示上板(4)位于支架内杆(3)的中部，所述二连杆(5)的一端分别连接在支架内杆(3)和支架外杆(7)上，所述二连杆(5)的另一端分别固定展示上板(4)和展示下板(8)上，所述紧固螺母(6)位于支架内杆(3)和支架外杆(7)的连接处，所述支架外杆(7)通过紧固螺母(6)连接在支架内杆(3)下方，所述支架外杆(7)的另一端固定在旋转底座(9)上，所述展示下板(8)分别安置在支架外杆(7)的两侧，所述展示下板(8)的底端与支架外杆(7)连接在一起，所述展示下板(8)位于支架外杆(7)的中部，所述旋转底座(9)位于该展示支架的底部，所述旋转底座(9)的中心内轴连接在支架外杆(7)的底端，所述支撑脚(10)安装在旋转底座(9)的下表面。

2.根据权利要求1所述的一种生物学用立体展示支架，其特征在于：所述连接管(2)内设有电路与灯座(1)内的灯泡连接。

3.根据权利要求1或2所述的一种生物学用立体展示支架，其特征在于：所述支架内杆(3)在支架外杆(7)内进行伸缩并通过紧固螺母(6)固定。

4.根据权利要求1所述的一种生物学用立体展示支架，其特征在于：所述展示上板(4)和展示下板(8)在二连杆(5)的作用下进行收拢和展开。

5.根据权利要求1所述的一种生物学用立体展示支架，其特征在于：所述支架外杆(7)通过外力作用可相对于旋转底座(9)进行转动。

6.根据权利要求1所述的一种生物学用立体展示支架，其特征在于：所述支撑脚(10)倾斜安装在旋转底座(9)下表面的四角。

一种生物学用立体展示支架

技术领域

[0001] 本实用新型涉及一种支架，具体为一种生物学用立体展示支架，属于广告宣传技术领域。

背景技术

[0002] 在生物学中，经常会对一些信息或研究成果进行展示，一般将信息通过手绘、电脑制作或在纸上印刷的方式展示在室外，这些均需要利用现有的场地设备，或者即时制作展示设备，存在耗费成本高的问题，也会浪费较多时间，也有一些用于展示广告的支架，但结构较为简单，展示效果差，同时也不利于搬运调节、使用过程中固定效果很不稳定，对所要展示的东西也有一定的局限性，不能够较为全面的进行展示。

[0003] 对于一些标本类的展品，由于没有相适应的展台，只能通过拍照片进行展示，达不到很好的展示效果，特别是在光线较暗的位置进行展示时，所展示的物品或文字报告很是模糊，吸引不到人们的注意，在使用完后，不便于收藏，占用较大的空间。

实用新型内容

[0004] 本实用新型的目的就在于为了解决上述问题而提供一种生物学用立体展示支架。

[0005] 本实用新型通过以下技术方案来实现上述目的：一种生物学用立体展示支架，包括灯座、连接管、支架内杆、展示上板、二连杆、紧固螺母、支架外杆、展示下板、旋转底座和支撑脚，所述灯座安装在支架内杆上方，所述灯座位于该展示支架顶端，所述连接管的一端连接在灯座内部，所述连接管的另一端与支架内杆的顶端连接在一起，所述支架内杆安装在支架外杆内，所述支架内杆位于支架外杆上方，所述展示上板分别安置在支架内杆的两侧，所述展示上板的底端与支架内杆连接在一起，所述展示上板位于支架内杆的中部，所述二连杆的一端分别连接在支架内杆和支架外杆上，所述二连杆的另一端分别固定展示上板和展示下板上，所述紧固螺母位于支架内杆和支架外杆的连接处，所述支架外杆通过紧固螺母连接在支架内杆下方，所述支架外杆的另一端固定在旋转底座上，所述展示下板分别安置在支架外杆的两侧，所述展示下板的底端与支架外杆连接在一起，所述展示下板位于支架外杆的中部，所述旋转底座位于该展示支架的底部，所述旋转底座的中心内轴连接在支架外杆的底端，所述支撑脚安装在旋转底座的下表面。

[0006] 优选的，为了避免因线路暴露在外而影响美观，所述连接管内设有电路与灯座内的灯泡连接。

[0007] 优选的，为了使得支架的高度具有可调性，所述支架内杆在支架外杆内进行伸缩并通过紧固螺母固定。

[0008] 优选的，为了便于将展示支架进行收放，所述展示上板和展示下板在二连杆的作用下进行收拢和展开。

[0009] 优选的，为了使处于不同位置的人都能看到展品提高，所述支架外杆通过外力作用可相对于旋转底座进行转动。

[0010] 优选的，为了提高了展示支架的整体结构稳定性，所述支撑脚倾斜安装在旋转底座下表面的四角。

[0011] 本实用新型的有益效果是：该生物学用立体展示支架设计合理，连接管内设有电路与灯座内的灯泡连接，连接灯座的线路收纳在连接管内，避免线路暴露在外，影响美观，支架内杆在支架外杆内进行伸缩并通过紧固螺母固定，使得支架的高度具有可调性，满足不同长度展品的需求，展示上板和展示下板在二连杆的作用下进行收拢和展开，便于将展示支架进行收放，节约空间，支架外杆通过外力作用可相对于旋转底座进行转动，带动安放在支架上的展品转动，使处于不同位置的人都能看到展品，提高展品的曝光度，支撑脚倾斜安装在旋转底座下表面的四角，支撑脚倾斜安装减少受力，同时也提高了展示支架的整体结构稳定性。

附图说明

[0012] 图1为本实用新型结构示意图；

[0013] 图2为本实用新型结构侧面展开示意图；

[0014] 图中：1、灯座，2、连接管，3、支架内杆，4、展示上板，5、二连杆，6、紧固螺母，7、支架外杆，8、展示下板，9、旋转底座和10、支撑脚。

具体实施方式

[0015] 下面将结合本实用新型实施例中的附图，对本实用新型实施例中的技术方案进行清楚、完整地描述，显然，所描述的实施例仅仅是本实用新型一部分实施例，而不是全部的实施例。基于本实用新型中的实施例，本领域普通技术人员在没有做出创造性劳动前提下所获得的所有其他实施例，都属于本实用新型保护的范围。

[0016] 请参阅图1~2，一种生物学用立体展示支架，包括灯座1、连接管2、支架内杆3、展示上板4、二连杆5、紧固螺母6、支架外杆7、展示下板8、旋转底座9和支撑脚10，所述灯座1安装在支架内杆3上方，所述灯座1位于该展示支架顶端，所述连接管2的一端连接在灯座1内部，所述连接管2的另一端与支架内杆3的顶端连接在一起，所述连接管2内设有电路与灯座1内的灯泡连接，连接灯座1的线路收纳在连接管2内，避免线路暴露在外，影响美观，所述支架内杆3安装在支架外杆7内，所述支架内杆3位于支架外杆7上方，所述支架内杆3在支架外杆7内进行伸缩并通过紧固螺母6固定，使得支架的高度具有可调性，满足不同长度展品的需求，所述展示上板4分别安置在支架内杆3的两侧，所述展示上板4的底端与支架内杆3连接在一起，所述展示上板4位于支架内杆3的中部，所述展示上板4和展示下板8在二连杆5的作用下进行收拢和展开，便于将展示支架进行收放，节约空间，所述二连杆5的一端分别连接在支架内杆3和支架外杆7上，所述二连杆5的另一端分别固定展示上板4和展示下板8上，所述紧固螺母6位于支架内杆3和支架外杆7的连接处，所述支架外杆7通过紧固螺母6连接在支架内杆3下方，所述支架外杆7的另一端固定在旋转底座9上，所述支架外杆7通过外力作用可相对于旋转底座9进行转动，带动安放在支架上的展品转动，使处于不同位置的人都能看到展品，提高展品的曝光度，所述展示下板8分别安置在支架外杆7的两侧，所述展示下板8的底端与支架外杆7连接在一起，所述展示下板8位于支架外杆7的中部，所述旋转底座9位于该展示支架的底部，所述旋转底座9的中心内轴连接在支架外杆7的底端，所述支撑脚10

安装在旋转底座9的下表面，所述支撑脚10倾斜安装在旋转底座9下表面的四角，支撑脚10倾斜安装减少受力，同时也提高了展示支架的整体结构稳定性。

[0017] 工作过程：在使用该生物学用立体展示支架时，首先将支架放置在平整的地面，将两侧的展示上板和展示下板打开，通过二连杆使其与地面平行，然后根据所要展示物品的高度，调节支架内杆在支架外杆内的伸缩长度，并转动紧固螺母进行固定，最后通过外力进行旋转，使处于不同位置的人都能看到展品，提高展品的曝光度，展示结束后，分别将展示上板和展示下板合拢收起即可。

[0018] 对于本领域技术人员而言，显然本实用新型不限于上述示范性实施例的细节，而且在不背离本实用新型的精神或基本特征的情况下，能够以其他的具体形式实现本实用新型。因此，无论从哪一点来看，均应将实施例看作是示范性的，而且是非限制性的，本实用新型的范围由所附权利要求而不是上述说明限定，因此旨在将落在权利要求的等同要件的含义和范围内的所有变化囊括在本实用新型内。不应将权利要求中的任何附图标记视为限制所涉及的权利要求。

[0019] 此外，应当理解，虽然本说明书按照实施方式加以描述，但并非每个实施方式仅包含一个独立的技术方案，说明书的这种叙述方式仅仅是为清楚起见，本领域技术人员应当将说明书作为一个整体，各实施例中的技术方案也可以经适当组合，形成本领域技术人员可以理解的其他实施方式。

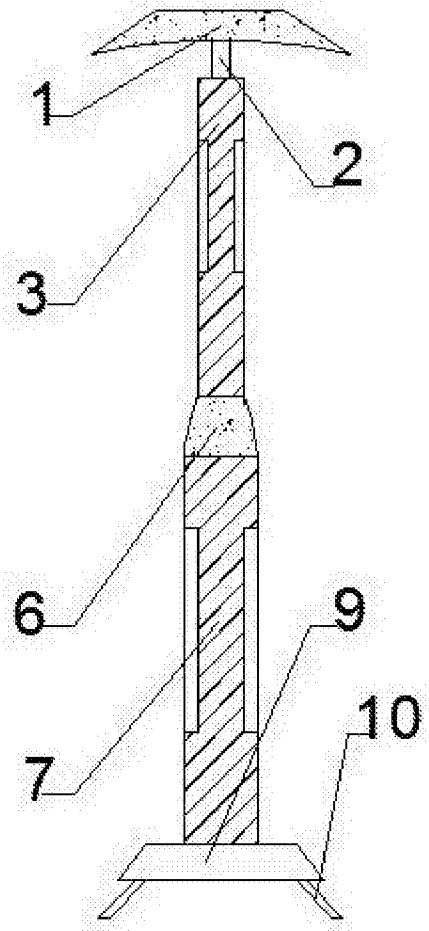

图1

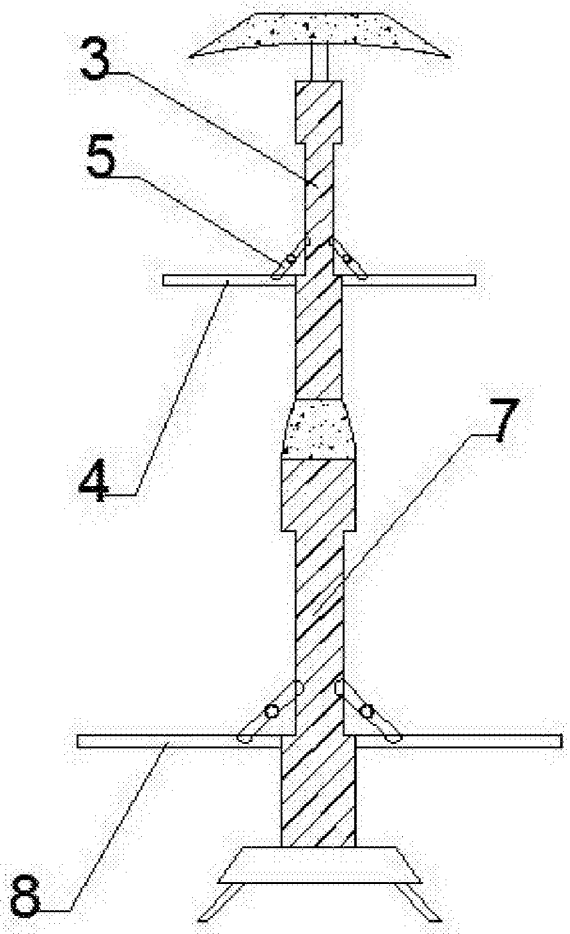

图2