(19)中华人民共和国国家知识产权局

(12)实用新型专利

(10)授权公告号 CN 203262902 U
(45)授权公告日 2013.11.06

(21)申请号 201320249481.0

(22)申请日 2013.05.09

(30)优先权数据
102201953 2013.01.30 TW

(73)专利权人 谭媜
地址 中国台湾新北市

(72)发明人 谭媜

(74)专利代理机构 北京科龙寰宇知识产权代理有限责任公司 11139
代理人 孙皓晨 雷电

(51)Int.Cl.
A47G 19/22(2006.01)
A47J 27/21(2006.01)

权利要求书1页 说明书2页 附图3页

(54)实用新型名称

无线充电恒温保温杯的结构

(57)摘要

本实用新型有关一种无线充电恒温保温杯的结构，其包括一杯体、一无线充电接收电路、一充电电池、一加热及恒温控制电路、一加热器、一底座及无线充电传送电路，其中该杯体底部设有加热器，该加热器的加热及温度控制由设于杯体底部空间的加热及恒温控制电路作控制，进而控制加热器的加热温度及保持恒温的功效，于杯体底部空间，另设有无线充电接收电路及充电电池，并于底座内设有一无线充电传送电路，当底座插上一般家用电源或USB电源使无线充电传送电路开始工作，将杯体置于底座上方后，设于杯体底部空间的无线充电接收电路则与底座的无线充电传送电路间产生无线电力传输，进而可对充电电池进行充电，并供电给加热及恒温控制电路及加热器。

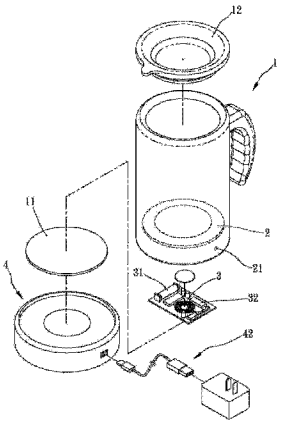

CN 203262902 U

1. 一种无线充电恒温保温杯的结构，其包括一杯体、一无线充电接收电路、一充电电池、一加热及恒温控制电路、一加热器、一底座及无线充电传送电路，其特征在于：

该杯体底部设有加热器，该加热器的加热及温度控制由设于杯体底部空间的加热及恒温控制电路作控制，进而控制加热器的加热温度及保持恒温的功效，于杯体底部空间，另设有无线充电接收电路及充电电池，于杯体顶部具有一杯盖，最底部则组设有一底盖，并于底座内设有一无线充电传送电路。

2. 如权利要求 1 所述无线充电恒温保温杯的结构，其特征在于，于该杯体上设有多色光 LED，而以不同色光显示杯体于加热或恒温保温的状态。

3. 如权利要求 1 所述无线充电恒温保温杯的结构，其特征在于，于该杯体内底部另设有一温度感知器，以感测杯体内液体的温度达所设定的温度时即由加热及恒温控制电路控制使加热器电源中断停止加热，或使加热器对杯体产生恒温加热。

无线充电恒温保温杯的结构

技术领域

[0001] 本实用新型有关一种无线充电恒温保温杯的结构，尤指一种包括一杯体、一无线充电接收电路、一充电电池、一加热及恒温控制电路、一加热器、一底座及无线充电传送电路，其中该杯体底部设有加热器，该加热器的加热及温度控制由设于杯体底部空间的加热及恒温控制电路作控制，进而控制加热器的加热温度及保持恒温的功效，于杯体底部空间，另设有无线充电接收电路及充电电池，并于底座内设有一无线充电传送电路，将杯体置于底座上方后，设于杯体底部空间的无线充电接收电路则与底座的无线充电传送电路间产生无线电力传输，进而可对充电电池进行充电，并供电给加热及恒温控制电路及加热器，进而达对杯体加温或保持恒温目的的保温杯设计。

背景技术

[0002] 目前一般传统的保温杯，大都由双层结构设计，以拉长其保温效果，但此种设计，其保温时间相当有限，且并无加温或恒温的功效。

[0003] 因此，另有一种保温杯底部设有加热组件，并由一底座上设有一可与保温杯电连接的插头，而使保温杯可进行加温的作用，但该种于底部设有可与保温杯底部插头产生电连接的插头设计，极易因水溅而发生短路，也常因沾染污垢而使导电不良，进而具有潜在的危险。

发明内容

[0004] 本实用新型的主要目的为由设于杯体底部空间的无线充电接收电路则与底座的无线充电传送电路间产生无线电力传输，进而可对充电电池进行充电，并供电给加热及恒温控制电路及加热器，进而达对杯体加温或保持恒温的目的。

[0005] 本实用新型的次一目的主要由设于杯体底部空间的加热及恒温控制电路作控制，进而控制加热器的加热温度及保持恒温的功效。

[0006] 本实用新型的再一目的在于由设于杯体上设有多色光 LED，而以不同色光显示杯体于加热或恒温保温的状态。

[0007] 一种无线充电恒温保温杯的结构，其包括一杯体、一无线充电接收电路、一充电电池、一加热及恒温控制电路、一加热器、一底座及无线充电传送电路，该杯体底部设有加热器，该加热器的加热及温度控制由设于杯体底部空间的加热及恒温控制电路作控制，进而控制加热器的加热温度及保持恒温的功效，于杯体底部空间，另设有无线充电接收电路及充电电池，于杯体顶部具有一杯盖，最底部则组设有一底盖，并于底座内设有一无线充电传送电路。

[0008] 于该杯体上设有多色光 LED，而以不同色光显示杯体于加热或恒温保温的状态。

[0009] 于该杯体内底部另设有一温度感知器，以感测杯体内液体的温度达所设定的温度时即由加热及恒温控制电路控制使加热器电源中断停止加热，或使加热器对杯体产生恒温加热。

[0010] 本实用新型具提供保温杯无线充电及对杯体加温或保持恒温的功效。

附图说明

[0011] 图 1 为本实用新型试举其中一较佳实施例的立体分解图；

[0012] 图 2 为本实用新型试举其中一较佳实施例的组合剖示图；

[0013] 图 3 为本实用新型试举其中一较佳实施例的组合立体图。

[0014] 附图标记说明

[0015] 1- 杯体；11- 底盖；12- 杯盖；2- 加热器；21- 多色光 LED；22- 温度感知器；3- 无线充电接收电路；31- 充电电池；32- 加热及恒温控制电路；4- 底座；41- 无线充电传送电路；42-USB 电源。

具体实施方式

[0016] 请参阅图 1、图 2 及图 3 所示，本实用新型有关一种无线充电恒温保温杯的结构，其包括一杯体 1、一无线充电接收电路 3、一充电电池 31、一加热及恒温控制电路 32、一加热器 2、一底座 4 及无线充电传送电路 41，其中该杯体 1 底部设有加热器 2，该加热器 2 的加热及温度控制由设于杯体 1 底部空间的加热及恒温控制电路 32 作控制，进而控制加热器 2 的加热温度及保持恒温的功效，于杯体 1 底部空间，另设有无线充电接收电路 3 及充电电池 31，于杯体 1 顶部具有一杯盖 12，最底部则组设有一底盖 11，并于底座 4 内设有一无线充电传送电路 41，当底座 4 插上一般家用电源或 USB 电源 42 使底座 4 内的无线充电传送电路 41 开始工作，将杯体 1 置于底座 4 上方后，设于杯体 1 底部空间的无线充电接收电路 3 则与底座 4 的无线充电传送电路 41 间产生无线电力传输，进而可对充电电池 31 进行充电，并供电给加热及恒温控制电路 32 及加热器 2，进而达对杯体 1 加温或保持恒温的目的，另于杯体 1 上设有多色光 LED21，而以不同色光显示杯体 1 于加热或恒温保温的状态，于杯体 1 内底部设有一温度感知器 22，由温度感知器 22 感测杯体 1 内液体的温度达所设定的温度时及由加热及恒温控制电路 32 控制使加热器 2 电源中断停止加热，或使加热器 2 对杯体 1 产生恒温加热。

[0017] 综上所述，本实用新型具提供保温杯无线充电及对杯体加温或保持恒温的功效。

[0018] 以上对本实用新型的描述是说明性的，而非限制性的，本专业技术人员理解，在权利要求限定的精神与范围内可对其进行许多修改、变化或等效，但是它们都将落入本实用新型的保护范围内。

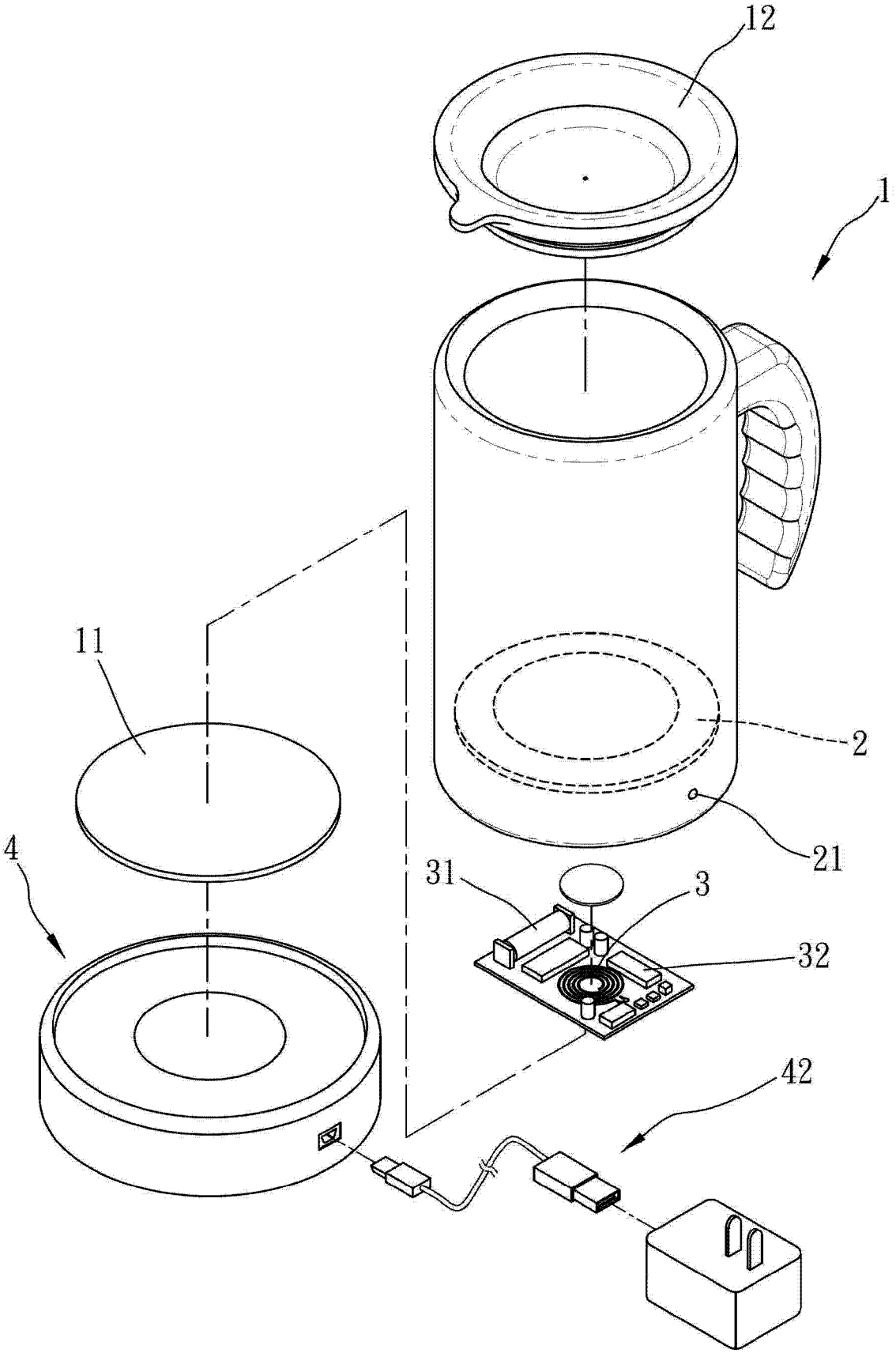

图 1

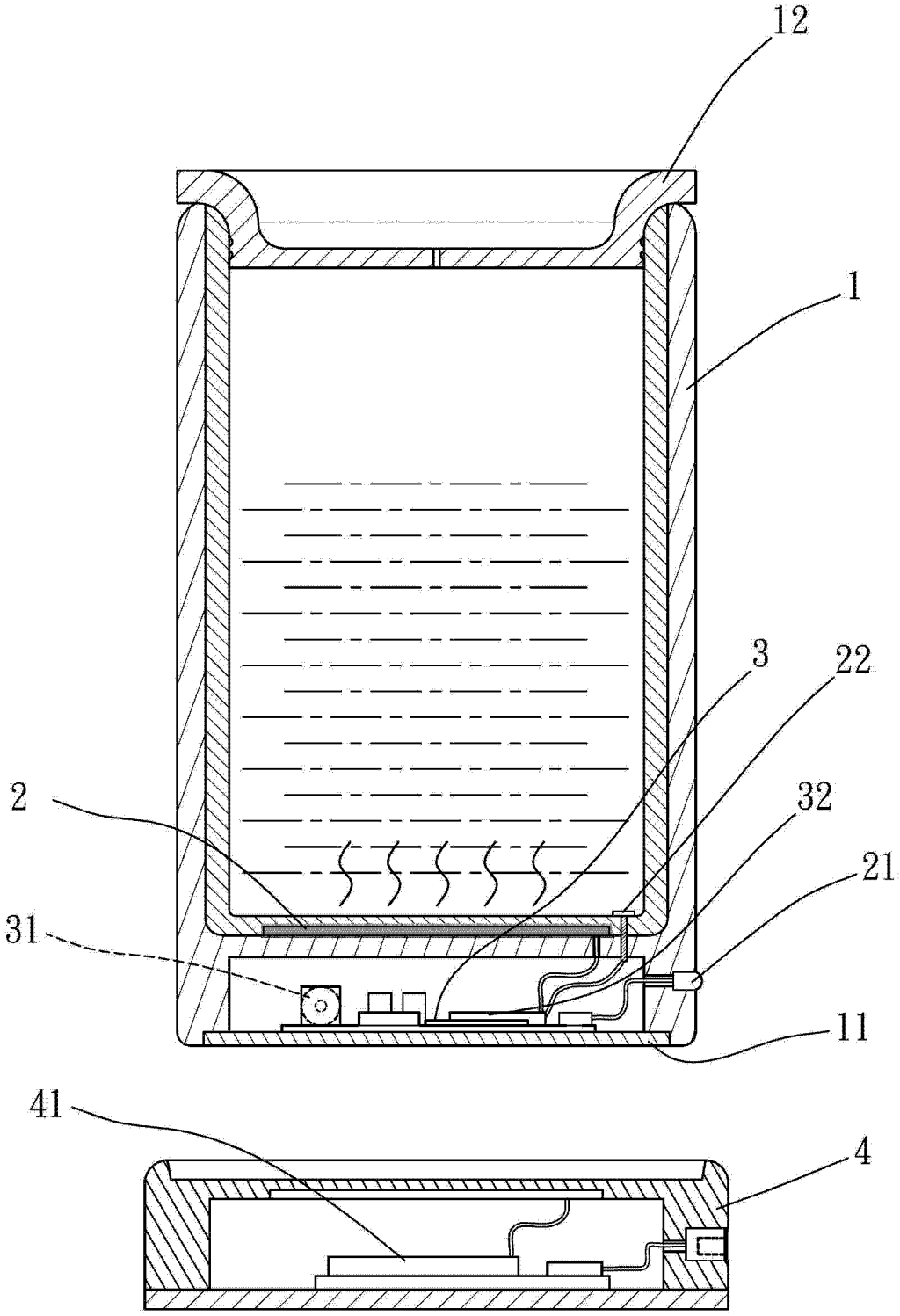

图 2

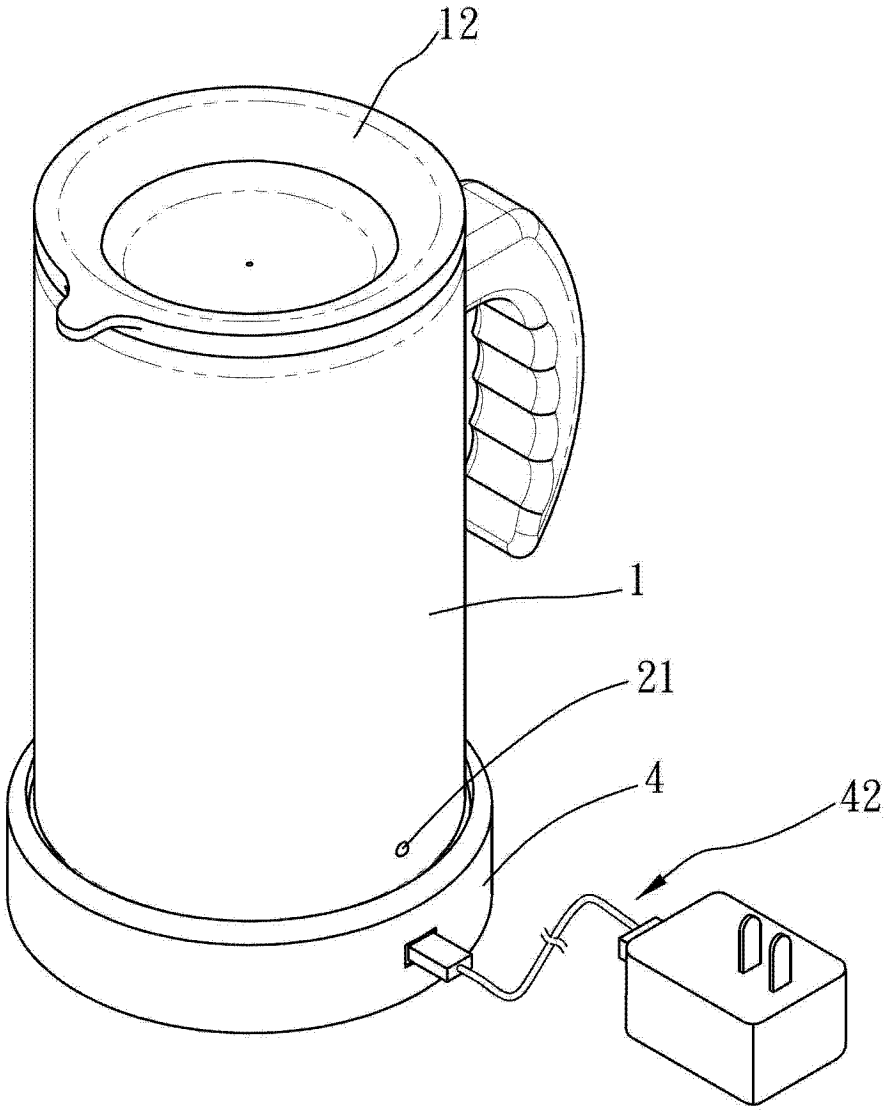

图 3