(19)中华人民共和国国家知识产权局

(12)发明专利申请

(10)申请公布号 CN 105344657 A
(43)申请公布日 2016.02.24

(21)申请号 201510872594.X

(22)申请日 2015.12.02

(71)申请人 吕艳
地址 530023 广西壮族自治区南宁市青秀区东葛路64号

(72)发明人 赵一简

(74)专利代理机构 广西南宁公平专利事务所有限责任公司 45104
代理人 刘小萍

(51)Int.Cl.
B08B 3/12(2006.01)
B08B 13/00(2006.01)
A61L 2/18(2006.01)

权利要求书1页 说明书2页 附图1页

(54)发明名称

多功能拔罐清洗消毒烘干装置

(57)摘要

本发明公开了一种多功能拔罐清洗消毒烘干装置，它包括机壳体、清水槽、清洗消毒槽和消毒液储槽，清洗消毒槽的侧边安装有超声波装置以及用于对清洗消毒槽进行烘干的烘干红外线装置，清水槽的顶部通过溢流管与清洗消毒槽相连通，清水槽内安装有加热管以及可喷射清水的喷嘴，消毒液储槽位于清洗消毒槽的侧边。本发明不仅结构简单、耗电少、去污性强，还可以360度对器具进行清洗消毒不留死角，而且大量节省劳动力和器具的破损。

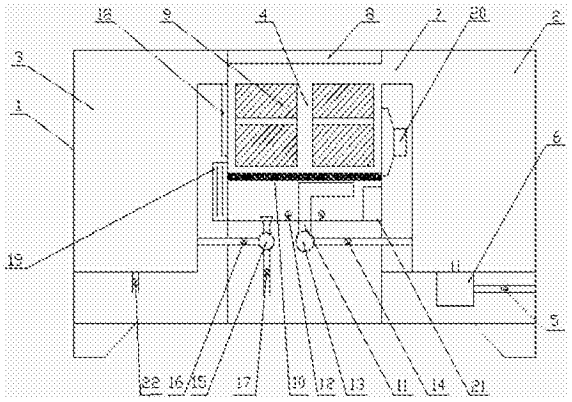

CN 105344657 A

1. 多功能拔罐清洗消毒烘干装置，包括机壳体、清水槽，其特征在于，还包括清洗消毒槽，清洗消毒槽的侧边安装有超声波装置以及用于对清洗消毒槽进行烘干的烘干红外线装置，清水槽的顶部通过溢流管与清洗消毒槽相连通，清洗消毒槽内安装有加热管以及可喷射清水的喷嘴。

2. 根据权利要求 1 所述多功能拔罐清洗消毒烘干装置，其特征在于，所述清水槽的底部安装有软水装置，软水装置的软水出水管与清水槽相连接，软水装置的进水管上设有进水管电磁阀。

3. 根据权利要求 1 所述多功能拔罐清洗消毒烘干装置，其特征在于，所述清洗消毒槽的顶部设有活动盖，清洗消毒槽的内部设有用于放置医疗器具的活动器具架，活动器具架由固定托架支撑，固定托架与机壳体固定连接，清洗消毒槽的底部设有与喷嘴相连接的喷嘴泵，喷嘴泵的进水管与清水槽相连接，并在进水管上安装有软水电磁阀。

4. 根据权利要求 1 所述多功能拔罐清洗消毒烘干装置，其特征在于，所述机壳体内设有消毒液储槽，所述清洗消毒槽的底部安装有正反排水泵，正反排水泵的排出管道有两条，其中一条排出管道与消毒液储槽连接，并在该排出管道上设有排消毒液电磁阀，另一条排出管道伸出外面，并在该排出管道上设有污水电磁阀。

5. 根据权利要求 1—4 任一所述多功能拔罐清洗消毒烘干装置，其特征在于，所述清洗消毒槽的外侧设有水位开关，机壳体外侧设有用于与烘干红外线装置、超声波装置、加热管、喷嘴以及各种电磁阀进行电连接并实现控制的单片机控制装置。

多功能拔罐清洗消毒烘干装置

技术领域

[0001] 本发明涉及一种清洗消毒机，具体是一种医疗器具清洗消毒机。

背景技术

[0002] 目前，在清洗拔罐罐具的时候，没有专门的清洗工具，普遍存在消耗大量劳动力、清洗不干净、清洗过程中罐具易破碎问题。

发明内容

[0003] 本发明所要解决的技术问题是提供一种多功能拔罐清洗消毒烘干装置，减轻人力清洗罐具的劳动强度，并且清洗干净，不易破碎。

[0004] 本发明以如下技术方案解决上述技术问题：

[0005] 本发明多功能拔罐清洗消毒烘干装置，包括机壳体、清水槽，还包括清洗消毒槽和消毒液储槽，清洗消毒槽的侧边安装有超声波装置以及用于对清洗消毒槽进行烘干的烘干红外线装置，清水槽的顶部通过溢流管与清洗消毒槽相连通，清洗消毒槽内安装有加热管以及可喷射清水的喷嘴。

[0006] 所述清水槽的底部安装有软水装置，软水装置的软水出水管与清水槽相连接，软水装置的进水管上设有进水管电磁阀。

[0007] 所述清洗消毒槽的顶部设有活动盖，清洗消毒槽的内部设有用于放置医疗器具的活动器具架，活动器具架由固定托架支撑，固定托架与机壳体固定连接，清洗消毒槽的底部设有与喷嘴相连接的喷嘴泵，喷嘴泵的进水管与清水槽相连接，并在进水管上安装有软水电磁阀。

[0008] 所述清洗消毒槽的底部安装有正反排水泵，正反排水泵的排出管道有两条，其中一条排出管道与消毒液储槽连接，并在该排出管道上设有排消毒液电磁阀，另一条排出管道伸出外面，并在该排出管道上设有污水电磁阀。

[0009] 所述清洗消毒槽的外侧设有水位开关，机壳体外侧设有用于与烘干红外线装置、超声波装置、加热管、喷嘴以及各种电磁阀进行电连接并实现控制的单片机控制装置。

[0010] 本发明多功能拔罐清洗消毒烘干装置，功能齐全，操作方便，不仅结构简单、耗电少、去污性强、可以 360 度对器具进行清洗消毒不留死角，而且大量节省劳动力和器具的破损。

附图说明

[0011] 图 1 为本发明多功能拔罐清洗消毒烘干装置的结构示意图。

[0012] 图中：1- 机壳体，2- 清水槽，3- 消毒液储槽，4- 清洗消毒槽，5- 进水管电磁阀，6- 软水装置，7- 溢流管，8- 活动盖，9- 活动器具架，10- 固定支架，11- 喷嘴，12- 加热管，13- 喷嘴泵，14- 软水电磁阀，15- 正反排水泵，16- 消毒液电磁阀，17- 污水电磁阀，18- 水位开关，19- 烘干红外线装置，20- 超声波装置，21- 单片机控制装置，22- 排消毒液电磁阀。

具体实施方式

[0013] 下面结合附图对本发明内容进一步说明，但不是对发明内容的限制。

[0014] 参照图 1，本发明多功能拔罐清洗消毒烘干装置，其包括机壳体 1，机壳体 1 内设有位于右侧的清水槽 2、位于中部的清洗消毒槽 4 以及位于左侧的消毒液储槽 3，清洗消毒槽 4 的右侧边安装有超声波装置 20，清洗消毒槽 4 的左侧安装有用于对清洗消毒槽 4 进行烘干的烘干红外线装置 19，清洗消毒槽 4 内安装有加热管 12 以及可喷射清水的喷嘴 11。清水槽 2 的底部安装有软水装置 6，软水装置 6 的软水出水管与清水槽 2 相连接，软水装置 6 的进水管上设有进水管电磁阀 5，清水槽 2 的上方设有与清洗消毒槽 4 相连通的溢流管 7；清洗消毒槽 4 的顶部设有活动盖 8，清洗消毒槽 4 内部设有活动器具架 9，活动器具架 9 由固定托架 10 支撑，固定托架 10 与机壳体 1 固定连接，清洗消毒槽 4 的底部安装有与喷嘴 11 相连接的喷嘴泵 13 以及正反排水泵 15，喷嘴泵 13 的进水管与清水槽 2 相连接，并在进水管上安装有软水电磁阀 14，正反排水泵 15 的排出管道有两条，其中一条排出管道与消毒液储槽 3 连接，并在该排出管道上设有排消毒液电磁阀 22，另一条排出管道伸出外面，并在该排出管道上设有污水电磁阀 17。

[0015] 为了方便观察及控制清洗消毒槽 4 的水位情况，可以在清洗消毒槽 4 的外侧设有水位开关 18，机壳体 1 外侧设有与烘干红外线装置 19、超声波装置 20、加热管 12、喷嘴 11 以及各种电磁阀进行电连接并实现控制的单片机控制装置 21。

[0016] 使用本发明多功能拔罐清洗消毒烘干装置的操作流程如下：

[0017] 准备工作时，打开活动盖 8，将使用过的罐具放入活动器具架 9 上后关闭活动盖 8。打开进水管电磁阀 5，自来水被软水装置 6 软化后进入清水槽 2，待清水槽 2 水满后，水便通过溢流管 7 流入清洗消毒槽 4，观察水位开关 18，当水没过罐具时候向其中添加消毒液，打开超声波装置 20，使罐具得到充分洗涤。之后打开消毒液电磁阀 16，使消毒液进入消毒液储槽 3 得以再次利用。重复一开始的步骤，使清水没过罐具后，打开喷嘴泵 13，使罐具被清水彻底清洗后，打开污水电磁阀 17 让污水排出。之后打开加热管 12 和红外线烘干装置 19，使罐具得到烘干。

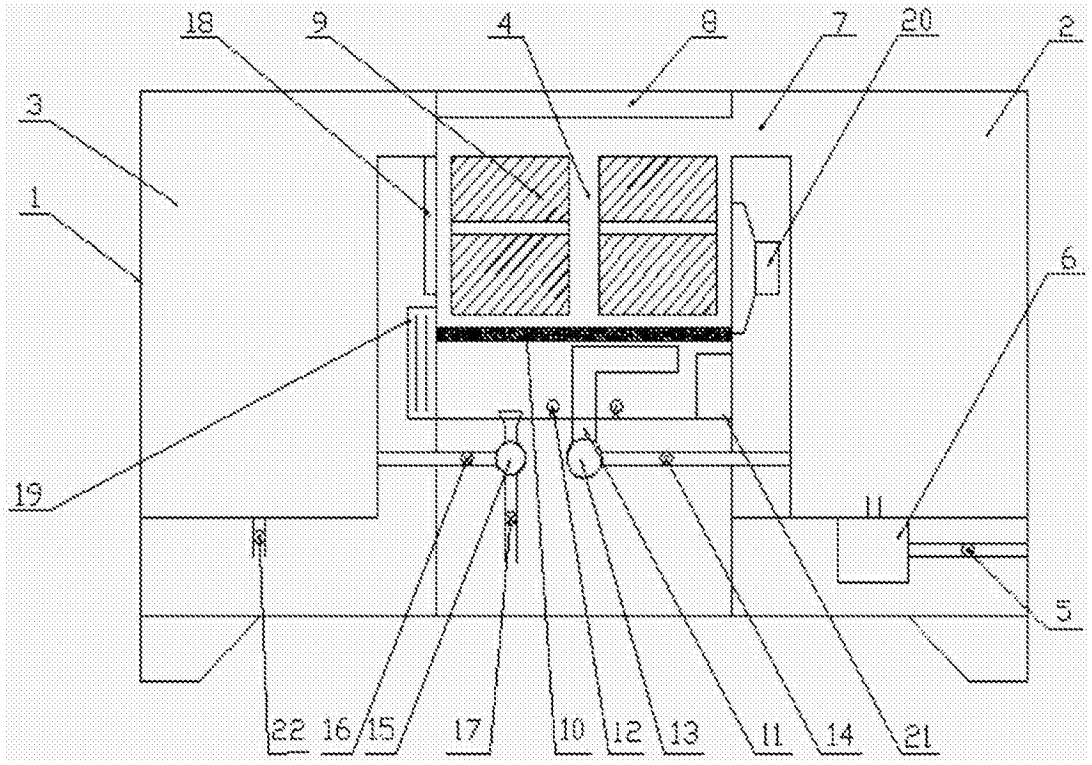

图 1