(19) 대한민국특허청(KR)
(12) 등록특허공보(B1)

(45) 공고일자 2009년12월29일
(11) 등록번호 10-0934346
(24) 등록일자 2009년12월18일

(51) Int. Cl.
B60R 7/10 (2006.01) *B60R 7/06* (2006.01)
B60R 7/00 (2006.01)
(21) 출원번호 10-2009-0093755
(22) 출원일자 2009년10월01일
심사청구일자 2009년10월01일
(56) 선행기술조사문헌
JP12245704 A*
JP2000245704 A
KR2019900001634 Y1
KR200283170 Y1
*는 심사관에 의하여 인용된 문헌

(73) 특허권자
한발대학교 산학협력단
대전 유성구 덕명동 산16-1
(72) 발명자
민병찬
대전 유성구 관평동 운암네오미아 아파트 612동 902호
정순철
충청북도 충주시 연수동 연수현대힐스테이트아파트 106동 301호
(74) 대리인
김영관

전체 청구항 수 : 총 2 항 심사관 : 정용모

(54) 자동차용 모자 고정구

(57) 요 약

본 발명은 자동차용 모자고정구에 관한 것으로, 자동차를 타는 사람들 특히 운전자들의 경우 자동차 내에서 모자를 보관할 장소가 마땅하지 않으며 또한 일반 가정이나 판매점에서도 모자의 경우 단순히 일정한 평면에 올려놓거나 또는 걸어 놓는 방법에만 의존해야했던 문제점을 해결하기 위하여 개발된 것으로;

정면 중앙에서 양측 끝단까지 연장되고 다시 후방으로 연장되어 모자의 챙이 삽입되는 삽입홈이 형성되는 몸체와;

상기 삽입홈의 상부와 하부 중 한곳에 장착되어 후방으로 갈수록 상기 삽입홈 방향으로 경사지게 돌출되되, 상기 몸체의 내부에 장착되는 제1 탄성수단에 의하여 상기 삽입홈의 방향으로 탄성복원력을 가지도록 형성되는 압착판과;

상기 삽입홈의 압착판이 형성된 양측에 수직으로 입설되어 전후방향으로 가이드되어 이동가능하게 형성되고, 제2 탄성수단에 의하여 상기 삽입홈의 전방에 위치하도록 하는 탄성복원력을 가지며, 상단 또는 하단은 몸체의 내부에서 후방으로 연장되어 그 끝단에 상방향으로 형성된 제1 걸림축이 형성되는 두 개의 가이드편과;

상단은 상기 몸체의 후방 상부로 돌출되고, 상기 압착판의 후방 끝단과 연결되며, 하단은 상기 제1 걸림축에 상응하여 결합하는 제2 걸림축이 형성되는 분리버튼으로 구성됨을 특징으로 하는 자동차용 모자 고정구에 관한 것이다.

대 표 도 - 도1

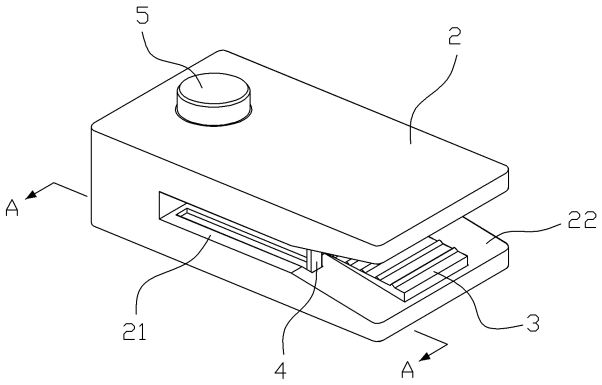

특허청구의 범위

청구항 1

삭제

청구항 2

정면 중앙에서 양측 끝단까지 연장되고 다시 후방으로 연장되어 모자(1)의 챙(11)이 삽입되는 삽입홈(21)이 형성되는 몸체(2)와;

상기 삽입홈(21)의 상부와 하부 중 한곳에 장착되어 후방으로 갈수록 상기 삽입홈(21) 방향으로 경사지게 돌출되되, 상기 몸체(2)의 내부에 장착되는 제1 탄성수단(31)에 의하여 상기 삽입홈(21)의 방향으로 탄성복원력을 가지도록 형성되는 압착판(3)과;

상기 삽입홈(21)의 압착판(3)이 형성된 양측에 수직으로 입설되어 전후방향으로 가이드되어 이동가능하게 형성되고, 제2 탄성수단(41)에 의하여 상기 삽입홈(21)의 전방에 위치하도록 하는 탄성복원력을 가지며, 상단 또는 하단은 몸체(2)의 내부에서 후방으로 연장되어 그 끝단에 상방향으로 형성된 제1 걸림훅(42)이 형성되는 두 개의 가이드편(4)과;

상단은 상기 몸체(2)의 후방 상부로 돌출되고, 상기 압착판(3)의 후방 끝단과 연결되며, 하단은 상기 제1 걸림훅(42)에 상응하여 결합하는 제2 걸림훅(51)이 형성되는 분리버튼(5)을 구비하며,

상기 삽입홈(21)은 전방 방향으로 그 폭이 확대되는 테이퍼부(22)를 구비함을 특징으로 하는 자동차용 모자 고정구.

청구항 3

제 2항에 있어서, 상기 압착판(3)에는 다수의 미끄럼 방지돌기(32)가 형성됨을 특징으로 하는 자동차용 모자 고정구.

명 세 서

발명의 상세한 설명

기 술 분 야

<1> 본 발명은 자동차용 모자 고정구에 관한 것으로서, 좀더 상세하게 설명하면 자동차의 내부에 모자를 장착할 수 있는 수단을 구비하여 사용자가 차량에 탑승하여 모자를 용이하게 보관할 수 있도록 하기 위하여 개발된 자동차용 모자 고정구에 관한 것이다.

배 경 기 술

<2> 현재 모자의 경우는 특별한 직업 즉 군인과 같은 종사자에게는 유니폼의 같은 하나의 상징으로 사용되는 것이 다수를 차지하고 있으나 그 외에도 다양한 사람들이 자신을 나타내는 패션의 하나로 모자를 쓰는 경우가 많다.

<3> 특히 어느 정도 나이가 든 장년층 이상에게는 과거부터 유행하였던 중절모에 대한 수요는 아직까지 감소는 하였지만 상당한 수를 이루로 있으며 이는 패션에 민감한 젊은 층에게도 퍼져 이제 더 이상 중절모가 중년이나 장년층만을 위한 모자가 아닌 남녀노소를 가지지 않는 하나의 패션으로 자리 잡고 있다.

<4> 이러한 모자는 차량 특히 승용차에 탔을 경우에는 낮은 천장에 의하여 벗어야만 하는 것이 일반적이나 문제는 차량에 벗은 모자를 보관할 마땅한 장소가 없는 것이다.

<5> 즉 운전자가 아닐 경우에는 무릎 위에 올려놓고 앉아 있을 수도 있으나 불편함이 있으며 운전자의 경우 보통 조수석 시트에 올려놓는 것이 대부분이나 동반한 탑승자가 있을 경우에는 마땅한 보관장소가 없어 대쉬보드 위에 올려놓는 경우가 대부분이나 최근에는 네비게이션 등의 장비를 장착하는 공간이 많아 그 공간이 확보되지 않는 경우도 많으며 또 공간이 확보되었다고 하더라도 차량의 움직임에 떨어질 우려가 많은 문제점이 있었다.

발명의 내용

해결 하고자하는 과제

<6> 본 발명은 상기와 같은 문제점을 해결하기 위하여 개발된 것으로서, 그 목적은 자동차와 같은 한정된 공간에서 모자를 효과적으로 보관할 수 있는 수단을 개발하는 것이다.

<7> 또한 모자를 고정 보관하는 동작과 이를 다시 빼는 작업이 최대한 간단하게 이루어질 수 있는 모자 고정구를 개발하는 것이다.

과제 해결수단

<8> 상술한 바와 같이 본 발명은 정면 중앙에서 양측 끝단까지 연장되고 다시 후방으로 연장되어 모자의 챙이 삽입되는 삽입홈이 형성되는 몸체와;

<9> 상기 삽입홈의 상부와 하부 중 한곳에 장착되어 후방으로 갈수록 상기 삽입홈 방향으로 경사지게 돌출되되, 상기 몸체의 내부에 장착되는 제1 탄성수단에 의하여 상기 삽입홈의 방향으로 탄성복원력을 가지도록 형성되는 압착판과;

<10> 상기 삽입홈의 압착판이 형성된 양측에 수직으로 입설되어 전후방향으로 가이드되어 이동가능하게 형성되고, 제2 탄성수단에 의하여 상기 삽입홈의 전방에 위치하도록 하는 탄성복원력을 가지며, 상단 또는 하단은 몸체의 내부에서 후방으로 연장되어 그 끝단에 상방향으로 형성된 제1 걸림훅이 형성되는 두 개의 가이드편과;

<11> 상단은 상기 몸체의 후방 상부로 돌출되고, 상기 압착판의 후방 끝단과 연결되며, 하단은 상기 제1 걸림훅에 상응하여 결합하는 제2 걸림훅이 형성되는 분리버튼으로 구성됨을 특징으로 한다.

<12> 아울러, 상기 삽입홈은 전방 방향으로 그 폭이 확대되는 테이퍼부를 구비함을 특징으로 한다.

<13> 또한, 상기 압착판에는 다수의 미끄럼 방지돌기가 형성됨을 특징으로 한다.

효 과

<14> 상술한 바와 같이 본 발명은 한정된 공간 특히 자동차의 내부에 모자를 고정할 수 있도록 하여 모자를 착용하는 사람이 용이하고 안전하게 모자를 보관할 수 있는 효과가 있다.

<15> 또한, 단순히 모자의 챙을 삽입하는 동작만으로도 고정이 되고 이를 다시 분리할 경우에는 상부의 분리버튼을 누름으로 자동으로 이탈되도록 하여 그 작업이 매우 용이하여 사용이 편리한 효과가 있다.

발명의 실시를 위한 구체적인 내용

<16> 이에 본 발명의 구성을 첨부된 도면에 의하여 당업자가 용이하게 이해하고 재현할 수 있도록 상세하게 설명하면 다음과 같다.

<17> 도 1은 본 발명의 일 실시 예에 따른 사시도이고, 도 2는 본 발명의 일 실시 예에 따른 측면도이며, 도 3a 내지 3b는 본 발명의 일 실시 예에 따른 사용상태도로서, 정면 중앙에서 양측 끝단까지 연장되고 다시 후방으로 연장되어 모자(1)의 챙(11)이 삽입되는 삽입홈(21)이 형성되는 몸체(2)를 나타내었다.

<18> 또한 상기 몸체(2)에는 후방으로 갈수록 상기 삽입홈(21) 방향으로 경사지게 형성되는 압착판(3)과; 수직으로 입설되어 전후방향으로 가이드되어 이동가능하게 형성되는 가이드편(4)과; 상기 몸체(2)의 후방 상부로 돌출된 분리버튼(5)가 장착되어 있다.

<19> 단순히 모자(1)를 고정하는 경우에 가장 먼저 떠올릴 수 있는 구성은 일반적인 집게의 형태를 가진 것이나 이는 모자(1)를 고정할 때나 또 분리할 때 한 손만을 사용하기에는 어려움이 있는 것으로 특히 좁은 자동차의 내부에서 두 손을 사용하는 작업은 상당한 불편함을 주는 문제점이 있다.

<20> 따라서 본원의 경우 상기 압착판(3)이 상기 삽입홈(21)에 삽입된 모자 챙(11)을 가압고정할 수 있도록 하는 것이 그 구성의 가장 기본이며, 이 고정된 상태를 유지할 수 있도록 하고 분리가 용이할 수 있도록 하는 구성을 추가한 것이다.

<21> 즉 상기 가이드편(4)은 모자를 삽입함에 따라 후방으로 이동하여 어느 순간에 고정수단에 의하여 고정되도록 하고, 상기 분리버튼(5)을 누르면 고정된 가이드편(4)이 전방 방향으로 이동할 수 있도록 하여 모자가 쉽게 분리될 수 있도록 하는 구성을 추가적으로 제시한 것이다.

<22> 이 경우 고정시에는 모자(1)만을 잡고 삽입하는 작업으로 가능하고 분리시에는 단순히 분리버튼(5)을 누르고 모자를 잡는 동작으로 해결되는 것이기에 그 사용이 매우 편리한 장점이 있다.

<23> 또한 본원에서 제시한 모자고정구를 자동차의 대쉬보드 또는 천정 등 다양하게 장착하여 사용할 수 있으며 이는 자동차에만 한정되지 않고 다양한 장소에 부착하여 사용할 수 있도록 저면 또는 배면에 양면테이프, 접착제, 또는 기타 나사와 같은 다양한 장착 수단에 의하여 장착할 수 있으며 이의 구성은 당업계 분만 아니라 다른 업계에서도 너무나 일반적인 구성이므로 이러한 구성에 대한 언급을 하지 않도록 하겠다.

<24> 도 4a 내지 4d는 본 발명의 일 실시 예에 따른 작동과정을 나타낸 A-A 단면도로서, 본원의 구성을 보다 상세하고 구체적으로 설명하면 정면 중앙에서 양측 끝단까지 연장되고 다시 후방으로 연장되어 모자(1)의 챙(11)이 삽입되는 삽입홈(21)이 형성되는 몸체(2)와;

<25> 상기 삽입홈(21)의 상부와 하부 중 한곳에 장착되어 후방으로 갈수록 상기 삽입홈(21) 방향으로 경사지게 돌출되되, 상기 몸체(2)의 내부에 장착되는 제1 탄성수단(31)에 의하여 상기 삽입홈(21)의 방향으로 탄성복원력을 가지도록 형성되는 압착판(3)과;

<26> 상기 삽입홈(21)의 압착판(3)이 형성된 양측에 수직으로 입설되어 전후방향으로 가이드되어 이동가능하게 형성되고, 제2 탄성수단(41)에 의하여 상기 삽입홈(21)의 전방에 위치하도록 하는 탄성복원력을 가지며, 상단 또는 하단은 몸체(2)의 내부에서 후방으로 연장되어 그 끝단에 상방향으로 형성된 제1 걸림훅(42)이 형성되는 두 개의 가이드편(4)과;

<27> 상단은 상기 몸체(2)의 후방 상부로 돌출되고, 상기 압착판(3)의 후방 끝단과 연결되며, 하단은 상기 제1 걸림훅(42)에 상응하여 결합하는 제2 걸림훅(51)이 형성되는 분리버튼(5)으로 구성됨을 특징으로 한다.

<28> 본원의 작동관계를 보다 상세하게 설명하면 먼저 모자의 챙(11) 부분을 상기 몸체(2)의 삽입홈(21)에 삽입한다.

<29> 이때 상기 삽입홈(21)은 전방 방향으로 그 폭이 확대되는 테이퍼부(22)를 구비하여 그 삽입이 보다 용이하도록 함이 바람직하다.

<30> 상기 모자 챙(11)이 삽입됨에 따라 상기 가이드편(4)은 후방으로 밀리면서 압착판(3)은 모자 챙(11)의 두께에 의하여 조금씩 하강하게 된다.

<31> 이후 상기 제1 걸림훅(42)과 제2 걸림훅(51)이 결합하기 직전에 상기 걸림훅에 형성되는 경사면을 따라 상기 제2 걸림훅(51)을 포함한 압착판(3)이 일시적으로 하강하였다가 경사면을 통과하면 양 훅이 결합하면서 순간적으로 압착판(3)이 상승하여 모자 챙(11)을 견고하게 압착 고정하도록 하는 것이다.

<32> 이때 상기 압착판(3)에는 다수의 미끄럼 방지돌기(32)가 형성됨을 특징으로 한다.

<33> 또한 상기 미끄럼 방지돌기(32)는 모자가 쉽게 이탈되지 않도록 하기 위하여 전방방향으로 보다 완만한 경사면을 주고 후방 방향에는 급경사를 둔 톱니의 형태를 가지도록 형성할 수도 있다.

<34> 분리작업을 위해서는 간단히 상기 분리버튼(5)을 누르면 상기 압착판(3)이 하강하면서 모자 챙(11)에 가하는 압력이 약해지고 제1 걸림훅(42)과 제2 걸림훅(51)의 결합이 해제되면 상기 제2 탄성수단(41)의 힘이 상기 모자 챙(11)을 가압하는 압착판(3)의 힘을 넘는 순간 상기 가이드편(4)이 전방으로 이동하면서 모자가 이탈되도록 하는 것이다.

<35> 이러한 작업은 단순히 분리버튼(5)을 누르는 동작만으로 이루어지는 것으로 그 동작이 매우 간편하여 사용이 보다 편리한 장점이 있는 것이다.

<36> 도 5는 본 발명의 차량에 적용한 예를 나타낸 사용상태도로서, 본원의 경우 차량에 적용하는 것을 주요 목적으로 적용하였으며 이 경우 상기 도면에서와 같이 모자(1)를 고정하기 위한 구성이 내장된 몸체(2)는 차량의 대쉬보드에 장착되는 것이 바람직하다.

<37> 또한 이는 차량 대쉬보드의 공간에 따라 핸들의 오른쪽이나 왼쪽 공간 중 선택하여 장착할 수 있으며 또는 조수석 측에 장착하여도 무방하다.

<38> 또한 본 발명에 따른 모자고정구는 차량에 한정하여 사용되는 것이 아닌 일반 모자판매점이나 모자를 많이 구비한 가정에서 벽이나 선반에 부착하여 보다 깔끔하게 보관 수납할 수 있도록 하는 방법으로 사용이 가능하다.

도면의 간단한 설명

<39> 도 1은 본 발명의 일 실시 예에 따른 사시도

<40> 도 2는 본 발명의 일 실시 예에 따른 측면도

<41> 도 3a 내지 3b는 본 발명의 일 실시 예에 따른 사용상태도

<42> 도 4a 내지 4d는 본 발명의 일 실시 예에 따른 작동과정을 나타낸 A-A 단면도

<43> 도 5는 본 발명의 차량에 적용한 예를 나타낸 사용상태도

<44> <도면 중 주요 부분에 대한 부호의 설명>

<45> 1 : 모자

<46> 11 : 챙

<47> 2 : 몸체

<48> 21 : 삽입홀 22 : 테이퍼부

<49> 3 : 압착판

<50> 31 : 제1 탄성수단 32 : 미끄럼 방지돌기

<51> 4 : 가이드편

<52> 41 : 제2 탄성수단 42 : 제1 걸림훅

<53> 5 : 분리버튼

<54> 51 : 제2 걸림훅

도면

도면1

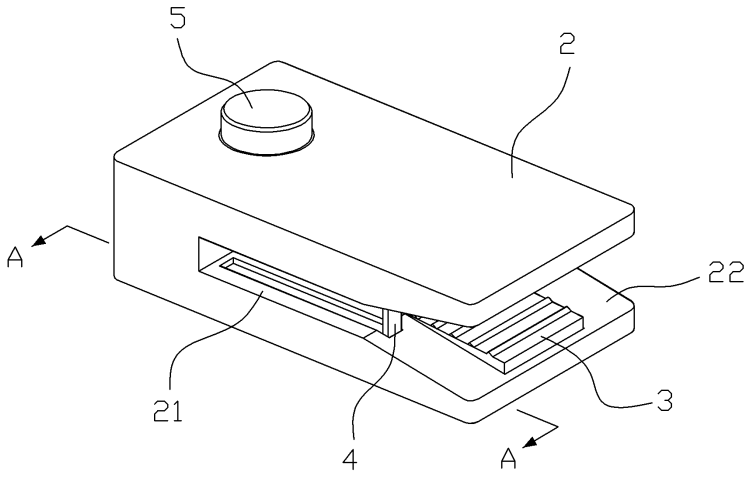

도면2

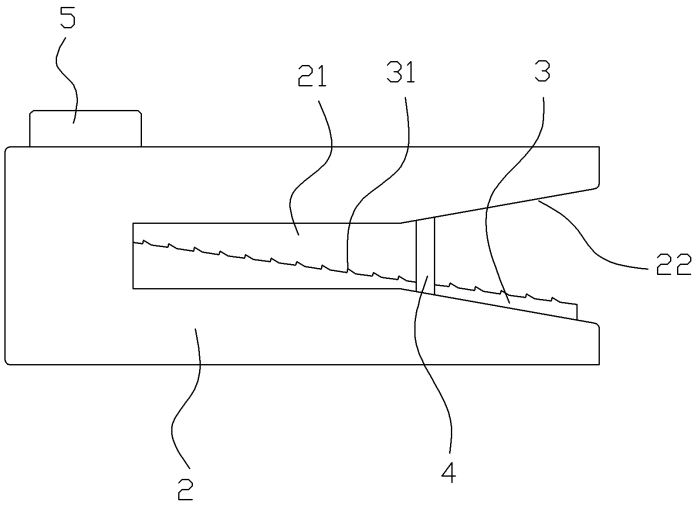

도면3a

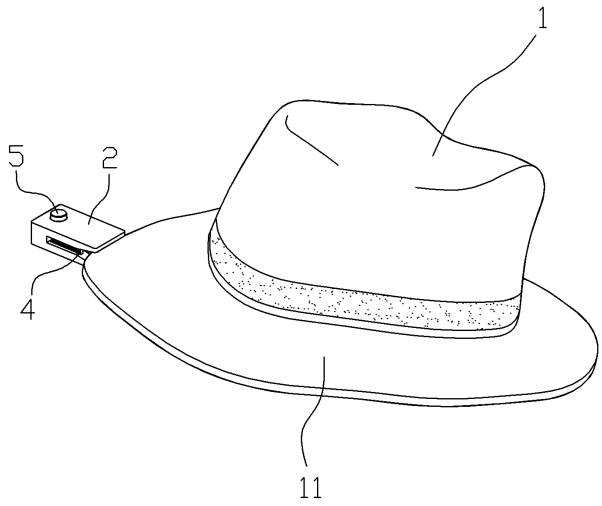

도면3b

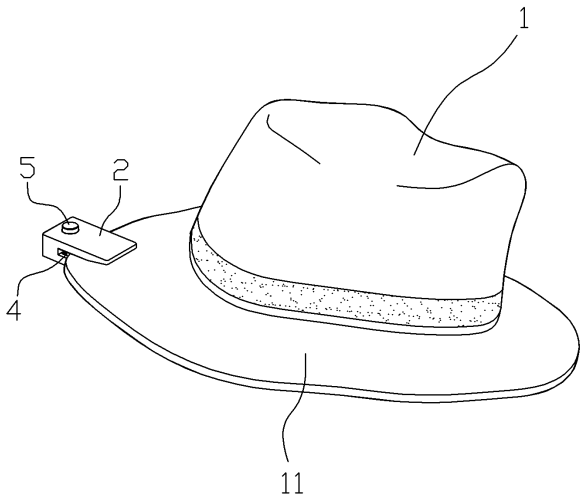

도면4a

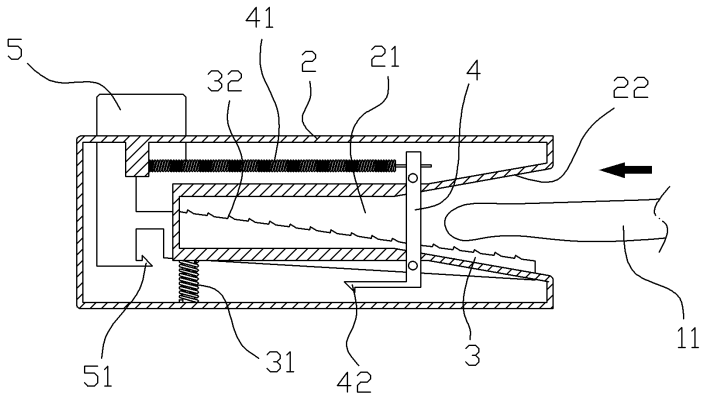

도면4b

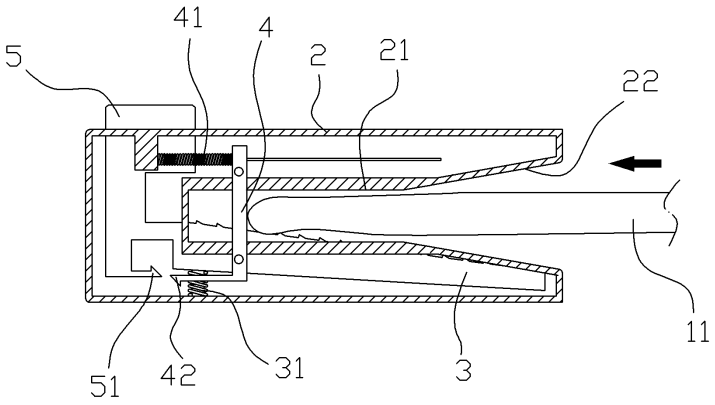

도면4c

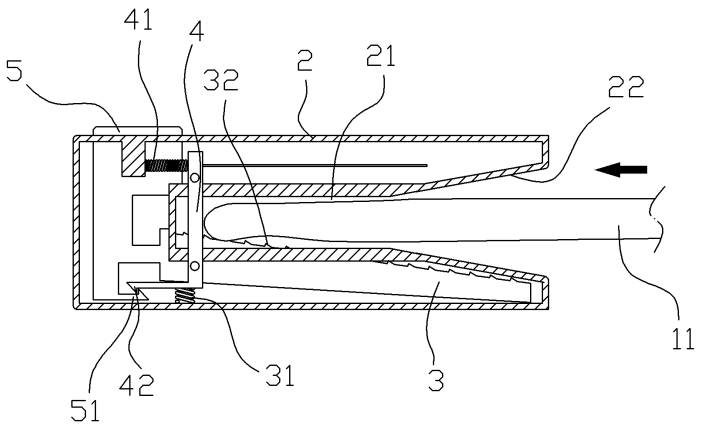

도면4d

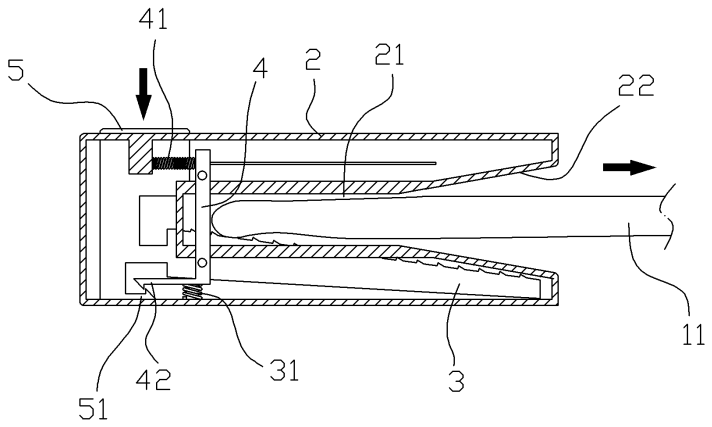

도면5

