(19)中华人民共和国国家知识产权局

(12)实用新型专利

(10)授权公告号 CN 202022029 U
(45)授权公告日 2011.11.02

(21)申请号 201120092483.4

(22)申请日 2011.03.27

(73)专利权人 重庆市彭水县彭双科技有限公司
地址 409600 重庆市彭水县汉葭镇河堡街

(72)发明人 宋其祥

(51)Int.Cl.
B43M 99/00(2010.01)

权利要求书 1 页 说明书 1 页 附图 1 页

(54)实用新型名称

一种新型笔筒

(57)摘要

一种新型笔筒，属笔筒制造领域，它能有效的避免人们不能直接通过笔筒来了解温度的缺点。本实用新型一种新型笔筒，包括有一筒体(1)，在筒体(1)上设置有一个孔，孔的大小与温度计(2)的大小相匹配，将温度计(2)镶嵌安装在孔内，并通过工业胶水将温度计(2)固定在筒体(1)上。当人们在办公或学习时，可以直接通过安装在笔筒上的温度计来了解温度。主要用于方便人们通过笔筒了解温度。

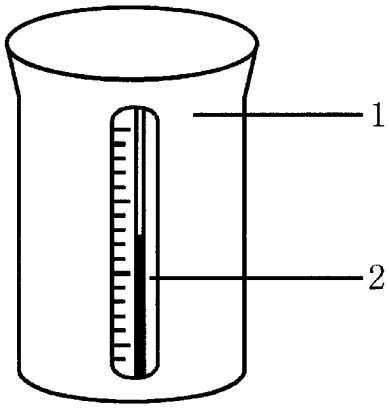

CN 202022029 U

1. 一种新型笔筒，包括有一筒体 (1)，其特征是在筒体 (1) 上设置有一个孔，在孔内镶嵌安装有一个温度计 (2)。

一种新型笔筒

[0001] 技术领域 本实用新型涉及的是一种笔筒。

[0002] 背景技术 现在人们在办公或学习时用来装笔所使用的笔筒一般都是由一个单一的筒体构成的，虽然这种笔筒能供人们用来装笔使用，但是它有这样的缺点，就是这种笔筒上不带有温度计，人们不能直接通过笔筒来了解温度，这样给人们的日常生活带来一定的不便。

[0003] 发明内容 本实用新型的目的是要提供一种新型笔筒，它能有效的避免人们不能直接通过笔筒来了解温度的缺点。

[0004] 本实用新型的目的是这样实现的：一种新型笔筒，包括有一筒体，其特征是在筒体上设置有一个孔，在孔内镶嵌安装有一个温度计。

[0005] 本实用新型在笔筒上安装上一个温度计，其整体设计合理，结构简单，制造成本低廉，人们在办公或学习时，可以直接通过桌上的笔筒来了解温度，让人们在日常生活中了解温度非常的方便。

[0006] 附图说明 图是本实用新型一种新型笔筒的结构示意图。

[0007] 具体实施方式 本实用新型一种新型笔筒，如图包括有一筒体 (1)，在筒体 (1) 上设置有一个孔，孔的大小与温度计 (2) 的大小相匹配，将温度计 (2) 镶嵌安装在孔内，并通过工业胶水将温度计 (2) 固定在筒体 (1) 上。当人们在办公或学习时，可以直接通过安装在笔筒上的温度计来了解温度。

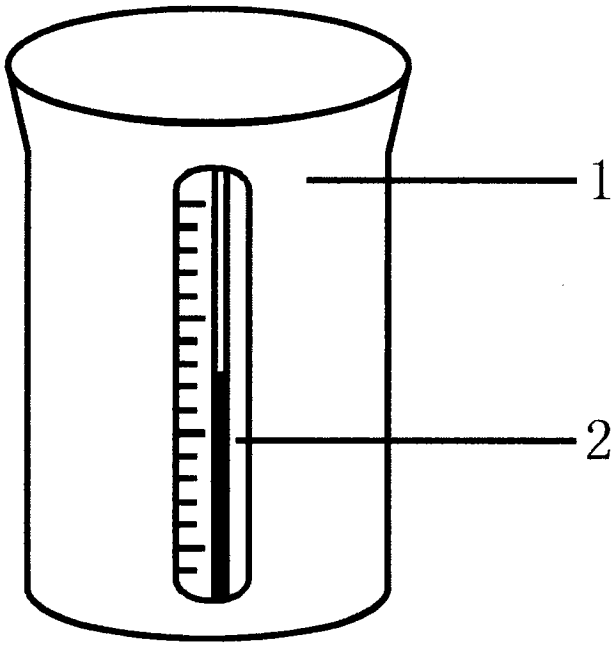
1
2