(19)国家知识产权局

(12)发明专利申请

(10)申请公布号 CN 116439528 A
(43)申请公布日 2023.07.18

(21)申请号 202310333327.X

(22)申请日 2023.03.28

(71)申请人 大康控股集团有限公司
地址 313300 浙江省湖州市安吉县递铺街道康山大道695号

(72)发明人 袁国飞 欧阳海涛 贺小余

(74)专利代理机构 杭州丰禾专利事务所有限公司 33214
专利代理师 李杰

(51)Int.Cl.
A47C 4/02(2006.01)
A47C 7/00(2006.01)
A47C 7/40(2006.01)
A47C 7/62(2006.01)

权利要求书3页 说明书11页 附图9页

(54)发明名称

组装式摇椅

(57)摘要

本发明涉及摇椅领域，组装式摇椅，包括摇椅骨架和外套本体；所述摇椅骨架包括椅座骨架、椅背骨架、椅座支撑组件和椅背支撑组件；所述椅座骨架和椅背骨架均被构建为可拆卸式骨架；椅座骨架至少包括能够置于地面实现前后摇摆的弧形构件；所述外套本体包括一体连接的椅座套和椅背套；所述椅座套底部或椅背套的背部构建有安装口，安装口边缘的椅座套或椅背套上可拆装式安装有封盖，封盖能够盖合或打开所述安装口。该方案采用可拆卸式的椅座骨架和椅背骨架，配合可自主拆装的装饰外套，从而可实现摇椅的分解式包装，组装式使用，占用空间较少，减少装箱空间，降低运输成本。

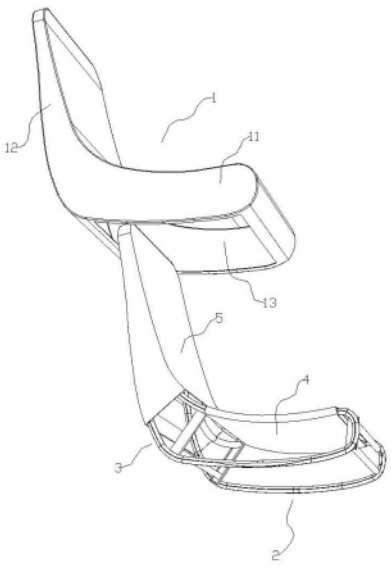

CN 116439528 A

1.组装式摇椅,包括摇椅骨架和外套本体(1);其特征在于:所述摇椅骨架包括椅座骨架(2),以及下端部与椅座骨架(2)后端部可拆卸连接的椅背骨架(3),以及在椅座骨架(2)上形成椅座支撑面的椅座支撑组件(4),以及在椅背骨架(3)上形成椅背支撑面的椅背支撑组件(5);所述椅座骨架(2)和椅背骨架(3)均被构建为可拆卸式骨架;椅座骨架(2)至少包括能够置于地面实现前后摇摆的弧形构件(211);所述外套本体(1)包括一体连接的椅座套(11)和椅背套(12);所述椅座套(11)底部或椅背套(12)的背部构建有供摇椅骨架装入和拆出的安装口(13),安装口(13)边缘的椅座套(11)或椅背套(12)上可拆装式安装有封盖(14),封盖(14)能够盖合或打开所述安装口(13)。

2.根据权利要求1所述的组装式摇椅,其特征在于:所述椅座骨架(2)包括处于两侧的椅座侧框架(21),以及可拆卸连接两侧椅座侧框架(21)的第一联杆组件(22);所述椅座侧框架(21)包括能够置于地面实现前后摇摆的弧形构件(211),以及处于弧形构件(211)上方的支撑杆(212);两侧椅座侧框架(21)的支撑杆(212)之间通过椅座支撑组件(4)相连,椅座支撑组件(4)在两根支撑杆(212)之间形成椅座支撑面。

3.根据权利要求2所述的组装式摇椅,其特征在于:所述弧形构件(211)呈中部低前后两端高,弧形构件(211)仅其一端折弯后与支撑杆(212)的端部闭环连接,弧形构件(211)与支撑杆(212)的自由端上均构建有用于连接椅背骨架(3)的连接部,第一联杆组件(22)的两侧可拆卸连接在椅座侧框架(21)的闭环连接部(213)上。

4.根据权利要求1所述的组装式摇椅,其特征在于:所述椅背骨架(3)包括处于两侧的椅背侧框架(31),以及可拆卸连接两侧椅背侧框架(31)的第一联杆组件(22);所述椅背侧框架(31)包括弧形构件(211),以及处于弧形构件(211)上方的支撑杆(212);两侧椅背侧框架(31)的支撑杆(212)之间通过椅背支撑组件(5)相连,椅背支撑组件(5)在两根支撑杆(212)之间形成椅背支撑面。

5.根据权利要求4所述的组装式摇椅,其特征在于:所述弧形构件(211)仅其一端折弯后与支撑杆(212)的端部闭环连接,弧形构件(211)与支撑杆(212)的自由端上均构建有用于连接椅座骨架(2)的连接部,第一联杆组件(22)的两侧可拆卸连接在椅背侧框架(31)的闭环连接部(213)上。

6.根据权利要求3或5所述的组装式摇椅,其特征在于:所述弧形构件(211)仅其一端弧形折弯后与支撑杆(212)的端部一体连接。

7.根据权利要求2或3所述的组装式摇椅,其特征在于:所述椅座支撑组件(4)为弹性布套,弹性布套的前后两端部上构建有开口,弹性布套的开口从支撑杆(212)自由端穿入后紧套于两侧椅座侧框架(21)的两根支撑杆(212)上,用于形成椅座支撑面。

8.根据权利要求4或5所述的组装式摇椅,其特征在于:所述椅背支撑组件(5)为弹性布套,弹性布套的一端部构建有开口,弹性布套的开口从椅背侧框体的闭环连接部(213)套入并紧套于两侧椅背侧框体上,用于形成椅背支撑面。

9.根据权利要求3或5所述的组装式摇椅,其特征在于:所述第一联杆组件(22)包括两侧的第一连接片(221),以及用于连接两侧第一连接片(221)的若干根第一联杆(222);所述第一联杆(222)上包覆有胶套;所述第一连接片(221)沿侧框体上的闭环连接部(213)的弧度设置,第一联杆(222)构建有多根,多根第一联杆(222)沿闭环连接部(213)的弧度排布。

10.根据权利要求2所述的组装式摇椅,其特征在于:还包括第二联杆(242)组件(24),

第二联杆(242)组件(24)的两端部连接于连接部内侧的弧形构件(211)与支撑杆(212)的自由端上;所述第二联杆(242)组件(24)包括两侧的第二连接片(241),以及用于连接两侧第二连接片(241)的至少两根第二联杆(242);最上侧的第二联杆(242)被构建为中部下沉的折弯形。

11.根据权利要求1所述的组装式摇椅,其特征在于:所述椅背骨架(3)包括用于构建形成支承面的支撑框架(32),以及连接于支撑框架(32)两侧后端的两根后支杆(33);所述支撑框架(32)包括处于两侧的两根侧杆(321),以及连接两根侧杆(321)后端部的顶杆(322);所述后支杆(33)的杆体方向沿支撑框架(32)的侧杆(321)延伸方向设置,后支杆(33)的后端部可拆卸连接或铰接于侧杆(321)的顶部后侧壁面上,后支杆(33)与侧杆(321)之间的间距a从其连接端向前逐渐变大,后支杆(33)与侧杆(321)的前端部上构建有连接椅座骨架(2)的连接端。

12.根据权利要求11所述的组装式摇椅,其特征在于:椅背支撑组件(5)至少连接于支撑框架(32)的两根侧杆(321)上,从而在两根侧杆(321)之间的支撑框架(32)内形成用于支撑背部和头部的椅背支撑面。

13.根据权利要求11所述的组装式摇椅,其特征在于:所述后支杆(33)的后端部被构建为后端逐渐变大的切角(37),切角(37)前端面为与侧杆(321)后端部适配的切面(38);所述后支杆(33)后端部的切面(38)置于在侧杆(321)后端部上,并连接固定。

14.根据权利要求11所述的组装式摇椅,其特征在于:所述顶杆(322)左右两端部与其两侧的侧杆(321)后端部可拆卸连接或者是一体连接固定,所述顶杆(322)左右两端部与其两侧的侧杆(321)后端部之间呈圆弧角(35)过渡。

15.根据权利要求11所述的组装式摇椅,其特征在于:所述两根侧杆(321)被构建为开口朝向前上方的圆弧形,后支杆(33)前端部的下端面被构建为圆弧面(36)。

16.根据权利要求11-15中任一项所述的组装式摇椅,其特征在于:所述椅背支撑组件(5)为弹性布套,弹性布套的前端部构建有开口,弹性布套的开口从支撑框架(32)后端部套入并至少紧套于支撑框架(32)的两根侧杆(321)上。

17.根据权利要求12所述的组装式摇椅,其特征在于:所述弹性布套被构建为沿其开口端向后口径逐渐变小,弹性布套紧套于支撑框架(32)与两根后支杆(33)上。

18.根据权利要求2或4或12所述的组装式摇椅,其特征在于:所述椅背支撑组件(5)和/或椅座支撑组件(4)为弹性网布、多根S簧或多条绷带;弹性网布、多根S簧或多条绷带的两端部均固定在椅座骨架(2)的两根支撑杆(212),或是椅背骨架(3)的两根支撑杆(212)或侧杆(321)上。

19.根据权利要求1所述的组装式摇椅,其特征在于:所述封盖(14)的一端缝制或一体连接于安装口(13)一侧边缘上的椅座套(11)或椅背套(12)上,封盖(14)的其余边缘采用粘接、扣接或卡接的方式连接于安装口(13)边缘上的椅座套(11)或椅背套(12)上。

20.根据权利要求19所述的组装式摇椅,其特征在于:所述封盖(14)边缘,以及安装口(13)边缘上的椅座套(11)或椅背套(12)上分别设置有魔术贴(10),封盖(14)通过魔术贴(10)粘接在安装口(13)边缘上。

21.根据权利要求1所述的组装式摇椅,其特征在于:所述外套本体(1)为布艺外套或皮质外套,外套本体(1)在椅座套(11)的正面或侧面,和/或椅背套(12)的正面或侧面上喷涂

或印刷有装饰图案。

22.根据权利要求1所述的组装式摇椅，其特征在于：所述椅座套(11)底部两侧粘贴或缝制有轨道压条(15)，外套本体(1)套接于摇椅骨架上时，椅座套(11)中部高于其两侧的轨道压条(15)下端面，轨道压条(15)内侧压抵在椅座骨架(2)的弧形构件(211)下端面上。

23.根据权利要求22所述的组装式摇椅，其特征在于：所述安装口(13)构建于椅座套(11)底部，轨道压条(15)粘贴或缝制在安装口(13)侧面的椅座套(11)边缘上；或者是安装口(13)延伸至椅座套(11)底部的边缘，轨道压条(15)粘贴或缝制在封盖(14)两侧边缘上。

24.根据权利要求22或23所述的组装式摇椅，其特征在于：所述轨道压条(15)包括长条形的柔性防磨外层(151)，柔性防磨外层(151)宽度两侧折弯后缝制于柔性防磨外层(151)中部形成“8”字型，“8”字型的两个通孔内均穿设有筋条(152)。

组装式摇椅

技术领域

[0001] 本发明涉及摇椅领域，尤其涉及一种组装式摇椅。

背景技术

[0002] 摇椅是一种具有摇摆结构，并利用使用者自身对于座椅施加的力，实现小幅度摆动的休闲座椅。使用者乘坐在摇椅上时，可实现身体的前后摆动，达到缓解压力和放松身心的目的。目前的摇椅种类中，有一种直接落地式摇椅，即摇椅的摇摆底座即为椅座部分。如公告号为“CN206102123U”、“CN203633799U”和“CN203633798U”的中国实用新型专利所公开的技术方案，此类摇椅内置的摇椅骨架均采用木质结构拼接而成，特别是椅座和椅背的结合处多采用木质面板形成良好的支撑。但其具有制作成本高，造型难且较笨重的问题。

[0003] 在此基础上，本案申请人的在先申请案，公告号为“CN114209171A”的中国发明专利公开文本中记载一种摇椅骨架，此类摇椅骨架摒弃了木质结构，取而代之的是管件折弯后连接构成，管件可以是金属管件折弯形成，也可以是塑料管件一体注塑成。此类摇椅骨架重量轻，搬运方便，而且成型方便，容易构建各种造型。

[0004] 虽然具有上述优势，但在上述在先专利中，椅座骨架和椅背骨架均是一体且不可拆卸的；虽然上述方案寻求在椅座骨架和椅背骨架折叠过程中尽可能占用较小空间。但其仍然存在着装箱空间较大，运输成本较高的问题；这一点对于出口海外市场的家具企业来说，成本影响非常大，故有待需求改良。还要强调的是，基于目前的方案，摇椅在出厂时均已经安装完成，包括骨架、软包和装饰外套。因此，此类摇椅的装饰外套一般采用裁剪、缝合等方式完全适配软包外层，但在提出可拆卸组装式摇椅时，要求用户购买后自行安装，故传统装饰外套方案肯定无法继续适用。

发明内容

[0005] 为了解决上述问题，本发明的目的在于提供一种组装式摇椅，该方案采用可拆卸式的椅座骨架和椅背骨架，配合可自主拆装的装饰外套，从而可实现摇椅的分解式包装，组装式使用，占用空间较少，减少装箱空间，降低运输成本。

[0006] 为了实现上述的目的，本发明采用了以下的技术方案：

[0007] 组装式摇椅，包括摇椅骨架和外套本体；其特征在于：所述摇椅骨架包括椅座骨架，以及下端部与椅座骨架后端部可拆卸连接的椅背骨架，以及在椅座骨架上形成椅座支撑面的椅座支撑组件，以及在椅背骨架上形成椅背支撑面的椅背支撑组件；所述椅座骨架和椅背骨架均被构建为可拆卸式骨架；椅座骨架至少包括能够置于地面实现前后摇摆的弧形构件；所述外套本体包括一体连接的椅座套和椅背套；所述椅座套底部或椅背套的背部构建有供摇椅骨架装入和拆出的安装口，安装口边缘的椅座套或椅背套上可拆装式安装有封盖，封盖能够盖合或打开所述安装口。

[0008] 本发明采用上述技术方案，该技术方案涉及一种组装式摇椅，该组装式摇椅包括外套本体和摇椅骨架，其中的摇椅骨架分为椅座骨架和椅背骨架，椅座骨架上安装椅座支

撑组件用以形成椅座支撑面，椅背骨架上安装椅背支撑组件用以形成椅背支撑面。本方案中的椅座骨架和椅背骨架均被构建为可拆卸式骨架，此处的拆卸方式包括但不限于以下内容所提供的拆装方案，还可以是现有任意的一种拆装方式。

[0009] 其中，摇椅骨架中要求至少包括能够置于地面实现前后摇摆的弧形构件，弧形构件则作为摇椅前后摆动的摇摆轨道。

[0010] 进一步地，装饰外套的外套本体包括一体连接的椅座套和椅背套；椅座套和椅背套一体连接后仅在椅座套底部或椅背套的背部设置安装口，且安装口能够通过封盖盖合或者打开。安装时，将摇椅骨架组装完成后可从安装口装入装饰外套内部，然后将封盖盖合上即可。需要拆洗或者更换装饰外套时，可将摇椅骨架从安装口拆出。基于上述方案，用户可以自行组装摇椅骨架后，然后将装饰外套套接于摇椅骨架外侧。

[0011] 综上所述，上述方案采用可拆卸式的椅座骨架和椅背骨架，配合可自主拆装的装饰外套，从而可实现摇椅的分解式包装，组装式使用，占用空间较少，减少装箱空间，降低运输成本。

[0012] 在进一步细化的方案中，所述椅座骨架包括处于两侧的椅座侧框架，以及可拆卸连接两侧椅座侧框架的第一联杆组件；所述椅座侧框架包括能够置于地面实现前后摇摆的弧形构件，以及处于弧形构件上方的支撑杆；两侧椅座侧框架的支撑杆之间通过椅座支撑组件相连，椅座支撑组件在两根支撑杆之间形成椅座支撑面。此方案具体用于解决椅座骨架装箱空间大的问题。具体方案中，椅座骨架两侧的椅座侧框架通过第一联杆组件连接，基于第一联杆组件的可拆卸连接实现对于椅座骨架拆卸和组装。拆卸状态下，两侧的椅座侧框架和第一联杆组件可以叠放收纳，占用空间较少，从而减少装箱空间，降低运输成本。组装状态下，第一联杆组件的两侧连接在椅座侧框架上，实现固接。

[0013] 在具体的方案中，所述弧形构件呈中部低前后两端高，弧形构件仅其一端折弯后与支撑杆的端部闭环连接，弧形构件与支撑杆的自由端上均构建有用于连接椅背骨架的连接部，第一联杆组件的两侧可拆卸连接在椅座侧框架的闭环连接部上。

[0014] 本方案采用简化结构构建椅座骨架。具体来说，相比于公告号为CN216651800U的中国实用新型专利文本中记载的摇椅架，本方案的特点在于所述椅座侧框架包括弧形构件，以及处于弧形构件上方的支撑杆；弧形构件一端折弯后与支撑杆的端部闭环连接，椅座侧框架另一侧可以通过弧形构件与支撑杆自由端上的连接部连接其它骨架还保证其连接强度。此方案采用连接在一起的弧形构件和支撑杆分别作为整个椅座骨架的主体框架，进一步地，弧形构件处于下方可作为接触地面的摇摆轨道，而支撑杆可作为支撑面的左右梁杆。如此采用最为简化的结构分布构建摇椅的支撑面和摇摆轨道，通过简化结构的方式进一步减小装箱空间，降低运输成本。

[0015] 在其中一种实施方案中，椅背骨架采用上述椅座骨架相同的结构，效果可参考上述记载内容，在此不作累述。具体结构是：所述椅背骨架包括处于两侧的椅背侧框架，以及可拆卸连接两侧椅背侧框架的第一联杆组件；所述椅背侧框架包括弧形构件，以及处于弧形构件上方的支撑杆；两侧椅背侧框架的支撑杆之间通过椅背支撑组件相连，椅背支撑组件在两根支撑杆之间形成椅背支撑面。

[0016] 进一步的方案中，所述弧形构件仅其一端折弯后与支撑杆的端部闭环连接，弧形构件与支撑杆的自由端上均构建有用于连接椅座骨架的连接部，第一联杆组件的两侧可拆

卸连接在椅背侧框架的闭环连接部上。

[0017] 作为优选，所述弧形构件仅其一端弧形折弯后与支撑杆的端部一体连接；即采用一体折弯的方式形成弧形构件和支撑杆，成型方便且强度更高。

[0018] 作为优选，所述椅座支撑组件为弹性布套，弹性布套的前后两端部上构建有开口，弹性布套的开口从支撑杆自由端穿入后紧套于两侧椅座侧框架的两根支撑杆上，用于形成椅座支撑面。此方案中，弹性布套两端贯通，穿设并套接于两根支撑杆上，以绷紧状态形成支撑面。

[0019] 作为优选，所述椅背支撑组件为弹性布套，弹性布套的一端部构建有开口，弹性布套的开口从椅背侧框体的闭环连接部套入并紧套于两侧椅背侧框体上，用于形成椅背支撑面。此方案中，考虑到椅背上端形成的椅背支撑面用以支撑背部及头部，覆盖面广，基本延伸至椅背上端，故此方案中在弹性布套上仅一侧设置开口，需将该开口从从侧框体的闭环连接部套入并紧套于两侧侧框体上，即弹性布套套住支撑杆和弧形构件。

[0020] 作为优选，所述第一联杆组件包括两侧的第一连接片，以及用于连接两侧第一连接片的若干根第一联杆；所述第一联杆上包覆有胶套。该方案中，第一联杆组件两侧的第一连接片贴合连接于侧框体的闭环连接部上，一般采用螺固方式连接，可替换的方案中如采用插销、卡接等方式。另外，第一联杆上包覆有胶套，起到防撞、缓冲的作用，避免在使用时磕碰到第一联杆而感到疼痛。

[0021] 进一步优选的方案中，所述第一连接片沿侧框体上的闭环连接部的弧度设置，第一联杆构建有多根，多根第一联杆沿闭环连接部的弧度排布。采用此方案，可使多根第一联杆沿闭环连接部的弧度排布，如此包覆于椅座骨架或椅背骨架外侧的外套能够被多根第一联杆以同样弧度撑起，从而保证外观上的一致性，不会在中部产生明显的内凹。

[0022] 作为优选，还包括第二联杆组件，第二联杆组件的两端部连接于连接部内侧的弧形构件与支撑杆的自由端上。无论在椅座骨架还是在椅背骨架上，均可通过第二联杆组件加强连接端的连接强度，以保证摇椅骨架结构稳定，支撑强度高。

[0023] 当然考虑到椅座骨架受力更大，优选设置于椅座骨架上。

[0024] 进一步的方案中，所述第二联杆组件包括两侧的第二连接片，以及用于连接两侧第二连接片的至少两根第二联杆；最上侧的第二联杆被构建为中部下沉的折弯形。此方案中，因弧形构件与支撑杆在自由端处没有闭环连接，且存在高低错位，故需在第二联杆组件上设置至少两根第二联杆，以保证上下两侧的连接强度。进一步地，无论作为椅背骨架还是椅座骨架，弧形构件与支撑杆的自由端一侧作为连接端，都会位于用户的臀部、腰部附近，故此方案中要求最上侧的第二联杆中部下沉，以避免上侧弹性支撑组件受力下沉，避免乘坐状态下被第二联杆干涉到而产生不适感。

[0025] 在另外一种实施方案中，所述椅背骨架包括用于构建形成支承面的支撑框架，以及连接于支撑框架两侧后端的两根后支杆；所述支撑框架包括处于两侧的两根侧杆，以及连接两根侧杆后端部的顶杆；所述后支杆的杆体方向沿支撑框架的侧杆延伸方向设置，后支杆的后端部可拆卸连接或铰接于侧杆的顶部后侧壁面上，后支杆与侧杆之间的间距从其连接端向前逐渐变大，后支杆与侧杆的前端部上构建有连接椅座骨架的连接端。该可拆式椅背骨架用于解决摇椅骨架中的椅背骨架装箱空间大的问题；具体在本方案中，将可拆式椅背骨架分为支撑框架和两根后支杆，支撑框架作为椅背骨架的主体支架，包括两根侧杆

及其后侧的顶杆，其整体形成了顶部围合的主体支架，如可以是U形支架、四边形支架等。

[0026] 此方案中将后支杆的后端部可拆卸连接或铰接于侧杆的顶部后侧壁面，即两根后支杆能够与支撑框架实现拆装或翻转。在拆卸状态下，两根后支杆与支撑框架分离放置；翻转闭合状态下，两根后支杆与支撑框架的两根侧杆尽量贴合；而支撑框架的顶杆和两根侧杆在厚度方向上较为扁平。如此可尽可能减少椅背骨架拆卸或折叠状态下的包装空间，从而节省装箱空间，降低运输成本。

[0027] 而在椅背骨架组装完成或者是展开使用时，后支杆的杆体方向沿支撑框架的侧杆延伸方向设置，后支杆与侧杆之间的间距从其连接端向前逐渐变大，后支杆与侧杆的前端部上构建有连接椅座骨架的连接端。此结构主要是通过后支杆、侧杆分别与椅座骨架连接，对椅背整体形成三角支撑，从而提供一种结构稳定，支撑强度较高的椅背骨架。

[0028] 作为优选，椅背支撑组件至少连接于支撑框架的两根侧杆上，从而在两根侧杆之间的支撑框架内形成用于支撑背部和头部的椅背支撑面。此方案中，椅背支撑组件可在支撑框架之间形成支撑面，用于向背部和头部提供支撑。

[0029] 作为优选，所述后支杆的后端部被构建为后端逐渐变大的切角，切角前端面为与侧杆后端部适配的切面；所述后支杆后端部的切面置于在侧杆后端部上，并连接固定。此方案中，在后支杆的后端部设置切角，基于切角的设置使后支杆的切面贴合侧杆后端部上，接触面积更大，连接稳定性和支撑强度更高；再者后支杆后端部的切角从后端逐渐变大，如此后支杆上与侧杆连接处厚度渐变，没有台阶式的厚度变化，从而使弹性布套套入时更为方便，套接后贴合度更高。

[0030] 作为优选，所述顶杆左右两端部与其两侧的侧杆后端部可拆卸连接或者是一体连接固定，顶杆与其两侧的侧杆可拆卸连接，则椅背骨架的拆解程度能够更高；一体连接固定，则强度更高。进一步地，所述顶杆左右两端部与其两侧的侧杆后端部之间呈圆弧角过渡，圆弧角过渡一方面可减少端角损坏和误伤，另一份则方便弹性布套从支撑框架后端部套入。

[0031] 作为优选，所述两根侧杆被构建为开口朝向前上方的圆弧形，圆弧形的侧杆形成的支撑形状适配于人体的躺卧姿态。后支杆前端部的下端面被构建为圆弧面；后支杆前端部连接椅座骨架的位置为圆弧面，在摇椅摆动幅度过大时，后支杆前端部也可作为摇椅摆动轨道的一部分。

[0032] 作为优选，所述椅背支撑组件为弹性布套，弹性布套的前端部构建有开口，弹性布套的开口从支撑框架后端部套入并至少紧套于支撑框架的两根侧杆上。此方案中，此方案采用弹性布套套入的方式，连接方式更为简单。包括其中一种方式，是弹性布套仅紧套于支撑框架的两根侧杆上，即将弹性布套套接于撑框架后，再连接两根后支杆，此方案一般需要在弹性布套设置供后支杆与撑框架连接的避让口。

[0033] 在另外一种实施方案中，所述弹性布套被构建为沿其开口端向后口径逐渐变小，弹性布套紧套于支撑框架与两根后支杆上。此方案是先将两根后支杆连接于支撑框架上，然后将弹性布套整体套住支撑框架与两根后支杆。

[0034] 作为优选，所述椅背支撑组件和/或椅座支撑组件为弹性网布、多根S簧或多条绷带；弹性网布、多根S簧或多条绷带的两端部均固定在椅座骨架的两根支撑杆，或是椅背骨架的两根支撑杆或侧杆上。此方案提供的支撑组件均为现有技术，弹性网布可采用包覆、魔

术贴粘连的方式连接，S簧一般采用挂钩方式连接，绷带采用捆绑、魔术贴粘连和挂钩等方式连接。

[0035] 作为优选，所述封盖的一端缝制或一体连接于安装口一侧边缘上的椅座套或椅背套上，封盖的其余边缘采用粘接、扣接或卡接的方式连接于安装口边缘上的椅座套或椅背套上。

[0036] 在具体的实施方案中，所述封盖边缘，以及安装口边缘上的椅座套或椅背套上分别设置有魔术贴，封盖通过魔术贴粘接在安装口边缘上。采用魔术贴连接的方式，连接强度高，且拆装方便。

[0037] 作为优选，所述外套本体为布艺外套或皮质外套，外套本体在椅座套的正面或侧面，和/或椅背套的正面或侧面上喷涂或印刷有装饰图案，通过喷涂或印刷装饰图案，提升摇椅的装饰性。

[0038] 作为优选，所述椅座套底部两侧粘贴或缝制有轨道压条，外套本体套接于摇椅骨架上时，椅座套中部高于其两侧的轨道压条下端面，轨道压条内侧压抵在椅座骨架的弧形构件下端面上。此方案中，摇椅骨架的弧形构件下方的椅座套底部两侧粘贴或缝制有轨道压条，弧形构件压抵在轨道压条上。轨道压条可以采用缝制方式不可拆的连接在椅座套底部，也可以是采用如魔术贴等方式可拆式的连接在椅座套底部。摇椅使用时，避免摇椅摆动过程中接触地面部分磨损，以及避免对于木板、瓷砖等损坏。同时，因两侧的轨道压条的设置，摇椅中部悬空不接触地面，不会产生磨损。

[0039] 作为优选，所述安装口构建于椅座套底部，轨道压条粘贴或缝制在安装口侧面的椅座套边缘上；或者是安装口延伸至椅座套底部的边缘，轨道压条粘贴或缝制在封盖两侧边缘上。

[0040] 以往摇椅中一般在底部安装塑料或软胶式的轨道条，难以将其固定在装饰外套上。而本方案中，所述轨道压条包括长条形的柔性防磨外层，柔性防磨外层宽度两侧折弯后缝制于柔性防磨外层中部形成“8”字型，“8”字型的两个通孔内均穿设有筋条。本方案中的轨道压条的柔性防磨外层可采用如装饰外套相同的材料，如布艺条或皮条制成，即可采用制作装饰外套后剩余的边角料制作而成。轨道压条内置的筋条，可提升整条轨道压条的厚度，使摇椅摆动时不至于被压扁。

附图说明

[0041] 图1为第一种结构的组装式摇椅外形示意图。

[0042] 图2为第一种结构的组装式摇椅骨架示意图。

[0043] 图3为第一种结构的组装式摇椅中，摇椅骨架上安装椅座支撑组件、椅背支撑组件的示意图。

[0044] 图4为第一种结构的组装式摇椅中，椅座骨架和椅背骨架分离状态示意图。

[0045] 图5为椅座骨架的结构示意图。

[0046] 图6为第二种结构的组装式摇椅外形示意图。

[0047] 图7为第二种结构的组装式摇椅骨架示意图。

[0048] 图8为第二种结构的组装式摇椅中，摇椅骨架上安装椅座支撑组件、椅背支撑组件的示意图。

[0049] 图9为第二种结构的组装式摇椅中，椅座骨架和椅背骨架分离状态示意图。

[0050] 图10为椅背骨架的第二种结构示意图。

[0051] 图11为椅背骨架的第二种结构分离示意图。

[0052] 图12为椅背支撑组件的第一种套接结构示意图。

[0053] 图13为椅背支撑组件的第二种套接结构过程示意图。

[0054] 图14为椅背支撑组件的第二种套接结构示意图。

[0055] 图15为外套本体的结构示意图。

[0056] 图16为外套本体的展开状态示意图。

[0057] 图17为外套本体与摇椅骨架的安装示意图。

[0058] 图18为轨道压条的结构示意图。

具体实施方式

[0059] 下面详细描述本发明的实施例，所述实施例的示例在附图中示出，其中自始至终相同或类似的标号表示相同或类似的元件或具有相同或类似功能的元件。下面通过参考附图描述的实施例是示例性的，旨在用于解释本发明，而不能理解为对本发明的限制。

[0060] 在本发明的描述中，需要理解的是，术语“中心”、“纵向”、“横向”、“长度”、“宽度”、“厚度”、“上”、“下”、“前”、“后”、“左”、“右”、“竖直”、“水平”、“顶”、“底”“内”、“顺时针”、“逆时针”等指示的方位或位置关系为基于附图所示的方位或位置关系，仅是为了便于描述本发明和简化描述，而不是指示或暗示所指的装置或元件必须具有特定的方位、以特定的方位构造和操作，因此不能理解为对本发明的限制。

[0061] 此外，术语“第一”、“第二”仅用于描述目的，而不能理解为指示或暗示相对重要性或者隐含指明所指示的技术特征的数量。由此，限定有“第一”、“第二”的特征可以明示或者隐含地包括一个或者更多个该特征。在本发明的描述中，除非另有说明，“多个”的含义是两个或两个以上，除非另有明确的限定。

[0062] 在本发明中，除非另有明确的规定和限定，术语“安装”、“相连”、“连接”、“固定”等术语应做广义理解，例如，可以是固定连接，也可以是可拆卸连接，或一体地连接；可以是机械连接，也可以是电连接；可以是直接相连，也可以通过中间媒介间接相连，可以是两个元件内部的连通。对于本领域的普通技术人员而言，可以根据具体情况理解上述术语在本发明中的具体含义。

[0063] 在本发明中，除非另有明确的规定和限定，第一特征在第二特征之“上”或之“下”可以包括第一和第二特征直接接触，也可以包括第一和第二特征不是直接接触而是通过它们之间的另外的特征接触。而且，第一特征在第二特征“之上”、“上方”和“上面”包括第一特征在第二特征正上方和斜上方，或仅仅表示第一特征水平高度高于第二特征。第一特征在第二特征“之下”、“下方”和“下面”包括第一特征在第二特征正下方和斜下方，或仅仅表示第一特征水平高度小于第二特征。

[0064] 如图1～18所示，本实施例涉及一种组装式摇椅，包括摇椅骨架和外套本体1。所述摇椅骨架包括椅座骨架2，以及下端部与椅座骨架2后端部可拆卸连接的椅背骨架3，以及在椅座骨架2上形成椅座支撑面的椅座支撑组件4，以及在椅背骨架3上形成椅背支撑面的椅背支撑组件5。所述椅座骨架2和椅背骨架3均被构建为可拆卸式骨架。

[0065] 如图2-5所示，椅座骨架2包括处于两侧的椅座侧框架21，以及可拆卸连接两侧椅座侧框架21的第一联杆组件22。所述椅座侧框架21包括能够置于地面实现前后摇摆的弧形构件211，以及处于弧形构件211上方的支撑杆212。此方案中，为了使支撑杆212形成的支撑面能够较好地贴合用户的乘坐姿态，椅座骨架2中的支撑杆212为圆弧形，且开口朝上。两侧椅座侧框架21的支撑杆212之间通过椅座支撑组件4相连，椅座支撑组件4在两根支撑杆212之间形成椅座支撑面。此方案具体用于解决椅座骨架2装箱空间大的问题。具体方案中，椅座骨架2两侧的椅座侧框架21通过第一联杆组件22连接，基于第一联杆组件22的可拆卸连接实现对于椅座骨架2拆卸和组装。拆卸状态下，两侧的椅座侧框架21和第一联杆组件22可以叠放收纳，占用空间较少，从而减少装箱空间，降低运输成本。组装状态下，第一联杆组件22的两侧连接在椅座侧框架21上，实现固接。

[0066] 在具体的方案中，所述弧形构件211呈中部低前后两端高，弧形构件211仅其一端折弯后与支撑杆212的端部闭环连接，具体方案中，弧形构件211仅其一端弧形折弯后与支撑杆212的端部一体连接。即采用一体折弯的方式形成弧形构件211和支撑杆212，成型方便且强度更高。所述弧形构件211与支撑杆212的自由端上均构建有用于连接椅背骨架3的连接部，第一联杆组件22的两侧可拆卸连接在椅座侧框架21的闭环连接部213上。

[0067] 图5所示，所述第一联杆组件22包括两侧的第一连接片221，以及用于连接两侧第一连接片221的若干根第一联杆222。所述第一联杆222上包覆有胶套。该方案中，第一联杆组件22两侧的第一连接片221贴合连接于侧框体的闭环连接部213上，一般采用螺固方式连接，可替换的方案中如采用插销、卡接等方式。另外，第一联杆222上包覆有胶套，起到防撞、缓冲的作用，避免在使用时磕碰到第一联杆222而感到疼痛。进一步优选的方案中，所述第一连接片221沿侧框体上的闭环连接部213的弧度设置，第一联杆222构建有多根，多根第一联杆222沿闭环连接部213的弧度排布。采用此方案，可使多根第一联杆222沿闭环连接部213的弧度排布，如此包覆于椅座骨架2或椅背骨架3外侧的外套能够被多根第一联杆222以同样弧度撑起，从而保证外观上的一致性，不会在中部产生明显的内凹。

[0068] 在进一步优选方案中，椅座骨架2还包括第二联杆组件24，第二联杆组件24的两端部连接于连接部内侧的弧形构件211与支撑杆212的自由端上。此方案通过第二联杆组件24加强连接端的连接强度，以保证摇椅骨架结构稳定，支撑强度高。进一步的方案中，所述第二联杆组件24包括两侧的第二连接片241，以及用于连接两侧第二连接片241的至少两根第二联杆242。最上侧的第二联杆242被构建为中部下沉的折弯形。此方案中，因弧形构件211与支撑杆212在自由端处没有闭环连接，且存在高低错位，故需在第二联杆242组件24上设置至少两根第二联杆242，以保证上下两侧的连接强度。进一步地，无论作为椅背骨架3还是椅座骨架2，弧形构件211与支撑杆212的自由端一侧作为连接端，都会位于用户的臀部、腰部附近，故此方案中要求最上侧的第二联杆242中部下沉，以避免上侧弹性支撑组件受力下沉，避免乘坐状态下被第二联杆242干涉到而产生不适感。

[0069] 本方案采用简化结构构建椅座骨架2。具体来说，相比于公告号为CN216651800U的中国实用新型专利文本中记载的摇椅架，本方案的特点在于所述椅座侧框架21包括弧形构件211，以及处于弧形构件211上方的支撑杆212。弧形构件211一端折弯后与支撑杆212的端部闭环连接，椅座侧框架21另一侧可以通过弧形构件211与支撑杆212自由端上的连接部连接其它骨架还保证其连接强度。此方案采用连接在一起的弧形构件211和支撑杆212分别作

为整个椅座骨架2的主体框架，进一步地，弧形构件211处于下方可作为接触地面的摇摆轨道，而支撑杆212可作为支撑面的左右梁杆。如此采用最为简化的结构分布构建摇椅的支撑面和摇摆轨道，通过简化结构的方式进一步减小装箱空间，降低运输成本。

[0070] 基于上述椅座骨架2的具体结构，图4所示的方案中，椅座支撑组件4为弹性布套，弹性布套的前后两端部上构建有开口，弹性布套的开口从支撑杆212自由端穿入后紧套于两侧椅座侧框架21的两根支撑杆212上，用于形成椅座支撑面。此方案中，弹性布套两端贯通，穿设并套接于两根支撑杆212上，以绷紧状态形成支撑面。

[0071] 在图2和4所示的椅背骨架3采用与上述椅座骨架2相同的结构，效果可参考上述记载内容，在此不作详细累述。具体结构是：所述椅背骨架3包括处于两侧的椅背侧框架31，以及可拆卸连接两侧椅背侧框架31的第一联杆组件22。所述椅背侧框架31包括弧形构件211，以及处于弧形构件211上方的支撑杆212。为了使支撑杆212形成的支撑面能够较好地贴合用户的乘坐姿态，椅背骨架3上的支撑杆212选优为弧形，且开口朝前。此方案中，两侧椅背侧框架31的支撑杆212之间通过椅背支撑组件5相连，椅背支撑组件5在两根支撑杆212之间形成椅背支撑面。所述弧形构件211仅其一端折弯后与支撑杆212的端部闭环连接，弧形构件211与支撑杆212的自由端上均构建有用于连接椅座骨架2的连接部，第一联杆组件22的两侧可拆卸连接在椅背侧框架31的闭环连接部213上。

[0072] 对于上述结构的椅背骨架3，椅背支撑组件5采为弹性布套，弹性布套的一端部构建有开口，弹性布套的开口从椅背侧框体的闭环连接部213套入并紧套于两侧椅背侧框体上，用于形成椅背支撑面。此方案中，考虑到椅背上端形成的椅背支撑面用以支撑背部及头部，覆盖面广，基本延伸至椅背上端，故此方案中在弹性布套上仅一侧设置开口，需将该开口从从侧框体的闭环连接部213套入并紧套于两侧侧框体上，即弹性布套套住支撑杆212和弧形构件211。

[0073] 在图6-14所示的另外一种椅背骨架3方案中，包括用于构建形成支承面的支撑框架32，以及连接于支撑框架32两侧后端的两根后支杆33。所述支撑框架32包括处于两侧的两根侧杆321，以及连接两根侧杆321后端部的顶杆322。所述后支杆33的杆体方向沿支撑框架32的侧杆321延伸方向设置，后支杆33的后端部可拆卸连接或铰接于侧杆321的顶部后侧壁面上，后支杆33与侧杆321之间的间距a从其连接端向前逐渐变大，后支杆33与侧杆321的前端部上构建有连接椅座骨架2的连接端。该可拆式椅背骨架3用于解决摇椅骨架中的椅背骨架3装箱空间大的问题。具体在本方案中，将可拆式椅背骨架3分为支撑框架32和两根后支杆33，支撑框架32作为椅背骨架3的主体支架，包括两根侧杆321及其后侧的顶杆322，其整体形成了顶部围合的主体支架，如可以是U形支架、四边形支架等。

[0074] 此方案中将后支杆33的后端部可拆卸连接或铰接于侧杆321的顶部后侧壁面，即两根后支杆33能够与支撑框架32实现拆装或翻转。在拆卸状态下，两根后支杆33与支撑框架32分离放置。翻转闭合状态下，两根后支杆33与支撑框架32的两根侧杆321尽量贴合。而支撑框架32的顶杆322和两根侧杆321在厚度方向上较为扁平。如此可尽可能减少椅背骨架3拆卸或折叠状态下的包装空间，从而节省装箱空间，降低运输成本。

[0075] 而在椅背骨架3组装完成或者是展开使用时，后支杆33的杆体方向沿支撑框架32的侧杆321延伸方向设置，后支杆33与侧杆321之间的间距aa从其连接端向前逐渐变大，后支杆33与侧杆321的前端部上构建有连接椅座骨架2的连接端。此结构主要是通过后支杆

33、侧杆321分别与椅座骨架2连接，对椅背整体形成三角支撑，从而提供一种结构稳定，支撑强度较高的椅背骨架3。

[0076] 在进一步的方案中，可拆式椅背骨架3还包括椅背支撑组件5，椅背支撑组件5至少连接于支撑框架32的两根侧杆321上，从而在两根侧杆321之间的支撑框架32内形成用于支撑背部和头部的椅背支撑面。此方案中，椅背支撑组件5可在支撑框架32之间形成椅背支撑面，用于向背部和头部提供支撑。

[0077] 图12-14的实施方案中，所述椅背支撑组件5为弹性布套，弹性布套的前端部构建有开口，弹性布套的开口从支撑框架32后端部套入并至少紧套于支撑框架32的两根侧杆321上。此方案中，此方案采用弹性布套套入的方式，连接方式更为简单。如图12的实施方式中，弹性布套仅紧套于支撑框架32的两根侧杆321上，即将弹性布套套接于撑框架后，再连接两根后支杆33，此方案一般需要在弹性布套设置供后支杆33与撑框架连接的避让口34。在图13和14中所示的实施方案中，所述弹性布套被构建为沿其开口端向后口径逐渐变小，弹性布套紧套于支撑框架32与两根后支杆33上。此方案是先将两根后支杆33连接于支撑框架32上，然后将弹性布套整体套住支撑框架32与两根后支杆33。

[0078] 在进一步的方案中，所述顶杆322左右两端部与其两侧的侧杆321后端部可拆卸连接或者是一体连接固定。顶杆322与其两侧的侧杆321可拆卸连接，则椅背骨架3的拆解程度能够更高。一体连接固定，则强度更高。所述顶杆322左右两端部与其两侧的侧杆321后端部之间呈圆弧角35过渡，圆弧角35过渡一方面可减少端角损坏和误伤，另一份则方便弹性布套从支撑框架32后端部套入。两根侧杆321被构建为开口朝向前上方的圆弧形，圆弧形的侧杆321形成的支撑形状适配于人体的躺卧姿态。

[0079] 如图11和12所示，所述后支杆33前端部的下端面被构建为圆弧面36。此处，后支杆33前端部连接椅座骨架2的位置为圆弧面36，在摇椅摆动幅度过大时，后支杆33前端部也可作为摇椅摆动轨道的一部分。所述后支杆33的后端部被构建为后端逐渐变大的切角37，切角37前端面为与侧杆321后端部适配的切面38。所述后支杆33后端部的切面38置于在侧杆321后端部上，并连接固定。此方案中，在后支杆33的后端部设置切角37，基于切角37的设置使后支杆33的切面38贴合侧杆321后端部上，接触面积更大，连接稳定性和支撑强度更高。再者后支杆33后端部的切角37从后端逐渐变大，如此后支杆33上与侧杆321连接处厚度渐变，没有台阶式的厚度变化，从而使弹性布套套入时更为方便，套接后贴合度更高。

[0080] 作为替换的方案，可将上述方案中的椅背支撑组件5和/或椅座支撑组件4采用弹性网布、多根S簧或多条绷带。弹性网布、多根S簧或多条绷带的两端部均固定在椅座骨架2的两根支撑杆212，或是椅背骨架3的两根支撑杆212或侧杆321上。此方案提供的支撑组件均为现有技术，弹性网布可采用包覆、魔术贴粘连的方式连接，S簧一般采用挂钩方式连接，绷带采用捆绑、魔术贴粘连和挂钩等方式连接。

[0081] 进一步地，如图1,6,15-17所示的装饰外套包括柔性的外套本体1。所述外套本体1包括一体连接的椅座套11和椅背套12。在具体的实施方案中，所述外套本体1为布艺外套或皮质外套。所述外套本体1在椅座套11的正面或侧面，和/或椅背套12的正面或侧面上喷涂或印刷有装饰图案，通过喷涂或印刷装饰图案，提升摇椅的装饰性。

[0082] 所述椅座套11底部或椅背套12的背部构建有供摇椅骨架装入和拆出的安装口13，安装口13边缘的椅座套11或椅背套12上可拆装式安装有封盖14，封盖14能够盖合或打开所

述安装口13。该装饰外套的外套本体1包括一体连接的椅座套11和椅背套12。椅座套11和椅背套12一体连接后仅在椅座套11底部或椅背套12的背部设置安装口13，且安装口13能够通过封盖14盖合或者打开。安装时，将摇椅骨架组装完成后可从安装口13装入装饰外套内部，然后将封盖14盖合上即可。需要拆洗或者更换装饰外套时，可将摇椅骨架从安装口13拆出。采用上述方案，提供一种安装较为方便、简单拆装的装饰外套，为组装式摇椅提供了安装基础，且方便用户日常拆洗或者更换。

[0083] 如图15和16所示，所述封盖14的一端缝制或一体连接于安装口13一侧边缘上的椅座套11或椅背套12上，封盖14的其余边缘采用粘接、扣接或卡接的方式连接于安装口13边缘上的椅座套11或椅背套12上。在具体的实施方案中，所述封盖14边缘，以及安装口13边缘上的椅座套11或椅背套12上分别设置有魔术贴10，封盖14通过魔术贴10粘接在安装口13边缘上。采用魔术贴10连接的方式，连接强度高，且拆装方便。

[0084] 如图15所示，所述椅座套11底部两侧粘贴或缝制有轨道压条15，外套本体1套接于摇椅骨架上时，椅座套11中部高于其两侧的轨道压条15下端面。上述方案中将装饰外套整体套在摇椅骨架外侧后。为了避免摇椅摆动过程中接触地面部分磨损，以及避免对于木板、瓷砖等损坏，此方案在椅座套11底部两侧设置轨道压条15，轨道压条15可以采用缝制方式不可拆的连接在椅座套11底部，也可以是采用如魔术贴10等方式可拆式的连接在椅座套11底部。摇椅安装完成后，轨道压条15压抵在摇椅骨架的摇摆轨道下方。使用时，因两侧的轨道压条15的设置，摇椅中部悬空不接触地面，不会产生磨损。具体方案中，所述安装口13构建于椅座套11底部，轨道压条15粘贴或缝制在安装口13侧面的椅座套11边缘上；或者是安装口13延伸至椅座套11底部的边缘，轨道压条15粘贴或缝制在封盖14两侧边缘上。

[0085] 以往摇椅中一般在底部安装塑料或软胶式的轨道条，难以将其固定在装饰外套上。而本方案中的轨道压条15如图18所示，包括长条形的柔性防磨外层151，柔性防磨外层151宽度两侧折弯后缝制于柔性防磨外层151中部形成“8”字型，“8”字型的两个通孔内均穿设有筋条152。本方案中的轨道压条15的柔性防磨外层151可采用如装饰外套相同的材料，如布艺条或皮条制成，即可采用制作装饰外套后剩余的边角料制作而成。轨道压条15内置的筋条152，可提升整条轨道压条15的厚度，使摇椅摆动时不至于被压扁。

[0086] 综上所述，该组装式摇椅包括外套本体1和摇椅骨架，其中的摇椅骨架分为椅座骨架2和椅背骨架3，椅座骨架2上安装椅座支撑组件4用以形成椅座支撑面，椅背骨架3上安装椅背支撑组件5用以形成椅背支撑面。本方案中的椅座骨架2和椅背骨架3均被构建为可拆卸式骨架，此处的拆卸方式包括但不限于以下内容所提供的拆装方案，还可以是现有任意的一种拆装方式。其中，摇椅骨架中要求至少包括能够置于地面实现前后摇摆的弧形构件211，弧形构件211则作为摇椅前后摆动的摇摆轨道。

[0087] 而装饰外套的外套本体1包括一体连接的椅座套11和椅背套12。椅座套11和椅背套12一体连接后仅在椅座套11底部或椅背套12的背部设置安装口13，且安装口13能够通过封盖14盖合或者打开。安装时，将摇椅骨架组装完成后可从安装口13装入装饰外套内部，然后将封盖14盖合上即可。需要拆洗或者更换装饰外套时，可将摇椅骨架从安装口13拆出。基于上述方案，用户可以自行组装摇椅骨架后，然后将装饰外套套接于摇椅骨架外侧。

[0088] 上述方案采用可拆卸式的椅座骨架2和椅背骨架3，配合可自主拆装的装饰外套，从而可实现摇椅的分解式包装，组装式使用，占用空间较少，减少装箱空间，降低运输成本。

[0089] 在本说明书的描述中，参考术语“一个实施例”、“一些实施例”、“示例”、“具体示例”、或“一些示例”等的描述意指结合该实施例或示例描述的具体特征、结构、材料或者特点包含于本发明的至少一个实施例或示例中。在本说明书中，对上述术语的示意性表述不一定指的是相同的实施例或示例。而且，描述的具体特征、结构、材料或者特点可以在任何的一个或多个实施例或示例中以合适的方式结合。

[0090] 尽管上面已经示出和描述了本发明的实施例，可以理解的是，上述实施例是示例性的，不能理解为对本发明的限制，本领域的普通技术人员在不脱离本发明的原理和宗旨的情况下在本发明的范围内可以对上述实施例进行变化、修改、替换和变型。

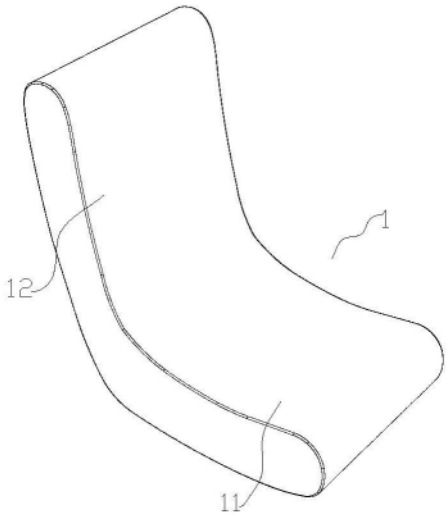

图1

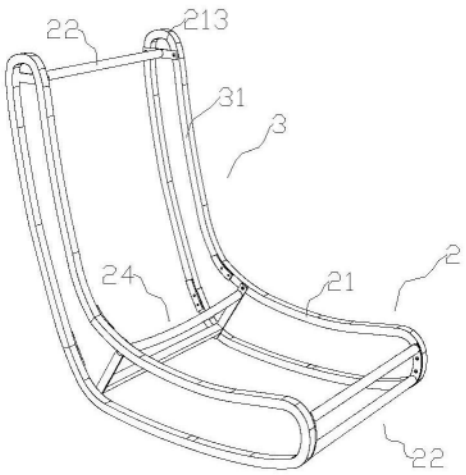

图2

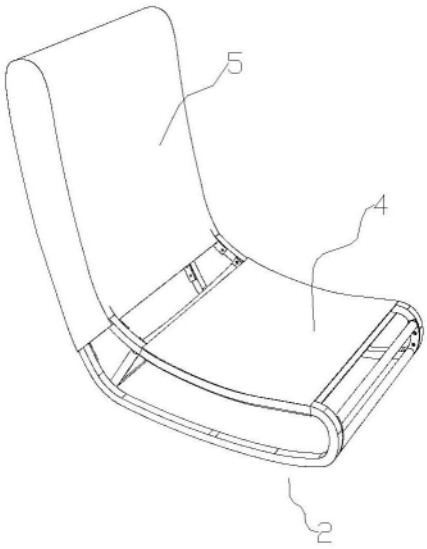

图3

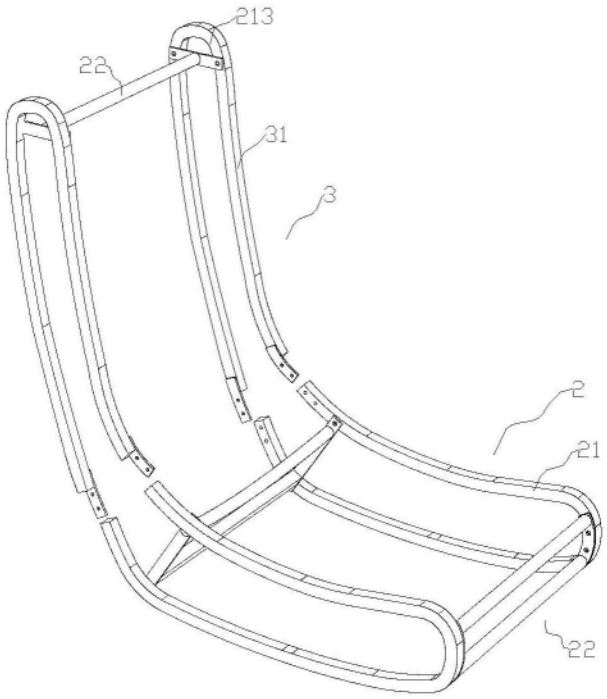

图4

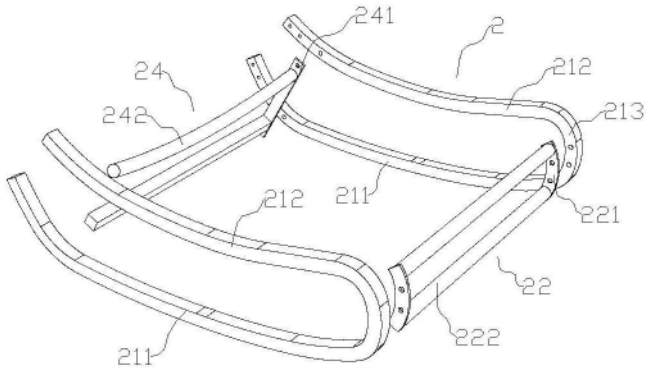

图5

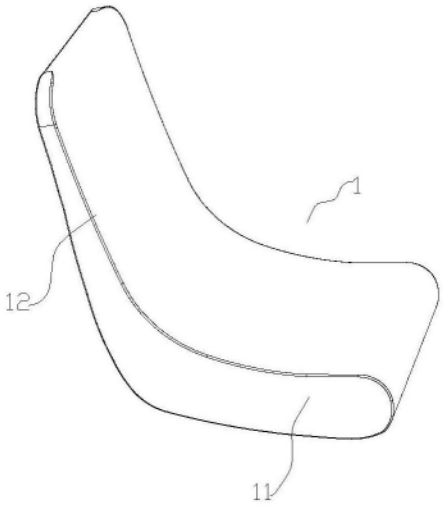

图6

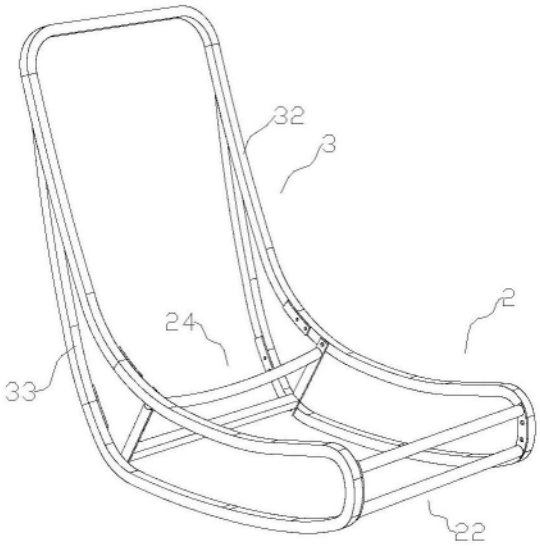

图7

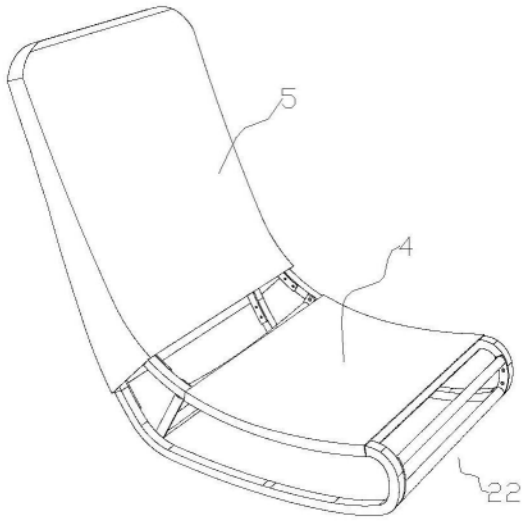

图8

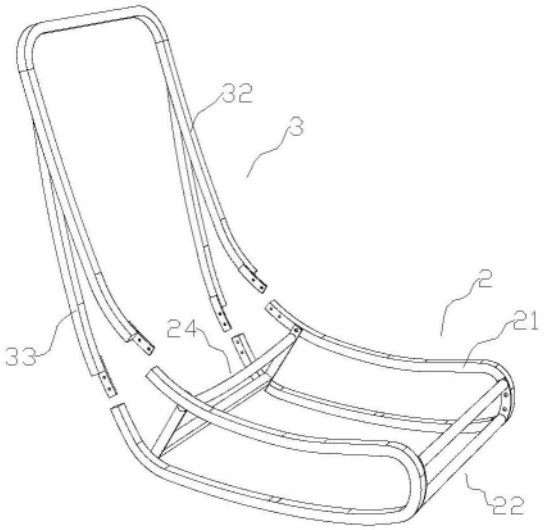

图9

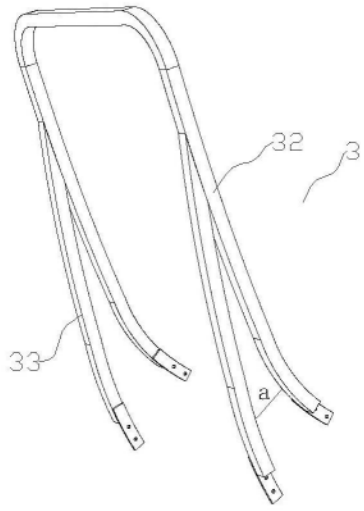

图10

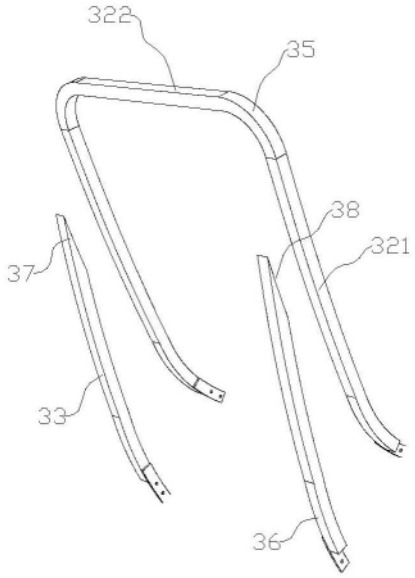

图11

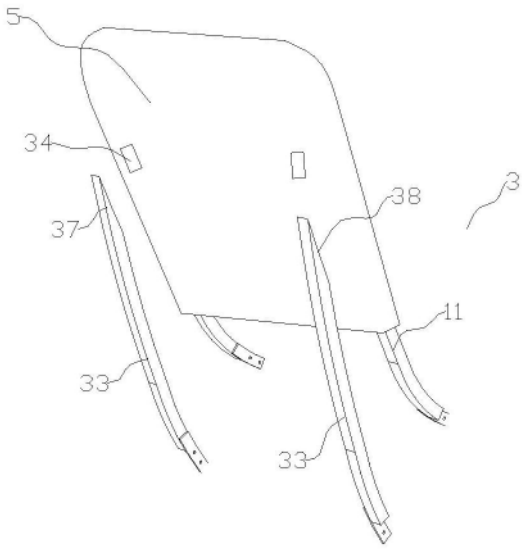

图12

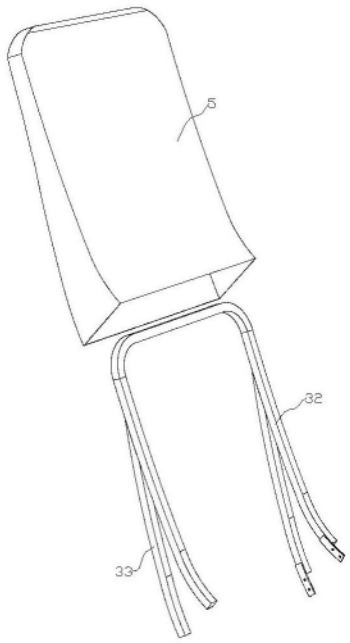

图13

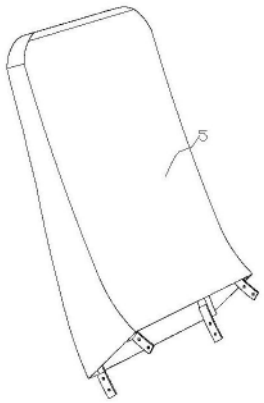

图14

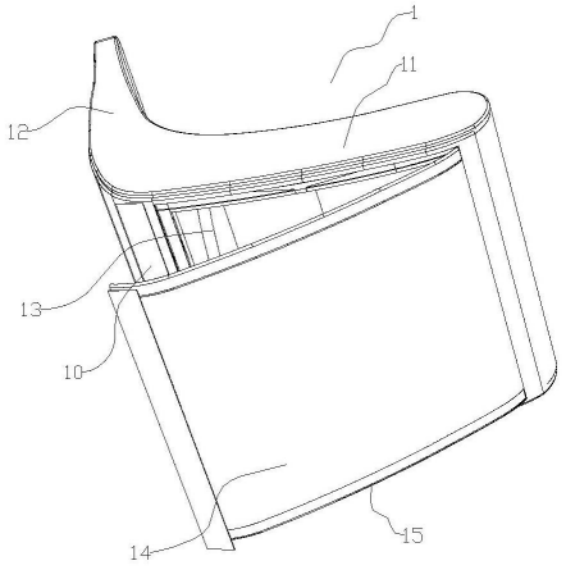

图15

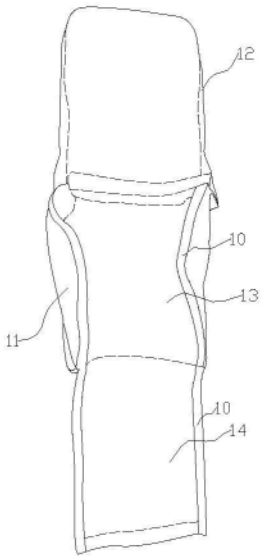

图16

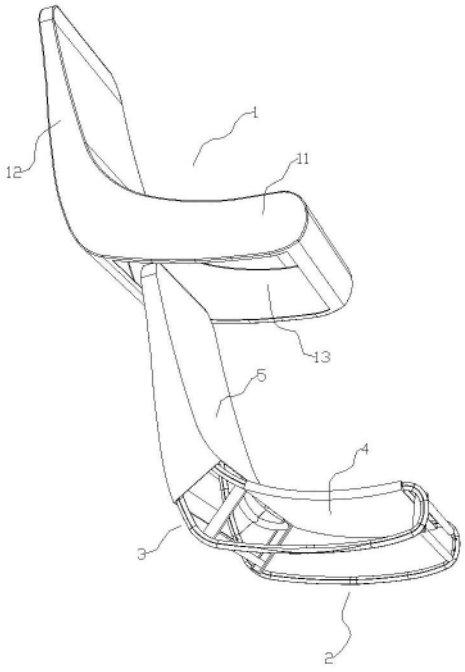

图17

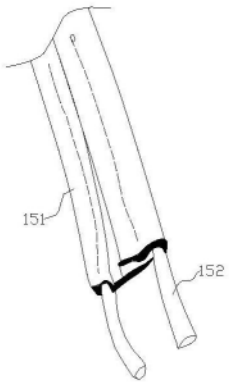

图18