(19)中华人民共和国国家知识产权局

(12)发明专利申请

(10)申请公布号 CN 106732887 A
(43)申请公布日 2017.05.31

(21)申请号 201611142971.5

(22)申请日 2016.12.13

(71)申请人 李长财
地址 341000 江西省赣州市章贡区京九路7号

(72)发明人 不公告发明人

(51)Int.Cl.
B02C 1/00(2006.01)
B02C 1/14(2006.01)
B02C 23/04(2006.01)
B02C 23/00(2006.01)
B09B 3/00(2006.01)

权利要求书2页 说明书5页 附图5页

(54)发明名称

一种建筑用废弃玻璃高安全型击碎装置

(57)摘要

本发明涉及一种废弃玻璃击碎装置，尤其涉及一种建筑用废弃玻璃高安全型击碎装置。本发明要解决的技术问题是提供一种安全性能好的建筑用废弃玻璃高安全型击碎装置。为了解决上述技术问题，本发明提供了这样一种建筑用废弃玻璃高安全型击碎装置，包括有第一支杆、第二支杆、收集槽、置物台、第三支杆、第四支杆、支架、凸块、第二齿轮、转轴、旋转电机等；置物台顶部从左至右依次设置有第一支杆、第二支杆、第三支杆、第四支杆和支架，第四支杆位于通孔的左方，支架位于通孔的右方，第一支杆上端设置有固定板。本发明达到了安全性能好的效果。

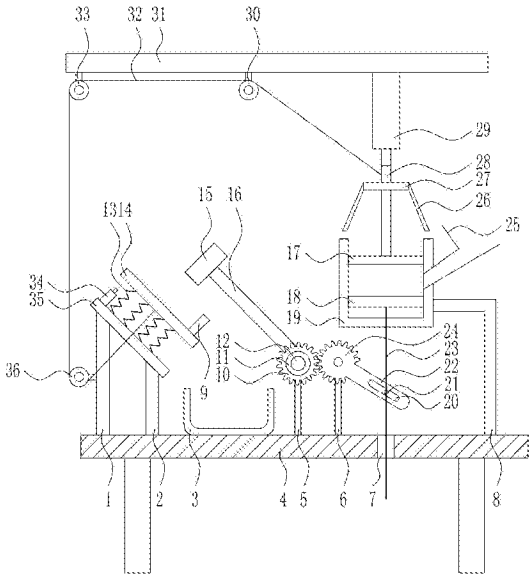

CN 106732887 A

1.一种建筑用废弃玻璃高安全型击碎装置，其特征在于，包括有第一支杆(1)、第二支杆(2)、收集槽(3)、置物台(4)、第三支杆(5)、第四支杆(6)、支架(8)、凸块(9)、第二齿轮(10)、转轴(11)、旋转电机(12)、弹性件(13)、压板(14)、击碎头(15)、直杆(16)、压块(17)、推块(18)、压碎箱(19)、滑轴(21)、摆动杆(22)、升降杆(23)、第一齿轮(24)、进料斗(25)、挡板(26)、固定块(27)、第五支杆(28)、第二电动推杆(29)、第三导向轮(30)、安装板(31)、拉绳(32)、第二导向轮(33)、第一电动推杆(34)、固定板(35)和第一导向轮(36)；置物台(4)上开有通孔(7)，置物台(4)顶部从左至右依次设置有第一支杆(1)、第二支杆(2)、第三支杆(5)、第四支杆(6)和支架(8)，第四支杆(6)位于通孔(7)的左方，支架(8)位于通孔(7)的右方，第一支杆(1)上端设置有固定板(35)，固定板(35)底部右侧与第二支杆(2)上端连接，固定板(35)顶部设置有第一电动推杆(34)和弹性件(13)，第一电动推杆(34)位于弹性件(13)的左方，弹性件(13)上端设置有压板(14)，压板(14)顶部右侧设置有凸块(9)，压板(14)底部中间设置有拉绳(32)，第一支杆(1)左侧设置有第一导向轮(36)，第三支杆(5)上端设置有旋转电机(12)，旋转电机(12)前侧连接有转轴(11)，转轴(11)上设置有第二齿轮(10)，第二齿轮(10)上设置有直杆(16)，直杆(16)上端设置有击碎头(15)，击碎头(15)位于压板(14)的右上方，第四支杆(6)上端设置有第一齿轮(24)，第二齿轮(10)与第一齿轮(24)啮合，第一齿轮(24)上设置有摆动杆(22)，摆动杆(22)上开有一字孔(20)，一字孔(20)内设置有滑轴(21)，滑轴(21)与一字孔(20)配合，滑轴(21)上设置有升降杆(23)，升降杆(23)下端穿过通孔(7)，支架(8)左端设置有压碎箱(19)，升降杆(23)上端穿过压碎箱(19)，升降杆(23)上端设置有推块(18)，推块(18)位于压碎箱(19)内，压碎箱(19)右壁设置有进料斗(25)，置物台(4)上方设置有安装板(31)，安装板(31)底部从左至右依次设置有第二导向轮(33)、第三导向轮(30)和第二电动推杆(29)，第二电动推杆(29)下端连接有第五支杆(28)，第五支杆(28)上设置有固定块(27)，固定块(27)左右两端对称设置有挡板(26)，挡板(26)位于收集槽(3)的上方，第五支杆(28)下端设置有压块(17)，压块(17)位于收集槽(3)内，拉绳(32)绕过第一导向轮(36)、第二导向轮(33)和第三导向轮(30)，拉绳(32)末端与第五支杆(28)左侧连接。

2.根据权利要求1所述的一种建筑用废弃玻璃高安全型击碎装置，其特征在于，还包括有锯齿(37)，击碎头(15)左侧和压块(17)底部均设置有锯齿(37)，锯齿(37)与击碎头(15)为固定连接，锯齿(37)与压块(17)为固定连接，锯齿(37)形状为三角形，锯齿(37)的材质为Q235钢，锯齿(37)的高度为3cm。

3.根据权利要求1所述的一种建筑用废弃玻璃高安全型击碎装置，其特征在于，还包括有橡胶垫(38)，收集槽(3)内底部设置有橡胶垫(38)，橡胶垫(38)的立体形状为长方体，橡胶垫(38)的长度为25cm，橡胶垫(38)的宽度为20cm，橡胶垫(38)的高度为5cm，橡胶垫(38)的材质为天然橡胶。

4.根据权利要求1所述的一种建筑用废弃玻璃高安全型击碎装置，其特征在于，还包括有遮板(39)，压板(14)前侧设置有遮板(39)，遮板(39)的立体形状为长方体，遮板(39)为倾斜设置，遮板(39)与压板(14)为固定连接，遮板(39)的高度为10cm，遮板(39)的材质为塑料。

5.根据权利要求1所述的一种建筑用废弃玻璃高安全型击碎装置，其特征在于，还包括有振动电机(40)，压碎箱(19)左上壁设置有振动电机(40)，振动电机(40)与压碎箱(19)为

固定连接，振动电机(40)的外壳形状为长方体形，振动电机(40)的额定电压为220V，振动电机(40)的额定电流为0.6A。

6.根据权利要求1所述的一种建筑用废弃玻璃高安全型击碎装置，其特征在于，还包括有加强筋(41)，安装板(31)底部设置有加强筋(41)，加强筋(41)位于第二电动推杆(29)的右方，加强筋(41)下端与第二电动推杆(29)右侧连接，加强筋(41)与安装板(31)底部之间的夹角为45°，加强筋(41)的厚度为4cm。

7.根据权利要求1所述的一种建筑用废弃玻璃高安全型击碎装置，其特征在于，还包括有圆孔(42)，第一支杆(1)和第二支杆(2)上均开有圆孔(42)，圆孔(42)的形状为圆柱体形，圆孔(42)的深度为5cm，圆孔(42)的底面直径为1cm，圆孔(42)的成孔方式为人工打孔。

8.根据权利要求1所述的一种建筑用废弃玻璃高安全型击碎装置，其特征在于，压碎箱(19)的材质为Q235钢，压碎箱(19)的立体形状为长方体，压碎箱(19)的长度为50cm，压碎箱(19)的宽度为40cm，压碎箱(19)的高度为60cm，压碎箱(19)与支架(8)之间为固定连接。

9.根据权利要求1所述的一种建筑用废弃玻璃高安全型击碎装置，其特征在于，弹性件(13)为弹簧，弹性件(13)的立体形状为圆柱体形，弹性件(13)与压板(14)为固定连接，弹性件(13)的长度为20cm，弹性件(13)的表面为光滑曲面，弹性件(13)的弹性系数为500N/m。

一种建筑用废弃玻璃高安全型击碎装置

技术领域

[0001] 本发明涉及一种废弃玻璃击碎装置，尤其涉及一种建筑用废弃玻璃高安全型击碎装置。

背景技术

[0002] 建筑是建筑物与构筑物的总称，建筑是人们为了满足社会生活需要，利用所掌握的物质技术手段，并运用一定的科学规律、风水理念和美学法则创造的人工环境。

[0003] 玻璃是由二氧化硅和其他化学物质熔融在一起形成的。玻璃在熔融时形成连续网络结构，冷却过程中粘度逐渐增大并硬化致使其结晶的硅酸盐类非金属材料。玻璃的主要成分是硅酸盐复盐，是一种无规则结构的非晶态固体。玻璃广泛应用于建筑物，用来隔风透光，属于混合物。另有混入了某些金属的氧化物或者盐类而显现出颜色的有色玻璃，和通过物理或者化学的方法制得的钢化玻璃等。

[0004] 现有的废弃玻璃击碎装置存在安全性能差的缺点，因此亟需设计一种安全性能好的建筑用废弃玻璃高安全型击碎装置。

发明内容

[0005] (1)要解决的技术问题

本发明为了克服现有的废弃玻璃击碎装置安全性能差的缺点，本发明要解决的技术问题是提供一种安全性能好的建筑用废弃玻璃高安全型击碎装置。

[0006] (2)技术方案

为了解决上述技术问题，本发明提供了这样一种建筑用废弃玻璃高安全型击碎装置，包括有第一支杆、第二支杆、收集槽、置物台、第三支杆、第四支杆、支架、凸块、第二齿轮、转轴、旋转电机、弹性件、压板、击碎头、直杆、压块、推块、压碎箱、滑轴、摆动杆、升降杆、第一齿轮、进料斗、挡板、固定块、第五支杆、第二电动推杆、第三导向轮、安装板、拉绳、第二导向轮、第一电动推杆、固定板和第一导向轮；置物台上开有通孔，置物台顶部从左至右依次设置有第一支杆、第二支杆、第三支杆、第四支杆和支架，第四支杆位于通孔的左方，支架位于通孔的右方，第一支杆上端设置有固定板，固定板底部右侧与第二支杆上端连接，固定板顶部设置有第一电动推杆和弹性件，第一电动推杆位于弹性件的左方，弹性件上端设置有压板，压板顶部右侧设置有凸块，压板底部中间设置有拉绳，第一支杆左侧设置有第一导向轮，第三支杆上端设置有旋转电机，旋转电机前侧连接有转轴，转轴上设置有第二齿轮，第二齿轮上设置有直杆，直杆上端设置有击碎头，击碎头位于压板的右上方，第四支杆上端设置有第一齿轮，第二齿轮与第一齿轮啮合，第一齿轮上设置有摆动杆，摆动杆上开有一字孔，一字孔内设置有滑轴，滑轴与一字孔配合，滑轴上设置有升降杆，升降杆下端穿过通孔，支架左端设置有压碎箱，升降杆上端穿过压碎箱，升降杆上端设置有推块，推块位于压碎箱内，压碎箱右壁设置有进料斗，置物台上方设置有安装板，安装板底部从左至右依次设置有第二导向轮、第三导向轮和第二电动推杆，第二电动推杆下端连接有第五支杆，第五支杆上

设置有固定块，固定块左右两端对称设置有挡板，挡板位于收集槽的上方，第五支杆下端设置有压块，压块位于收集槽内，拉绳绕过第一导向轮、第二导向轮和第三导向轮，拉绳末端与第五支杆左侧连接。

[0007] 优选地，还包括有锯齿，击碎头左侧和压块底部均设置有锯齿，锯齿与击碎头为固定连接，锯齿与压块为固定连接，锯齿形状为三角形，锯齿的材质为Q235钢，锯齿的高度为3cm。

[0008] 优选地，还包括有橡胶垫，收集槽内底部设置有橡胶垫，橡胶垫的立体形状为长方体，橡胶垫的长度为25cm，橡胶垫的宽度为20cm，橡胶垫的高度为5cm，橡胶垫的材质为天然橡胶。

[0009] 优选地，还包括有遮板，压板前侧设置有遮板，遮板的立体形状为长方体，遮板为倾斜设置，遮板与压板为固定连接，遮板的高度为10cm，遮板的材质为塑料。

[0010] 优选地，还包括有振动电机，压碎箱左上壁设置有振动电机，振动电机与压碎箱为固定连接，振动电机的外壳形状为长方体形，振动电机的额定电压为220V，振动电机的额定电流为0.6A。

[0011] 优选地，还包括有加强筋，安装板底部设置有加强筋，加强筋位于第二电动推杆的右方，加强筋下端与第二电动推杆右侧连接，加强筋与安装板底部之间的夹角为45°，加强筋的厚度为4cm。

[0012] 优选地，还包括有圆孔，第一支杆和第二支杆上均开有圆孔，圆孔的形状为圆柱体形，圆孔的深度为5cm，圆孔的底面直径为1cm，圆孔的成孔方式为人工打孔。

[0013] 优选地，压碎箱的材质为Q235钢，压碎箱的立体形状为长方体，压碎箱的长度为50cm，压碎箱的宽度为40cm，压碎箱的高度为60cm，压碎箱与支架之间为固定连接。

[0014] 优选地，弹性件为弹簧，弹性件的立体形状为圆柱体形，弹性件与压板为固定连接，弹性件的长度为20cm，弹性件的表面为光滑曲面，弹性件的弹性系数为500N/m。

[0015] 工作原理：当人们需要对废弃玻璃进行击碎时，人将废弃玻璃通过进料斗倒入压碎箱内和放置在压板上，压碎箱内的废弃玻璃位于推块上，压板上的凸块能将废弃玻璃挡住，防止废弃玻璃滑落，启动旋转电机正转，带动转轴顺时针转动，转轴带动第二齿轮顺时针转动，带动第一齿轮逆时针转动，第一齿轮带动摆动杆逆时针转动，使得升降杆向上移动，升降杆带动推块向上移动，第二齿轮顺时针转动的同时带动直杆顺时针转动，直杆带动击碎头顺时针转动，同时启动第二电动推杆伸长，带动第五支杆向下移动，第五支杆带动固定块和压块向下移动，固定块带动挡板向下移动，当压块向下移动至击碎位于推块上的废弃玻璃时，左方和右方的挡板恰好移动至接触压碎箱的左壁上端和右壁上端，所以能够防止在击碎废弃玻璃的过程中，废弃玻璃飞溅出压碎箱，对人造成伤害，第五支杆向下移动的同时带动拉绳右端向下移动，使得压板向下移动，弹性件被压缩，启动旋转电机反转，带动转轴逆时针转动，转轴带动第二齿轮逆时针转动，第二齿轮带动直杆逆时针转动，直杆带动击碎头逆时针转动，带动第一齿轮顺时针转动，第一齿轮带动摆动杆顺时针转动，使得升降杆向下移动，升降杆带动推块向下移动，同时启动第二电动推杆缩短，带动第五支杆向上移动，第五支杆带动固定块和压块向上移动，固定块带动挡板向上移动，第五支杆向上移动的同时带动拉绳向上移动，在弹性件的弹力作用下，带动压板复位，当击碎头逆时针转动至接触位于压板上的废弃玻璃时，击碎头对废弃玻璃进行击碎，启动旋转电机间歇性地正转和

反转，带动推块间歇性地向上和向下移动，带动击碎头间歇性地顺时针转动和逆时针转动，同时启动第二电动推杆间歇性地伸长和缩短，带动压块间歇性地向下和向上移动，对位于压碎箱内和压板上的废弃玻璃进行击碎，当废弃玻璃击碎完成时，旋转电机停止工作，第二电动推杆停止工作，启动旋转电机工作，带动击碎头和推块复位，启动第二电动推杆工作带动压块和压板复位，启动第一电动推杆伸长，带动压板左侧向上移动，使得压板倾斜角度增大，便于击碎完成的废弃玻璃落入收集槽内，当废弃玻璃全部落入收集槽时，启动第一电动推杆伸长，带动压板复位。

[0016] 因为还包括有锯齿，击碎头左侧和压块底部均设置有锯齿，锯齿与击碎头为固定连接，锯齿与压块为固定连接，锯齿形状为三角形，锯齿的材质为Q235钢，锯齿的高度为3cm，所以在击碎过程中，锯齿能够加快废弃玻璃的击碎速度。

[0017] 因为还包括有橡胶垫，收集槽内底部设置有橡胶垫，橡胶垫的立体形状为长方体，橡胶垫的长度为25cm，橡胶垫的宽度为20cm，橡胶垫的高度为5cm，橡胶垫的材质为天然橡胶，所以能够防止废弃玻璃损坏收集槽。

[0018] 因为还包括有遮板，压板前侧设置有遮板，遮板的立体形状为长方体，遮板为倾斜设置，遮板与压板为固定连接，遮板的高度为10cm，遮板的材质为塑料，所以当击碎头击碎位于压板上的废弃玻璃时，遮板能够防止废弃玻璃飞溅。

[0019] (3)有益效果

本发明通过启动旋转电机工作，带动推块上下移动，带动击碎头转动，同时启动第二电动推杆工作，带动压块上下移动，对位于压碎箱内和压板上的废弃玻璃进行击碎，达到了安全性能好的效果。

附图说明

[0020] 图1为本发明的第一种主视结构示意图。

[0021] 图2为本发明的第二种主视结构示意图。

[0022] 图3为本发明的第三种主视结构示意图。

[0023] 图4为本发明的第四种主视结构示意图。

[0024] 图5为本发明的第五种主视结构示意图。

[0025] 附图中的标记为：1-第一支杆，2-第二支杆，3-收集槽，4-置物台，5-第三支杆，6-第四支杆，7-通孔，8-支架，9-凸块，10-第二齿轮，11-转轴，12-旋转电机，13-弹性件，14-压板，15-击碎头，16-直杆，17-压块，18-推块，19-压碎箱，20-一字孔，21-滑轴，22-摆动杆，23-升降杆，24-第一齿轮，25-进料斗，26-挡板，27-固定块，28-第五支杆，29-第二电动推杆，30-第三导向轮，31-安装板，32-拉绳，33-第二导向轮，34-第一电动推杆，35-固定板，36-第一导向轮，37-锯齿，38-橡胶垫，39-遮板，40-振动电机，41-加强筋，42-圆孔。

具体实施方式

[0026] 下面结合附图和实施例对本发明作进一步的说明。

[0027] 实施例1

一种建筑用废弃玻璃高安全型击碎装置，如图1-5所示，包括有第一支杆1、第二支杆2、收集槽3、置物台4、第三支杆5、第四支杆6、支架8、凸块9、第二齿轮10、转轴11、旋转电机12、

弹性件13、压板14、击碎头15、直杆16、压块17、推块18、压碎箱19、滑轴21、摆动杆22、升降杆23、第一齿轮24、进料斗25、挡板26、固定块27、第五支杆28、第二电动推杆29、第三导向轮30、安装板31、拉绳32、第二导向轮33、第一电动推杆34、固定板35和第一导向轮36；置物台4上开有通孔7，置物台4顶部从左至右依次设置有第一支杆1、第二支杆2、第三支杆5、第四支杆6和支架8，第四支杆6位于通孔7的左方，支架8位于通孔7的右方，第一支杆1上端设置有固定板35，固定板35底部右侧与第二支杆2上端连接，固定板35顶部设置有第一电动推杆34和弹性件13，第一电动推杆34位于弹性件13的左方，弹性件13上端设置有压板14，压板14顶部右侧设置有凸块9，压板14底部中间设置有拉绳32，第一支杆1左侧设置有第一导向轮36，第三支杆5上端设置有旋转电机12，旋转电机12前侧连接有转轴11，转轴11上设置有第二齿轮10，第二齿轮10上设置有直杆16，直杆16上端设置有击碎头15，击碎头15位于压板14的右上方，第四支杆6上端设置有第一齿轮24，第二齿轮10与第一齿轮24啮合，第一齿轮24上设置有摆动杆22，摆动杆22上开有一字孔20，一字孔20内设置有滑轴21，滑轴21与一字孔20配合，滑轴21上设置有升降杆23，升降杆23下端穿过通孔7，支架8左端设置有压碎箱19，升降杆23上端穿过压碎箱19，升降杆23上端设置有推块18，推块18位于压碎箱19内，压碎箱19右壁设置有进料斗25，置物台4上方设置有安装板31，安装板31底部从左至右依次设置有第二导向轮33、第三导向轮30和第二电动推杆29，第二电动推杆29下端连接有第五支杆28，第五支杆28上设置有固定块27，固定块27左右两端对称设置有挡板26，挡板26位于收集槽3的上方，第五支杆28下端设置有压块17，压块17位于收集槽3内，拉绳32绕过第一导向轮36、第二导向轮33和第三导向轮30，拉绳32末端与第五支杆28左侧连接。

[0028] 还包括有锯齿37，击碎头15左侧和压块17底部均设置有锯齿37，锯齿37与击碎头15为固定连接，锯齿37与压块17为固定连接，锯齿37形状为三角形，锯齿37的材质为Q235钢，锯齿37的高度为3cm。

[0029] 还包括有橡胶垫38，收集槽3内底部设置有橡胶垫38，橡胶垫38的立体形状为长方体，橡胶垫38的长度为25cm，橡胶垫38的宽度为20cm，橡胶垫38的高度为5cm，橡胶垫38的材质为天然橡胶。

[0030] 还包括有遮板39，压板14前侧设置有遮板39，遮板39的立体形状为长方体，遮板39为倾斜设置，遮板39与压板14为固定连接，遮板39的高度为10cm，遮板39的材质为塑料。

[0031] 还包括有振动电机40，压碎箱19左上壁设置有振动电机40，振动电机40与压碎箱19为固定连接，振动电机40的外壳形状为长方体形，振动电机40的额定电压为220V，振动电机40的额定电流为0.6A。

[0032] 还包括有加强筋41，安装板31底部设置有加强筋41，加强筋41位于第二电动推杆29的右方，加强筋41下端与第二电动推杆29右侧连接，加强筋41与安装板31底部之间的夹角为45°，加强筋41的厚度为4cm。

[0033] 还包括有圆孔42，第一支杆1和第二支杆2上均开有圆孔42，圆孔42的形状为圆柱体形，圆孔42的深度为5cm，圆孔42的底面直径为1cm，圆孔42的成孔方式为人工打孔。

[0034] 压碎箱19的材质为Q235钢，压碎箱19的立体形状为长方体，压碎箱19的长度为50cm，压碎箱19的宽度为40cm，压碎箱19的高度为60cm，压碎箱19与支架8之间为固定连接。

[0035] 弹性件13为弹簧，弹性件13的立体形状为圆柱体形，弹性件13与压板14为固定连接，弹性件13的长度为20cm，弹性件13的表面为光滑曲面，弹性件13的弹性系数为500N/m。

[0036] 工作原理：当人们需要对废弃玻璃进行击碎时，人将废弃玻璃通过进料斗25倒入压碎箱19内和放置在压板14上，压碎箱19内的废弃玻璃位于推块18上，压板14上的凸块9能将废弃玻璃挡住，防止废弃玻璃滑落，启动旋转电机12正转，带动转轴11顺时针转动，转轴11带动第二齿轮10顺时针转动，带动第一齿轮24逆时针转动，第一齿轮24带动摆动杆22逆时针转动，使得升降杆23向上移动，升降杆23带动推块18向上移动，第二齿轮10顺时针转动的同时带动直杆16顺时针转动，直杆16带动击碎头15顺时针转动，同时启动第二电动推杆29伸长，带动第五支杆28向下移动，第五支杆28带动固定块27和压块17向下移动，固定块27带动挡板26向下移动，当压块17向下移动至击碎位于推块18上的废弃玻璃时，左方和右方的挡板26恰好移动至接触压碎箱19的左壁上端和右壁上端，所以能够防止在击碎废弃玻璃的过程中，废弃玻璃飞溅出压碎箱19，对人造成伤害，第五支杆28向下移动的同时带动拉绳32右端向下移动，使得压板14向下移动，弹性件13被压缩，启动旋转电机12反转，带动转轴11逆时针转动，转轴11带动第二齿轮10逆时针转动，第二齿轮10带动直杆16逆时针转动，直杆16带动击碎头15逆时针转动，带动第一齿轮24顺时针转动，第一齿轮24带动摆动杆22顺时针转动，使得升降杆23向下移动，升降杆23带动推块18向下移动，同时启动第二电动推杆29缩短，带动第五支杆28向上移动，第五支杆28带动固定块27和压块17向上移动，固定块27带动挡板26向上移动，第五支杆28向上移动的同时带动拉绳32向上移动，在弹性件13的弹力作用下，带动压板14复位，当击碎头15逆时针转动至接触位于压板14上的废弃玻璃时，击碎头15对废弃玻璃进行击碎，启动旋转电机12间歇性地正转和反转，带动推块18间歇性地向上和向下移动，带动击碎头15间歇性地顺时针转动和逆时针转动，同时启动第二电动推杆29间歇性地伸长和缩短，带动压块17间歇性地向下和向上移动，对位于压碎箱19内和压板14上的废弃玻璃进行击碎，当废弃玻璃击碎完成时，旋转电机12停止工作，第二电动推杆29停止工作，启动旋转电机12工作，带动击碎头15和推块18复位，启动第二电动推杆29工作带动压块17和压板14复位，启动第一电动推杆34伸长，带动压板14左侧向上移动，使得压板14倾斜角度增大，便于击碎完成的废弃玻璃落入收集槽3内，当废弃玻璃全部落入收集槽3时，启动第一电动推杆34伸长，带动压板14复位。

[0037] 因为还包括有锯齿37，击碎头15左侧和压块17底部均设置有锯齿37，锯齿37与击碎头15为固定连接，锯齿37与压块17为固定连接，锯齿37形状为三角形，锯齿37的材质为Q235钢，锯齿37的高度为3cm，所以在击碎过程中，锯齿37能够加快废弃玻璃的击碎速度。

[0038] 因为还包括有橡胶垫38，收集槽3内底部设置有橡胶垫38，橡胶垫38的立体形状为长方体，橡胶垫38的长度为25cm，橡胶垫38的宽度为20cm，橡胶垫38的高度为5cm，橡胶垫38的材质为天然橡胶，所以能够防止废弃玻璃损坏收集槽3。

[0039] 因为还包括有遮板39，压板14前侧设置有遮板39，遮板39的立体形状为长方体，遮板39为倾斜设置，遮板39与压板14为固定连接，遮板39的高度为10cm，遮板39的材质为塑料，所以当击碎头15击碎位于压板14上的废弃玻璃时，遮板39能够防止废弃玻璃飞溅。

[0040] 以上所述实施例仅表达了本发明的优选实施方式，其描述较为具体和详细，但并不能因此而理解为对本发明专利范围的限制。应当指出的是，对于本领域的普通技术人员来说，在不脱离本发明构思的前提下，还可以做出若干变形、改进及替代，这些都属于本发明的保护范围。因此，本发明专利的保护范围应以所附权利要求为准。

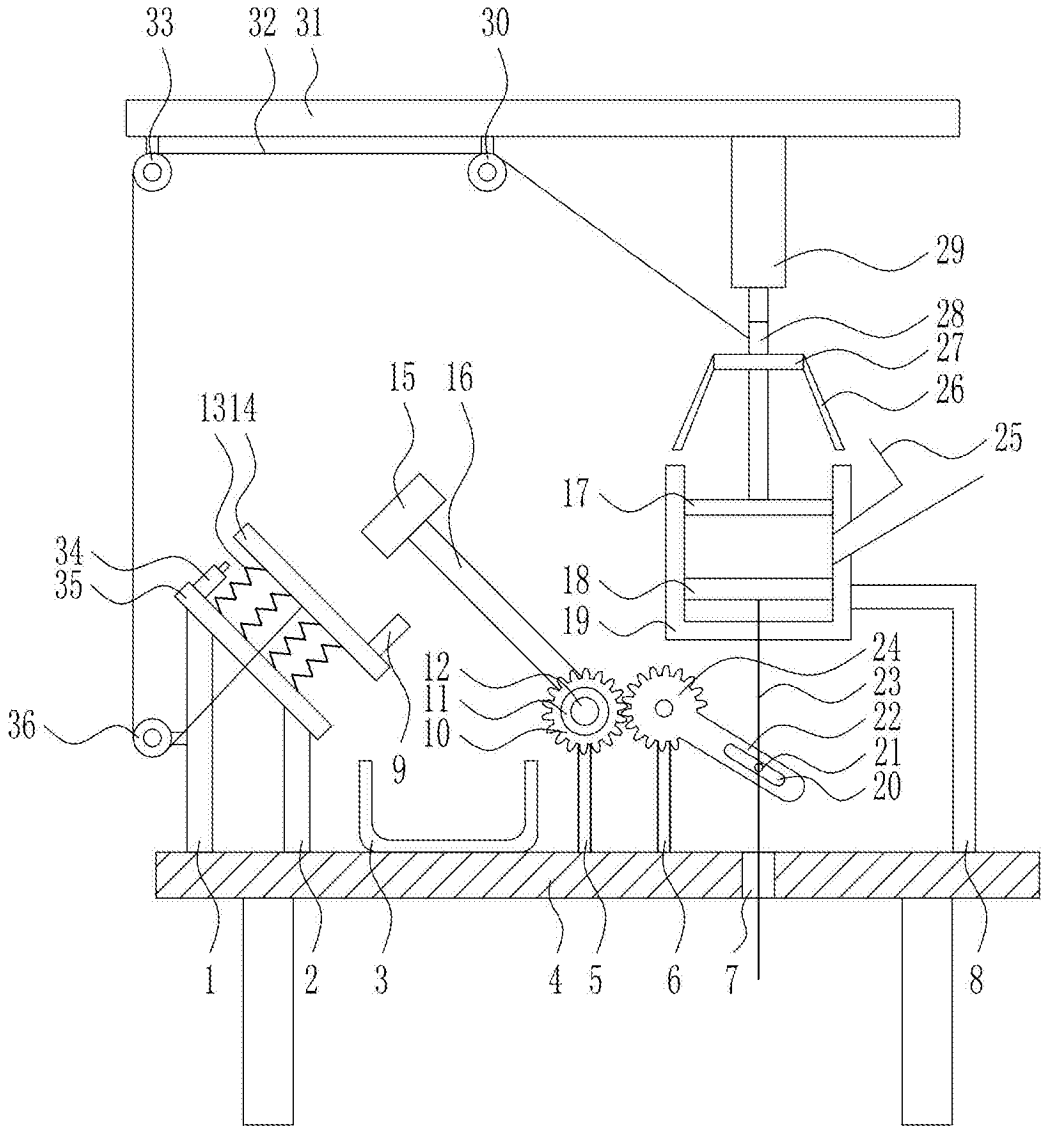
33
32
31
30
29
28
27
26
25
15
16
1314
17
34
35
18
19
24
12
23
11
22
10
21
36
9
20
1
2
3
4
5
6
7
8

图1

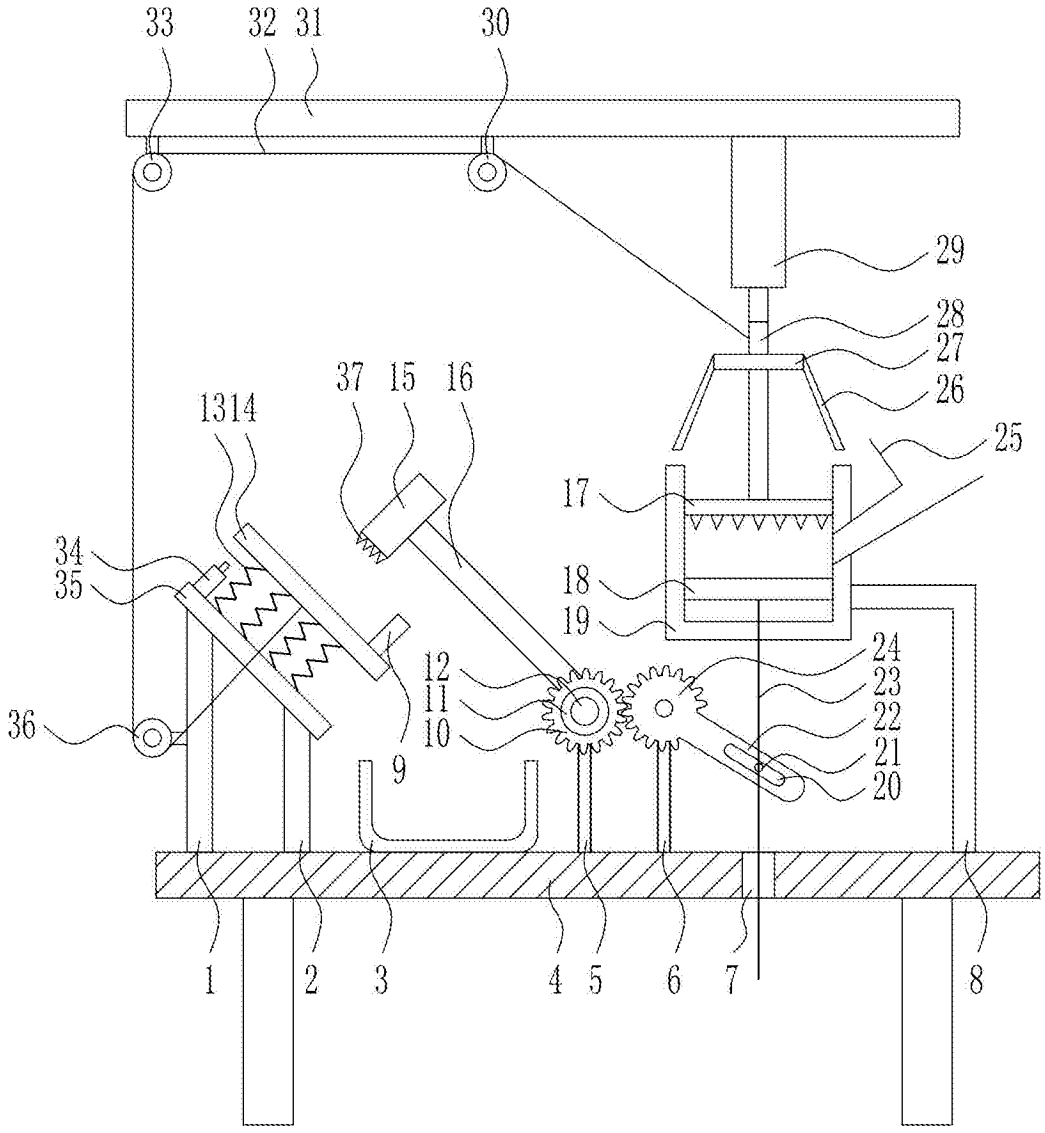
33
32
31
30
29
28
27
26
25
37
15
16
1314
17
34
35
18
19
24
12
23
11
22
10
21
36
9
20
1
2
3
4
5
6
7
8

图2

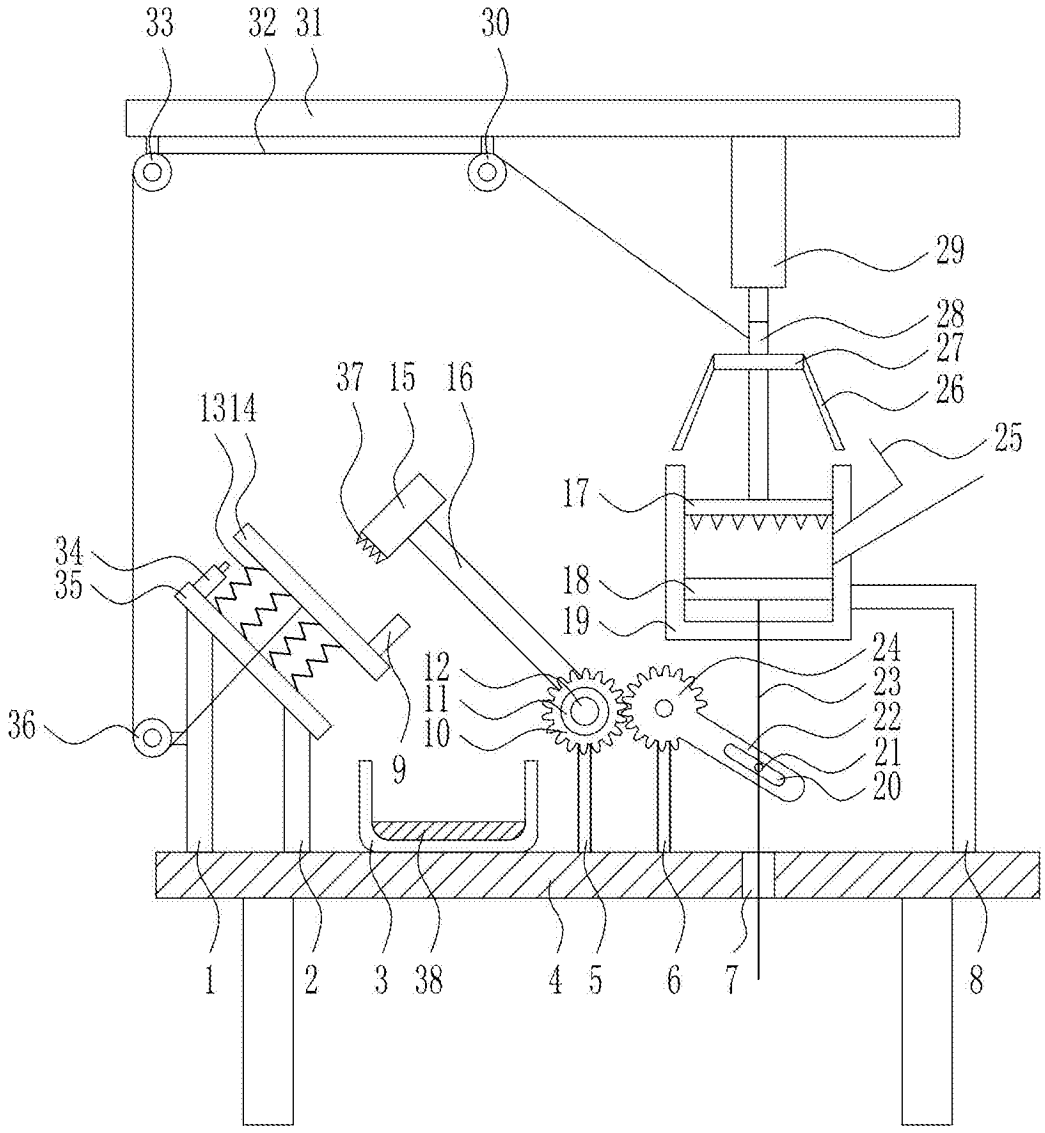
33
32
31
30
29
28
27
26
25
37
15
16
1314
17
34
35
18
19
24
12
23
11
22
10
21
9
20
36
1
2
3
38
4
5
6
7
8

图3

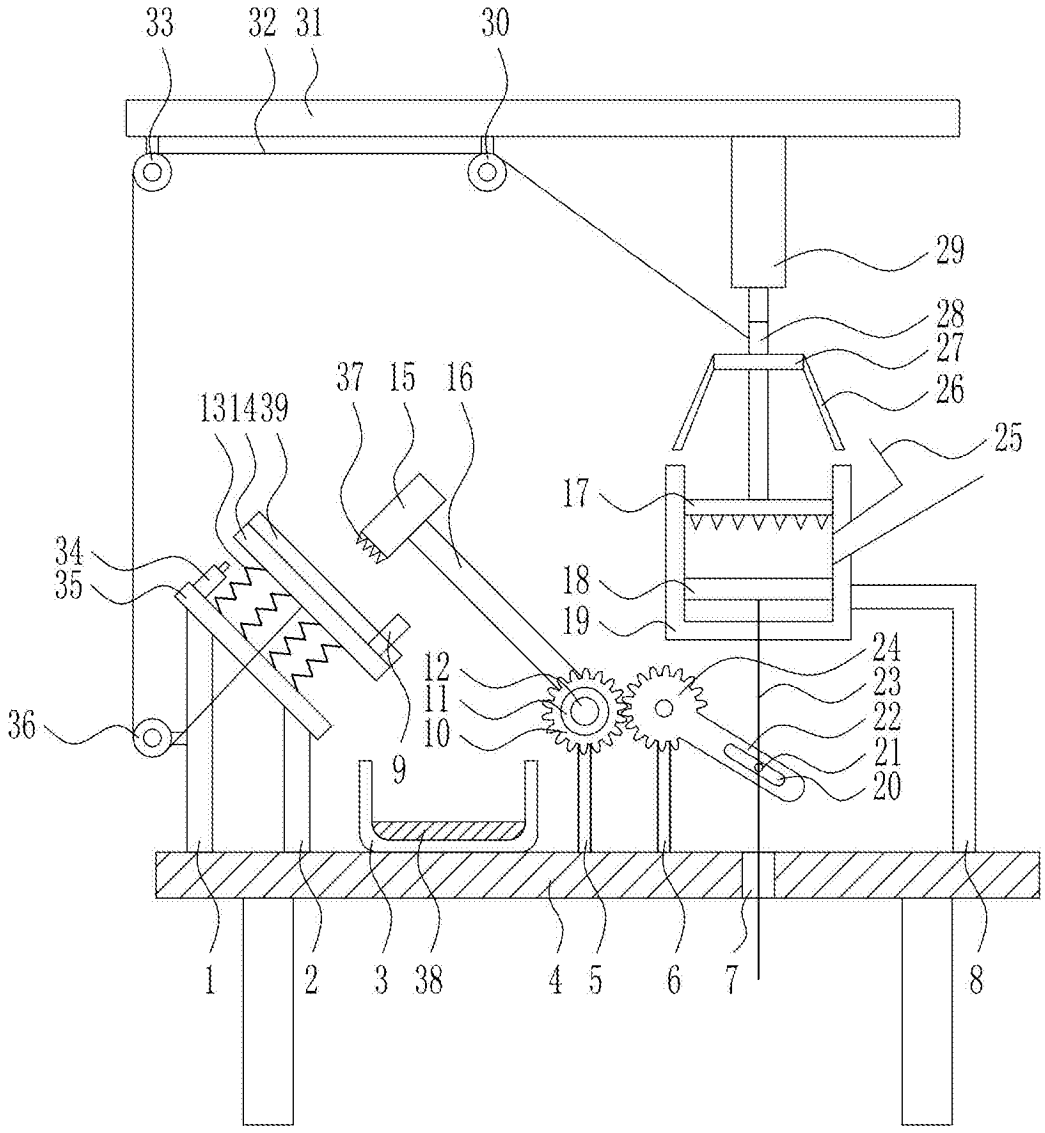
33
32
31
30
29
28
27
26
25
37
15
16
131439
17
34
35
18
19
12
11
10
24
23
22
21
20
36
9
1
2
3
38
4
5
6
7
8

图4

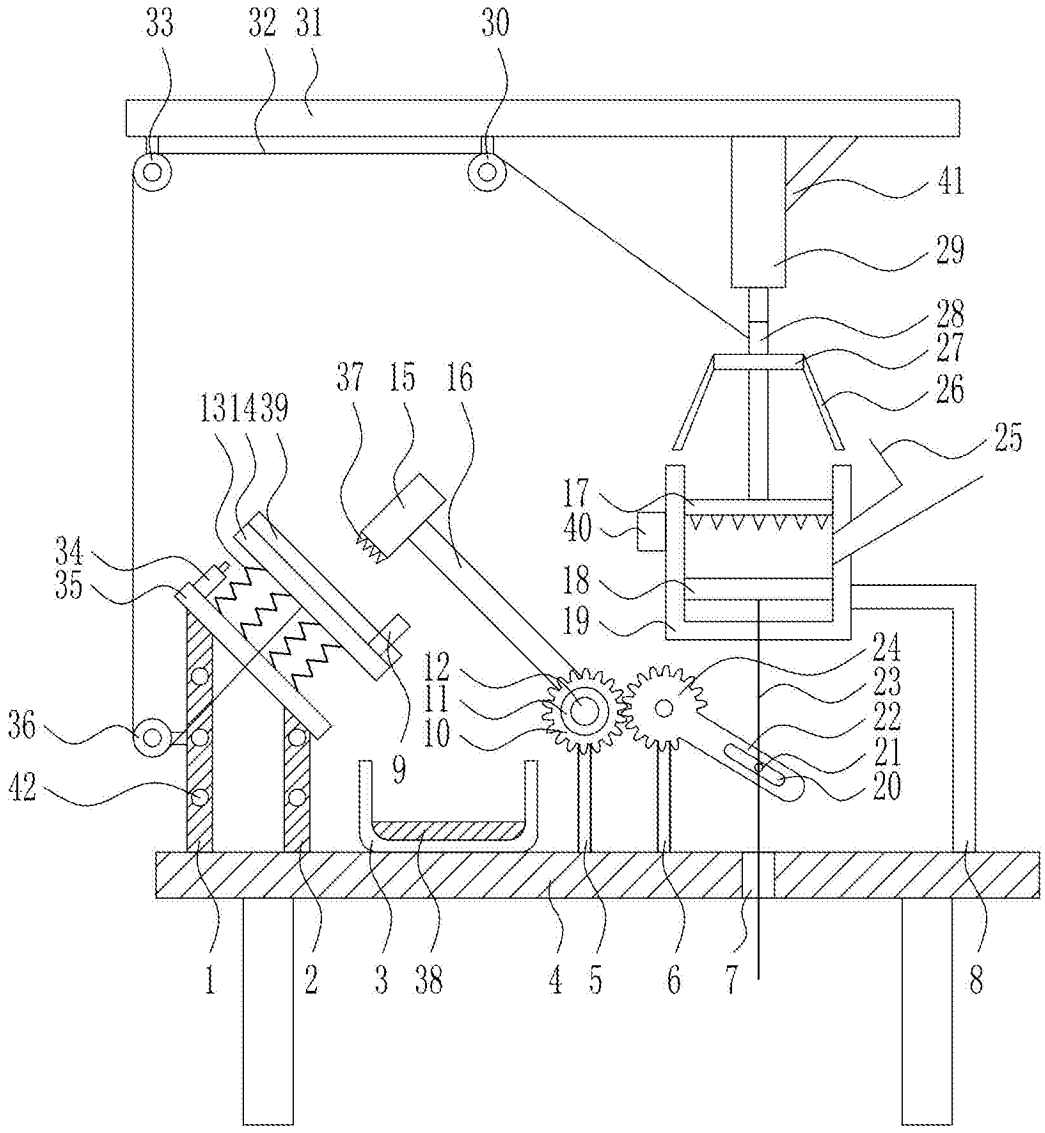
33
32
31
30
41
29
28
27
26
25
37
15
16
131439
17
40
18
19
34
35
12
11
10
24
23
22
21
20
36
42
9
1
2
3
38
4
5
6
7
8

图5