(19)中华人民共和国国家知识产权局

(12)实用新型专利

(10)授权公告号 CN 203563884 U
(45)授权公告日 2014.04.30

(21)申请号 201320693083.8

(22)申请日 2013.11.05

(73)专利权人 苏州考斯丹五金制品有限公司
地址 215400 江苏省苏州市太仓市东亭北路128号

(72)发明人 张俊

(51)Int.Cl.
A47B 61/00(2006.01)
A47B 96/00(2006.01)

权利要求书1页 说明书2页 附图2页

(54)实用新型名称

一种挂杆可调式衣柜

(57)摘要

本实用新型公开了一种挂杆可调式衣柜，包括衣柜本体、挂杆，挂杆水平设置于衣柜本体内，挂杆的两端分别经一连接件与衣柜本体的内壁相固连，挂杆的两端部分别设置有第一条形孔和第二条形孔，连接件包括一固定板，固定板的一侧面固定一插片，固定板的另一侧面沿其对称中心线对称地固定一对定位柱，插片沿长度方向的一端包括一凸块，挂杆经第一条形孔与凸块相插配，衣柜本体的内壁沿竖直方向设有复数个定位孔，定位柱的另一端插设于所述定位孔中。本实用新型利用连接件，不仅能够调节挂杆的高度，而且能够方便地拆卸挂杆，满足人们对衣柜空间安排的更多需求。

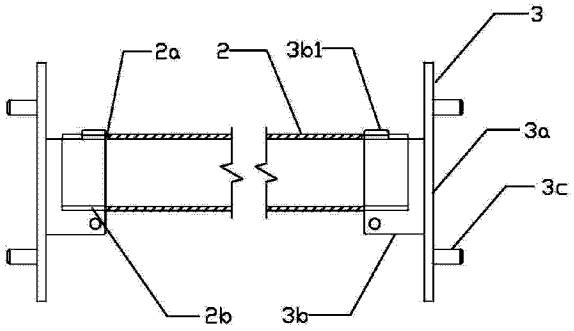

CN 203563884 U

1. 一种挂杆可调式衣柜，包括衣柜本体、挂杆，所述挂杆水平设置于所述衣柜本体内，其特征在于，所述挂杆的两端分别经一连接件与所述衣柜本体的内壁相固连；

所述挂杆的两端部分别设置有封闭的第一条形孔和一端开放的第二条形孔；

所述连接件包括一固定板，所述固定板的一侧面固定一插片，所述固定板的另一侧面沿其对称中心线对称地固定一对定位柱，所述插片沿长度方向的一端包括一凸块；

所述挂杆经第一条形孔与所述凸块相插配，所述衣柜本体的内壁沿竖直方向设有复数个定位孔，所述定位柱的另一端插设于所述定位孔中。

2. 根据权利要求 1 所述的一种挂杆可调式衣柜，其特征在于，该挂杆可调式衣柜还包括至少一个悬杆，所述悬杆沿其中心对称线设置有一倒 U 型的卡槽，所述悬杆经卡槽垂直卡设于所述挂杆上。

3. 根据权利要求 2 所述的一种挂杆可调式衣柜，其特征在于，所述悬杆的两端部分别设置有一挡柱。

4. 根据权利要求 3 所述的一种挂杆可调式衣柜，其特征在于，所述挂杆为中空管状结构，其横截面为椭圆形。

一种挂杆可调式衣柜

技术领域

[0001] 本实用新型涉及一种衣柜，特别涉及一种挂杆可调式的衣柜，属于家具展示领域。

背景技术

[0002] 衣柜是日常生活中必备的生活器材，普遍应用于各个家庭等场合，常见衣柜的挂杆是以焊接或者螺丝锁附等方式固定于衣柜的内壁上，其不可以任意地拆卸和调节高度，当不同大小型号的衣服晾挂在挂杆上时，就会受到一定的限制，不能满足人们对衣柜空间安排的更多需求。

实用新型内容

[0003] 为了解决上述问题，本实用新型提供了一种挂杆可调式衣柜，其不仅可以调节挂杆的高度，而且可以方便地拆卸挂杆，满足人们对衣柜空间安排的更多需求。

[0004] 为达到上述目的，本实用新型的技术方案如下：

[0005] 一种挂杆可调式衣柜，包括衣柜本体、挂杆，所述挂杆水平设置于所述衣柜本体内，其特征在于，所述挂杆的两端分别经一连接件与所述衣柜本体的内壁相固连；

[0006] 所述挂杆的两端部分别设置有封闭的第一条形孔和一端开放的第二条形孔；

[0007] 所述连接件包括一固定板，所述固定板的一侧面固定一插片，所述固定板的另一侧面沿其对称中心线对称地固定一对定位柱，所述插片沿长度方向的一端包括一凸块；

[0008] 所述挂杆经第一条形孔与所述凸块相插配，所述衣柜本体的内壁沿竖直方向设有复数个定位孔，所述定位柱的另一端插设于所述定位孔中。

[0009] 作为本实用新型的优选方案之一，该挂杆可调式衣柜还包括至少一个悬杆，所述悬杆沿其中心对称线设置有一倒 U 型的卡槽，所述悬杆经卡槽垂直卡设于所述挂杆上。

[0010] 作为本实用新型的优选方案之一，所述悬杆的两端部分别设置有一挡柱。

[0011] 作为本实用新型的优选方案之一，所述挂杆为中空管状结构，其横截面为椭圆形。

[0012] 本实用新型提供的一种挂杆可调式衣柜，其利用连接件，不仅能够调节挂杆的高度，而且能够方便地拆卸挂杆，满足人们对衣柜空间安排的更多需求。

附图说明

[0013] 为了更清楚地说明本实用新型实施例中的技术方案，下面将对实施例描述中所需要使用的附图作简单地介绍。

[0014] 图 1 为本实用新型实施例所公开的一种挂杆可调式衣柜的结构示意图；

[0015] 图 2 为本实用新型实施例所公开的连接件的结构示意图；

[0016] 图 3 为本实用新型实施例所公开的挂杆的结构示意图；

[0017] 图 4 为本实用新型实施例所公开的连接件和挂杆组装的结构示意图；

[0018] 图 5 为本实用新型实施例所公开的悬杆的结构示意图。

具体实施方式

[0019] 下面将结合本实用新型实施例中的附图，对本实用新型实施例中的技术方案进行清楚、完整地描述。

[0020] 一种挂杆可调式衣柜，如图 1-4 所示，包括衣柜本体 1、挂杆 2，挂杆 2 水平设置于衣柜本体 1 内，挂杆 2 的两端分别经一连接件 3 与衣柜本体 1 的内壁相固连；挂杆 2 的两端部分别设置有封闭的第一条形孔 2a 和一端开放的第二条形孔 2b；连接件 3 包括一固定板 3a，固定板 3a 的一侧面固定一插片 3b，固定板 3a 的另一侧面沿其对称中心线对称地固定一对定位柱 3c，插片 3b 沿长度方向的一端包括一凸块 3b1；挂杆 2 经第一条形孔 2a 与凸块 3b1 相插配，第二条形孔 2b 与插片 3b 沿长度方向的另一端相配合，插片 3b 对挂杆 2 起到支撑的作用。衣柜本体 1 的内壁沿竖直方向设有复数个定位孔 1a，定位柱 3c 的另一端插设于定位孔 1a 中。

[0021] 参见图 1 及图，该挂杆可调式衣柜还包括至少一个悬杆 4，悬杆 4 沿其中心对称线设置有一倒 U 型的卡槽 4a，悬杆 4 经卡槽 4a 垂直卡设于挂杆 2 上。悬杆 4 的两端部分别设置有一挡柱 4b。

[0022] 参见图 3，挂杆 2 为中空管状结构，其横截面为椭圆形。

[0023] 本实用新型提供的挂杆可调式衣柜，利用连接件 3 的插片 3a 与挂杆 2 的配合，能够方便快捷地安装或拆卸挂杆 2，利用连接件 3 的定位柱 3b 与衣柜本体 1 上的定位孔 1a 的配合，能够方便快捷地调节挂杆的高度，满足了人们对衣柜空间安排的更多需求。

[0024] 对所公开的实施例的上述说明，使本领域专业技术人员能够实现或使用本实用新型。对这些实施例的多种修改对本领域的专业技术人员来说将是显而易见的，本文中所定义的一般原理可以在不脱离本实用新型的精神或范围的情况下，在其它实施例中实现。因此，本实用新型将不会被限制于本文所示的这些实施例，而是要符合与本文所公开的原理和新颖特点相一致的最宽的范围。

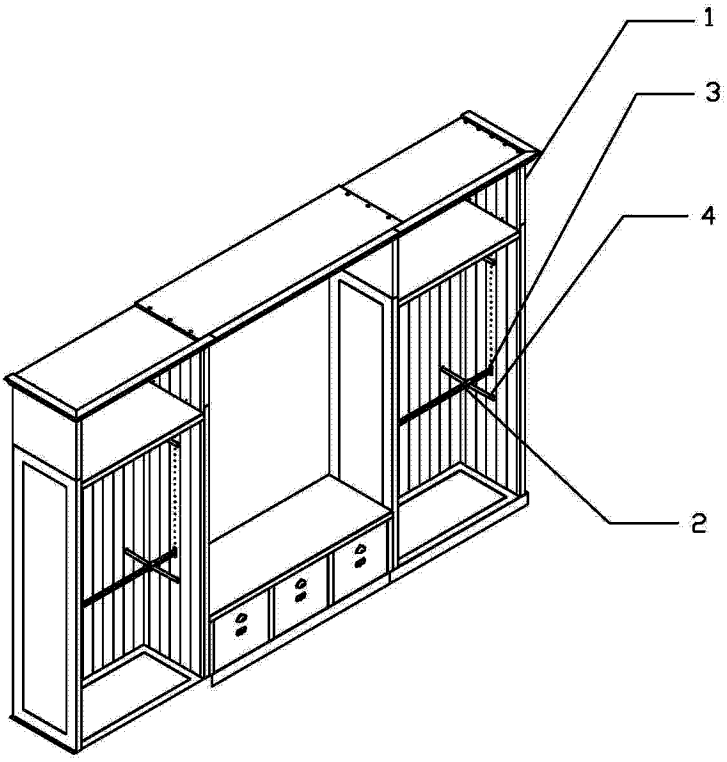

图 1

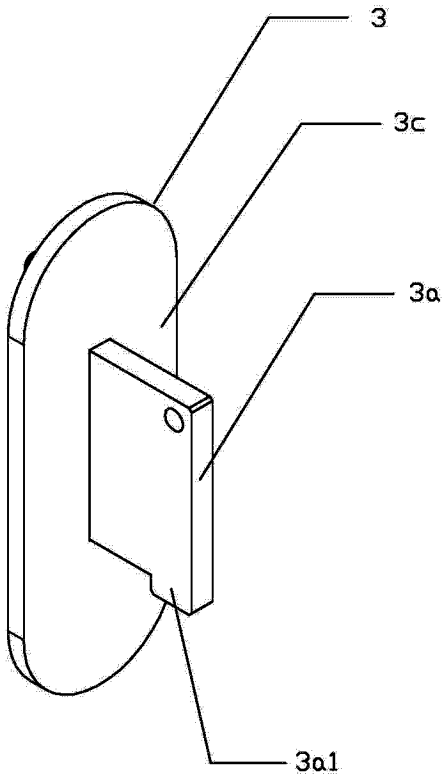

图 2

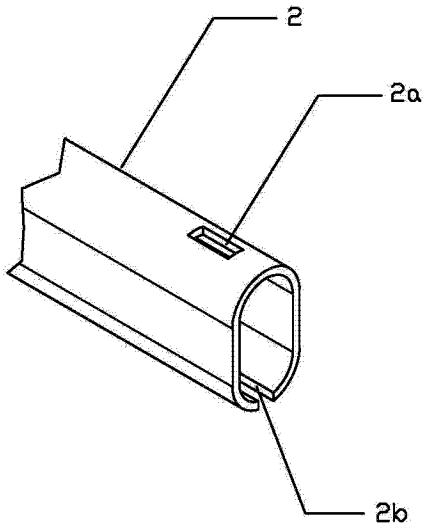

图 3

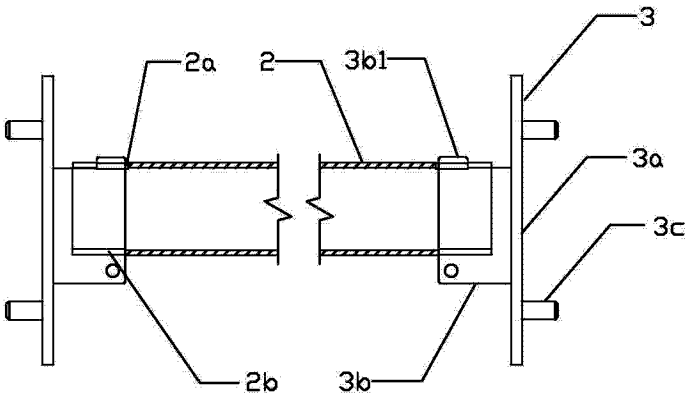

图 4

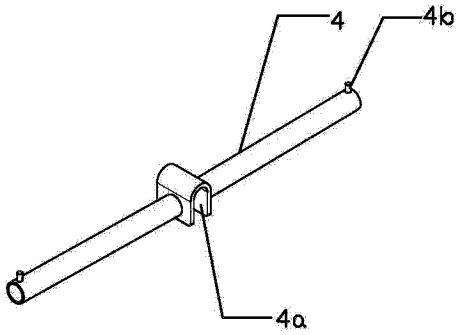

图 5