(19) 대한민국특허청(KR)
(12) 공개특허공보(A)

(51) Int. Cl.[6]
H04N 5/225

(11) 공개번호 특1996-0039861
(43) 공개일자 1996년11월25일

(21) 출원번호 특1996-0013097
(22) 출원일자 1996년04월26일
(30) 우선권주장 95-127460 1995년04월28일 일본(JP)
(71) 출원인 소니 가부시끼가이샤 이데이 노브유끼
일본국 도꾜도 시나가와구 기다시나가와 6쪼메 7방 35고
(72) 발명자 데라시마 다까시
일본국 도꾜도 시나가와구 기다시나가와 6쪼메 7방 35고 소니 가부시끼가이샤 내
(74) 대리인 신관호

*심사청구 : 없음*

**(54) 촬상장치**

*요약*

본 발명의 목적은, 퍼스널컴퓨터 등의 외부기기에 접속하여 사용하는 촬상 장치에 있어서, 전체구성을 간략화하는데 있다.

그 구성은, 외부기기의 버스(BUS)의 클럭(CK2)에서 동작하고, 이 버스(BUS)에 디지탈색신호(DR, DR, DB)를 출력한다.

*대표도*

*도1*

*명세서*

[발명의 명칭]

촬상장치

[도면의 간단한 설명]

제1도는 본 발명의 일실시예에 의한 촬상장치를 나타내는 블럭도이다, 제3도는 제1도의 아날로그 디지탈 변환회로를 나타내는 블럭도이다, 제14도는 종래의 화상처리시스템을 나타내는 블럭도이다.

본 내용은 요부공개 건이므로 전문내용을 수록하지 않았음

*(57) 청구의 범위*

**청구항 1**

촬상면에 형성된 화상을 순차 샘플링하여 촬상결과를 출력하는 촬상소자와, 상기 촬상결과를 적색, 녹색 및 청색의 디지탈색신호로 변환하여 외부기기의 버스에 출력하는 아날로그 디지탈변환수단과를 갖추고, 상기 촬상소자는, 상기 버스의 클럭에 동기한 타이밍으로, 상기 화상을 순차 샘플링하고, 상기 아날로그 디지탈변환수단은, 상기 버스의 클럭에 동기한 타이밍을 기준으로 하여, 상기 디지탈색신호를 생성하는 것을 특징으로 하는 촬상장치.

**청구항 2**

촬상면에 형성된 화상을 순차 샘플링하여 촬상결과를 출력하는 촬상소자와, 상기 촬상결과를 적색, 녹색 및 청색의 디지탈색신호로 변환하여, 외부기기의 버스에 출력하는 아날로그 디지탈변환수단과를 갖추고, 상기 아날로그 디지탈변환수단은, 규정의 기준전원에서 생성되는 기준전압과의 비교효과에 의거해서, 상기 디지탈색신호를 생성하고, 상기 기준전압을 가변하여, 상기 디지탈색신호의 화이트밸런스를 조정할 수 있도록한 것을 특징으로 하는 촬상장치.

**청구항 3**

제1항에 있어서, 상기 아날로그 디지탈변환수단은, 규정의 기준전원에서 생성되는 기준전압과의 비교결과에 의거해서, 상기 디지탈색신호를 생성하고, 상기 기준전압을 가변하여, 상기 디지탈색신호의 화이트

밸런스를 조정할 수 있도록 한 것을 특징으로 하는 촬상장치.

**청구항 4**

제1항에 있어서, 상기 촬상소자는, 표준비디오신호의 수평주사주파수 및 수직주사주파수에 의해, 상기 촬상결과를 출력하는 것을 특징으로 하는 촬상장치.

※ 참고사항 : 최초출원 내용에 의하여 공개하는 것임.

## 도면

### 도면1

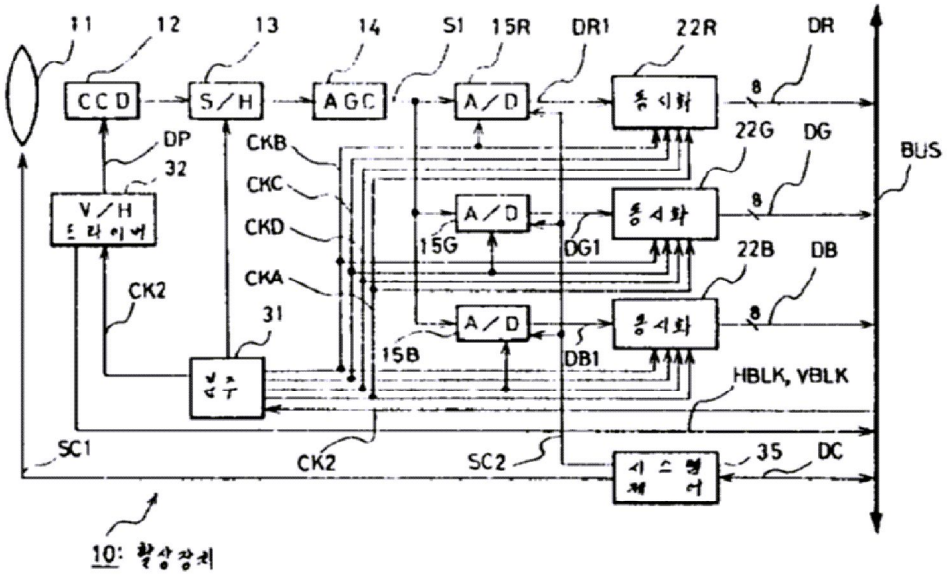


### 도면3

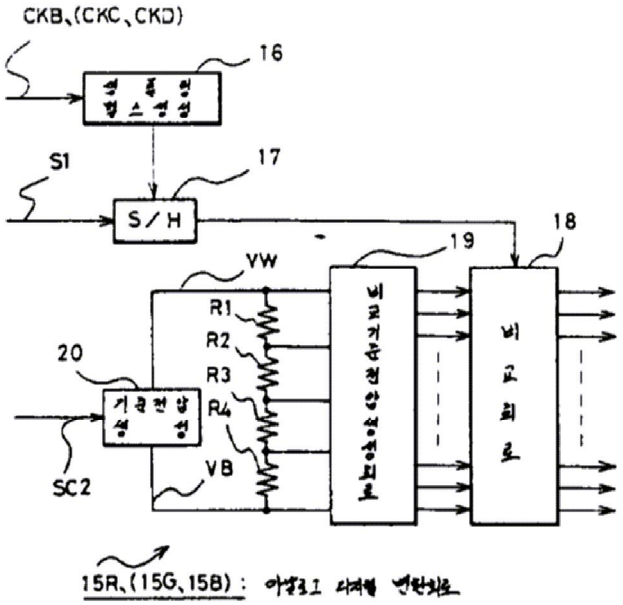

도면14

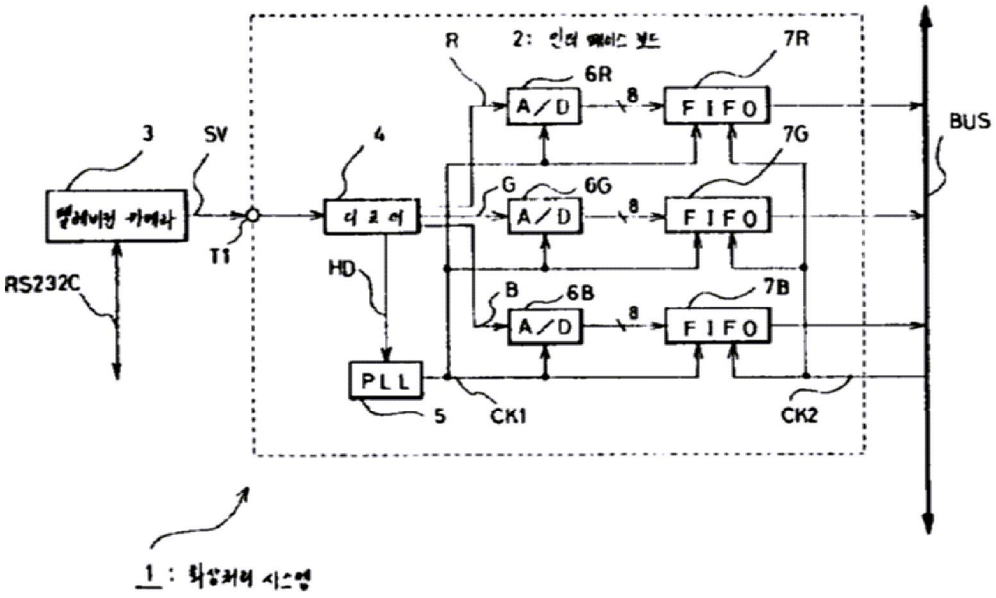


1 : 화상처리 시스템