(19)中华人民共和国国家知识产权局

(12)实用新型专利

(10)授权公告号 CN 201753559 U
(45)授权公告日 2011.03.02

(21)申请号 201020234981.3

(22)申请日 2010.06.12

(73)专利权人 吕道欣
地址 265500 山东省烟台市福山区南山路229号福山第一中学

(72)发明人 吕道欣

(51)Int.Cl.
E05F 15/18(2006.01)

权利要求书 1 页 说明书 1 页 附图 1 页

(54)实用新型名称

一种遥控窗户

(57)摘要

本实用新型是一种遥控窗户，包括窗框(7)和位于窗框(7)内的第一移窗(2)和第二移窗(3)，在窗框(7)两侧的内部分别安装有第一电磁铁(10)和第二地磁铁(5)；在第一移窗(2)的外侧安装有第一铁块(1)，第二移窗(3)的外侧设置有第二铁块(4)；第一电磁铁(10)和第二电磁铁(5)通过导线(6)互相连接，并串联有电源(9)和开关(8)。使用时，通过打开电源开关，电磁铁通电产生磁性，从而吸引移窗一侧的铁块，使其运动并关闭窗户，具有使用方便的特点。

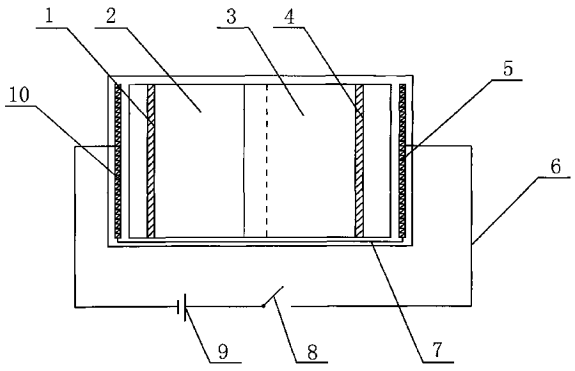

CN 201753559 U

1. 一种遥控窗户，包括窗框 (7) 和位于窗框 (7) 内的第一移窗 (2) 和第二移窗 (3)，其特征在于：在窗框 (7) 两侧的内部分别安装有第一电磁铁 (10) 和第二地磁铁 (5)；在第一移窗 (2) 的外侧安装有第一铁块 (1)，第二移窗 (3) 的外侧设置有第二铁块 (4)；第一电磁铁 (10) 和第二电磁铁 (5) 通过导线 (6) 互相连接，并串联有电源 (9) 和开关 (8)。

一种遥控窗户

（一）、技术领域

[0001] 本实用新型涉及一种窗户，特别涉及一种遥控窗户。

（二）、背景技术

[0002] 为了人们的身心健康，室内空气的流通是必不可少的。因此需要经常开窗以更换新鲜空气，但现有窗户大都是手动关闭的，人们经常在已经躺下后才发现窗户没有关，起身关窗则会造成不便，甚至会受凉感冒。

（三）、实用新型内容

[0003] 本实用新型所要解决的技术问题是，提供一种遥控窗户，可实现遥控关闭窗户，使用方便，以克服现有窗户的缺陷。

[0004] 本实用新型解决上述技术问题所采用的技术方案如下：

[0005] 一种遥控窗户，包括窗框和位于窗框内的第一移窗和第二移窗，其特征在于：在窗框两侧的内部分别安装有第一电磁铁和第二地磁铁；在第一移窗的外侧安装有第一铁块，第二移窗的外侧设置有第二铁块；第一电磁铁和第二电磁铁通过导线互相连接，并串联有电源和开关。

[0006] 本实用新型的积极效果在于：

[0007] 使用时，打开电源开关，电磁铁通电产生磁性，吸引移窗一侧的铁块，使移窗向窗框移动从而关闭窗户，因此实现了遥控关窗，且使用方便。

（四）、附图说明

[0008] 图 1 是本实用新型的结构示意图。

（五）、具体实施方式

[0009] 下面结合附图和实施例进一步说明本实用新型。

[0010] 如图 1 所示，本实用新型包括窗框 7 和位于窗框 7 内的第一移窗 2 和第二移窗 3，在窗框 7 两侧的内部分别安装有第一电磁铁 10 和第二地磁铁 5；在第一移窗 2 的外侧安装有第一铁块 1，第二移窗 3 的外侧设置有第二铁块 4；第一电磁铁 10 和第二电磁铁 5 通过导线 6 互相连接，并串联有电源 9 和开关 8。

[0011] 使用时，打开开关 8，使电源 6 与窗框 7 两侧设置的第一电磁铁 10 和第二电磁铁 5 之间的电路连通，第一移窗 2 上设置的第一铁块 5 和第二移窗 3 上设置的第二铁块 4 的在两侧电磁铁的吸引下，使移窗向两侧窗框 7 移动，从而实现遥控关窗。

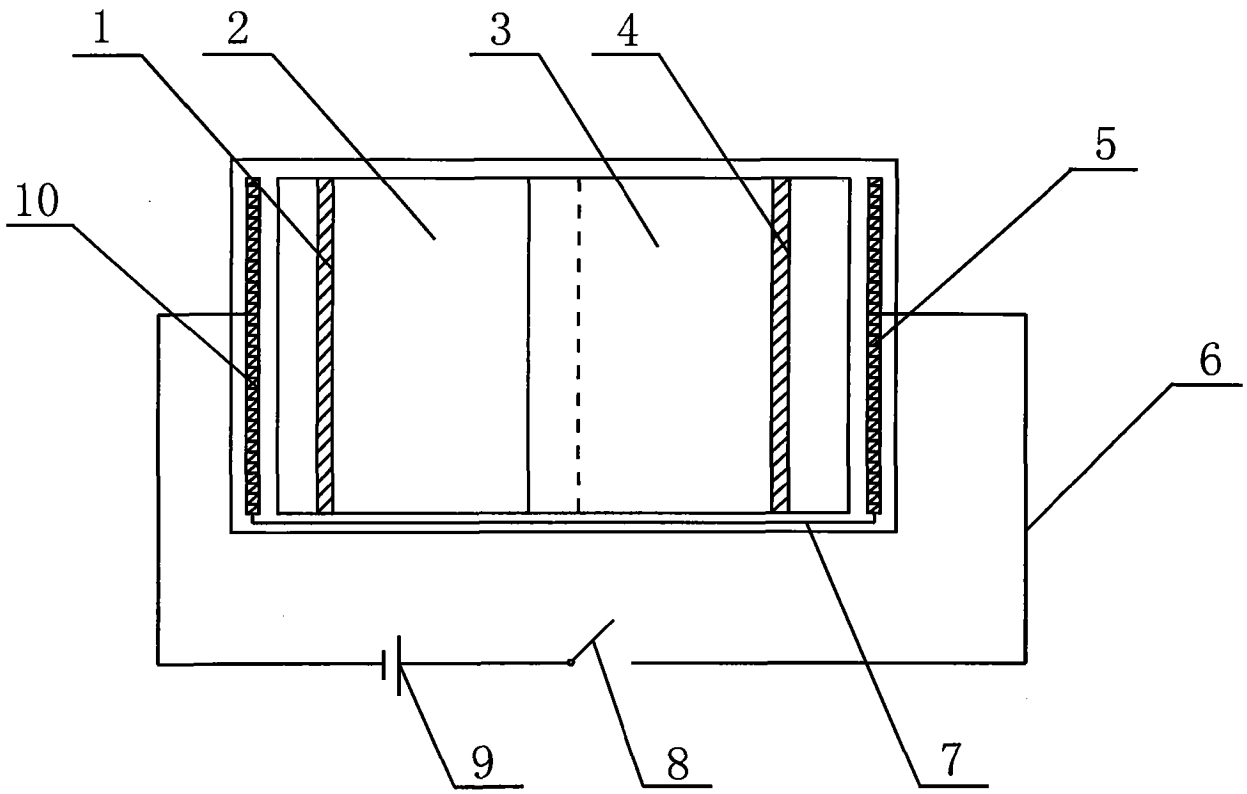

图 1