(19)中华人民共和国国家知识产权局

(12)实用新型专利

(10)授权公告号 CN 208017205 U
(45)授权公告日 2018.10.30

(21)申请号 201720648646.X

(22)申请日 2017.06.06

(73)专利权人 沈阳市雅枫木业有限公司
地址 110000 辽宁省沈阳市于洪区沙岭街道金岭路B区3号(东北家具集散中心)

(72)发明人 毕明云

(74)专利代理机构 北京君泊知识产权代理有限公司 11496
代理人 王程远

(51)Int.Cl.
A47B 83/04(2006.01)

权利要求书1页 说明书2页 附图2页

(54)实用新型名称

隐藏式桌柜

(57)摘要

隐藏式桌柜，本实用新型涉及家具技术领域；它包含柜体、桌体；所述的桌体嵌设在柜体的内部；所述的柜体的内部四角均设有挡板；所述的桌体底部四角的支撑脚分别插设在四个挡板内；所述的桌体的外侧面与柜体的敞口外边缘齐平。其具备柜子的摆放和收藏物件的功能，同时还具备书桌功能，有效增加其适用范围，且减少空间占用率，实用性更强。

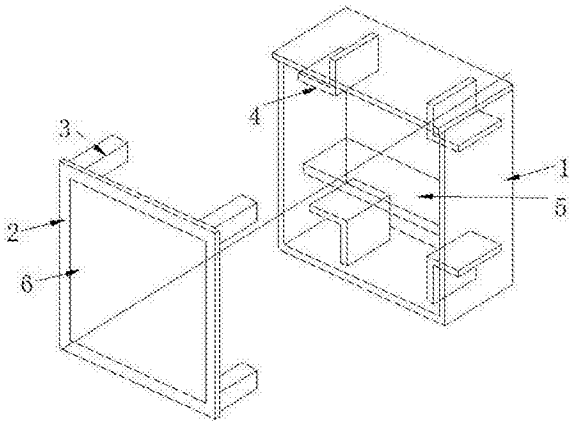

CN 208017205 U

1.隐藏式桌柜，其特征在于：它包含柜体、桌体；所述的桌体嵌设在柜体的内部；所述的柜体的内部四角均设有挡板；所述的桌体底部四角的支撑脚分别插设在四个挡板内；所述的桌体的外侧面与柜体的敞口外边缘齐平；所述的支撑脚与其对应的挡板相切设置；所述的支撑脚的底部以及挡板的内部底板上均设有相互吸设的磁铁层；所述的挡板为直角挡板或者弧形挡板；所述的桌体的上表面设有镜子；所述的柜体的中部设有隔板；所述的柜体的顶板外边缘设有弧形装饰边。

隐藏式桌柜

技术领域

[0001] 本实用新型涉及家具技术领域，具体涉及隐藏式桌柜。

背景技术

[0002] 桌柜是家具产品中普遍存在的一种柜子，其采用抽屉式或者开关门式结构使得柜体得到封闭，但是这种结构的桌柜只能够用来存放或者摆放物件，并不可以当做桌子使用，极大程度上限制了其适用范围，亟待改进。

实用新型内容

[0003] 本实用新型的目的在于针对现有技术的缺陷和不足，提供一种结构简单，设计合理、使用方便的隐藏式桌柜，其具备柜子的摆放和收藏物件的功能，同时还具备书桌功能，有效增加其适用范围，且减少空间占用率，实用性更强。

[0004] 为实现上述目的，本实用新型采用的技术方案是：它包含柜体、桌体；所述的桌体嵌设在柜体的内部；所述的柜体的内部四角均设有挡板；所述的桌体底部四角的支撑脚分别插设在四个挡板内；所述的桌体的外侧面与柜体的敞口外边缘齐平。

[0005] 进一步地，所述的支撑脚与其对应的挡板相切设置。

[0006] 进一步地，所述的挡板为直角挡板或者弧形挡板。

[0007] 进一步地，所述的桌体的上表面设有镜子。

[0008] 进一步地，所述的柜体的中部设有隔板。

[0009] 进一步地，所述的柜体的顶板外边缘设有弧形装饰边。

[0010] 进一步地，所述的支撑脚的底部以及挡板的内部底板上均设有相互吸设的磁铁层。

[0011] 采用上述结构后，本实用新型有益效果为：本实用新型所述的隐藏式桌柜，其具备柜子的摆放和收藏物件的功能，同时还具备书桌功能，有效增加其适用范围，且减少空间占用率，实用性更强，本实用新型具有结构简单，设置合理，制作成本低等优点。

附图说明

[0012] 为了更清楚地说明本实用新型实施例或现有技术中的技术方案，下面将对实施例或现有技术描述中所需要使用的附图作简单地介绍，显而易见地，下面描述中的附图仅仅是本实用新型的一些实施例，对于本领域普通技术人员来讲，在不付出创造性劳动性的前提下，还可以根据这些附图获得其他的附图。

[0013] 图1是本实用新型的结构分解图。

[0014] 图2是本实用新型安装后的主视图。

[0015] 附图标记说明：

[0016] 柜体1、桌体2、支撑脚3、挡板4、隔板5、镜子6、弧形装饰

[0017] 边7、磁铁层8。

具体实施方式

[0018] 下面结合附图对本实用新型作进一步的说明。

[0019] 参看如图1和图2所示，本具体实施方式采用的技术方案是：它包含柜体1、桌体2；所述的桌体2嵌设在柜体1的内部；所述的柜体1的内部四角均设有挡板4，挡板4由两块相同的木板利用胶相互垂直连接而成，两块木板的另一侧与柜体1相互垂直的两面利用胶连接固定；所述的桌体2底部四角的支撑脚3分别插设在四个挡板4内；所述的桌体2的外侧面与柜体1的敞口外边缘齐平。

[0020] 进一步地，所述的支撑脚3与其对应的挡板4相切设置。

[0021] 进一步地，所述的挡板4为直角挡板或者弧形挡板。

[0022] 进一步地，所述的桌体2的上表面设有镜子6。

[0023] 进一步地，所述的柜体1的中部设有隔板5。

[0024] 进一步地，所述的柜体1的顶板外边缘设有弧形装饰边7。

[0025] 进一步地，所述的支撑脚3的底部以及挡板4的内部底板上均设有相互吸设的磁铁层8。

[0026] 本具体实施方式的工作原理：将桌体2嵌设在柜体1的内部，既能够是的柜体2添加书桌的功能，同时还能够有效减少空间占用率，当需要使用桌子时，可以将桌体2从柜体1内取出放平即可，此时柜体1内部空间以及挡板4上可以摆放各种装饰摆件，当不需要桌子功能时，可以将桌体2重新嵌入柜体1内，此时柜体1内的摆件无需取出，桌体2的四个支撑脚3嵌入柜体1四角的挡板4内，桌体2的桌面与柜体1内部形成一个空间，用于容置摆件。

[0027] 采用上述结构后，本具体实施方式有益效果为：本具体实施方式所述的隐藏式桌柜，其具备柜子的摆放和收藏物件的功能，同时还具备书桌功能，有效增加其适用范围，且减少空间占用率，实用性更强，本实用新型具有结构简单，设置合理，制作成本低等优点。

[0028] 以上所述，仅用以说明本实用新型的技术方案而非限制，本领域普通技术人员对本实用新型的技术方案所做的其它修改或者等同替换，只要不脱离本实用新型技术方案的精神和范围，均应涵盖在本实用新型的权利要求范围当中。

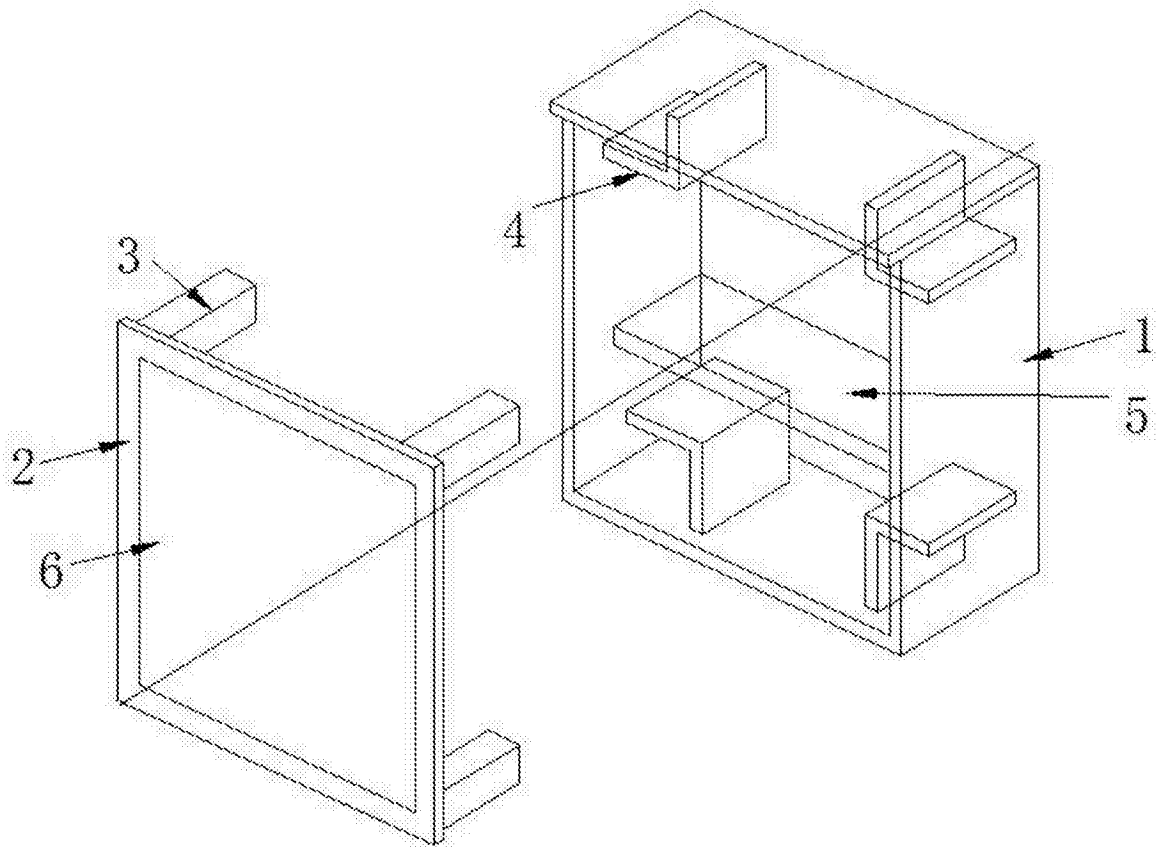

图1

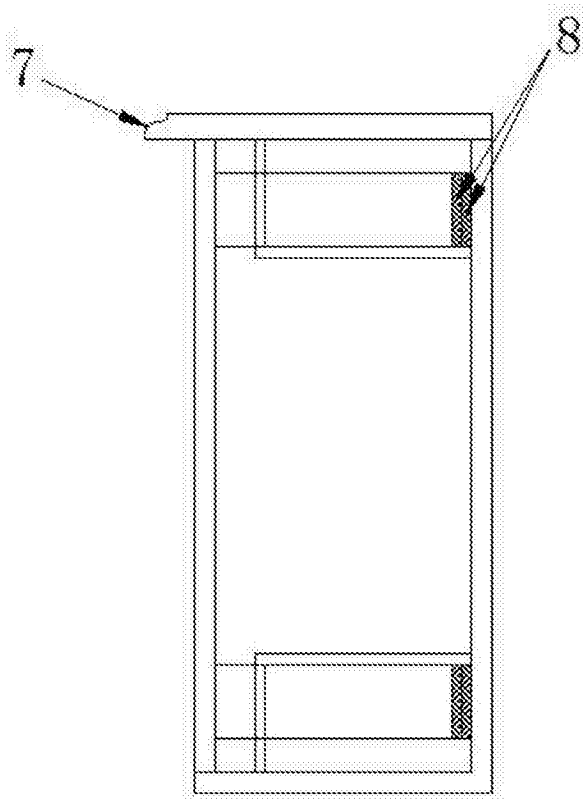

图2