(19)中华人民共和国国家知识产权局

(12)实用新型专利

(10)授权公告号 CN 201570952 U
(45)授权公告日 2010.09.01

(21)申请号 200920251774.6

(22)申请日 2009.12.17

(73)专利权人 天津荣程联合钢铁集团有限公司
地址 300352 天津市津南区葛沽镇冶金工业园区

(72)发明人 孟令久 郭计英

(74)专利代理机构 天津市三利专利商标代理有限公司 12107
代理人 李世萱

(51)Int.Cl.
H02K 15/00(2006.01)

(ESM)同样的发明创造已同日申请发明专利

权利要求书 1 页 说明书 1 页 附图 1 页

(54)实用新型名称

电机滑环车削装置

(57)摘要

本实用新型公开了一种电机滑环车削装置。本实用新型通过下述技术方案予以实现，包括底座和电机轴，所述底座通过螺栓固定车刀架，车刀架设置切削刀具，所述切削刀具的刃与滑环中心线重合；所述电机轴端通过夹具固定十字搬手。本实用新型利用设备基础，安装车刀架，旋转十字搬手进行现场修复，维修时间短，能够保证正常生产，同时可节约大笔的修理费用。

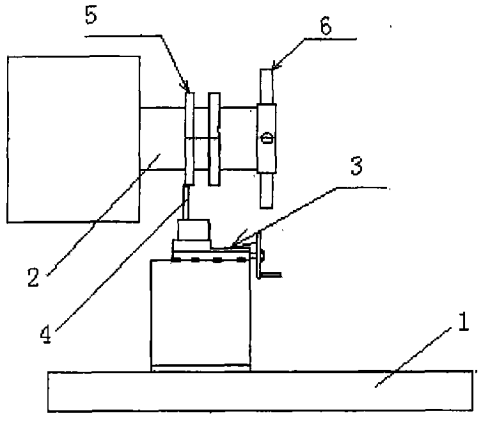

CN 201570952 U

1. 一种电机滑环车削装置，包括底座和电机轴，其特征是，所述底座通过螺栓固定车刀架，车刀架设置切削刀具，所述切削刀具的刃与滑环中心线重合；所述电机轴端通过夹具固定十字搬手。

电机滑环车削装置

技术领域

[0001] 本实用新型涉及大吨位电机设备领域，更具体地说，是涉及一种电机滑环车削装置。

背景技术

[0002] 电机滑环和碳刷摩擦，由于电流的波动引起的火花极易损坏电机滑环，使滑环表面产生点坑，电机不能正常运转。尤其是大吨位电机，拆装不方便维修费用高，维修时间长，影响到正常生产。

实用新型内容

[0003] 本实用新型所要解决的技术问题是，克服现有技术中存在的不足，提供一种电机滑环车削装置。

[0004] 本实用新型电机滑环车削装置，通过下述技术方案予以实现，包括底座和电机轴，其特征是，所述底座通过螺栓固定车刀架，车刀架设置切削刀具，所述切削刀具的刃与滑环中心线重合；所述电机轴端通过夹具固定十字搬手。

[0005] 本实用新型利用设备基础，安装车刀架，旋转十字搬手进行现场修复，维修时间短，能够保证正常生产，同时可节约大笔的修理费用。

附图说明

[0006] 图 1 是本实用新型结构示意图。

具体实施方式

[0007] 下面结合附图对本实用新型做进一步描述。

[0008] 如图 1 所示，包括底座 1 和电机轴 2，所述底座通过螺栓固定车刀架 3，槽钢制作车刀架，车刀架设置切削刀具，所述切削刀具 4 的刃与滑环 5 中心线重合；所述电机轴端通过夹具固定十字搬手 6，十字搬手形状同舵轮。

[0009] 用外力转动十字搬手使电机转子转动，车工利用车刀架的切削刀具进行加工。

[0010] 上面所述的实施例仅仅是对本实用新型优选实施方式进行描述，并非对本实用新型的构思和范围进行限定，在不脱离本实用新型设计思想的前提下，本领域中普通工程技术人员对本实用新型的技术方案作出的各种变形和改进，均应属于本实用新型的保护范围。

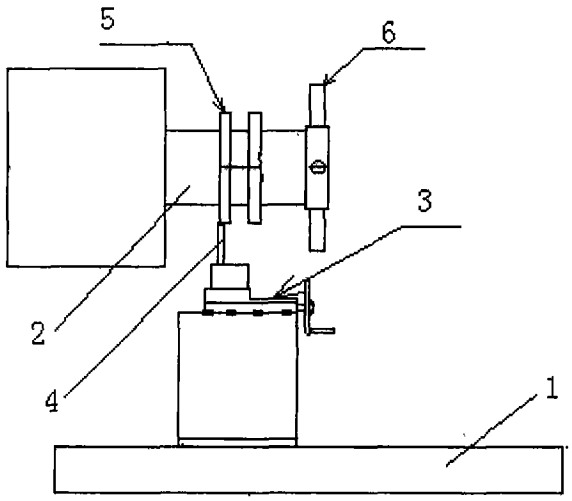

图 1