(19)国家知识产权局

(12)实用新型专利

(10)授权公告号 CN 219557757 U
(45)授权公告日 2023.08.22

(21)申请号 202320322873.9

(22)申请日 2023.02.27

(73)专利权人 吉林大学第一医院
地址 130000 吉林省长春市新民大街1号

(72)发明人 丁宁 董冰 杨旭

(74)专利代理机构 深圳市创富知识产权代理有限公司 44367
专利代理师 李秀丽 余文

(51)Int.Cl.
A61F 7/00(2006.01)
A61H 23/02(2006.01)

权利要求书1页 说明书3页 附图5页

(54)实用新型名称

一种血管术后护理带

(57)摘要

本实用新型涉及医疗辅助护理技术领域，更确切地说涉及一种血管术后护理带，至少包括一个弹力带，弹力带表面设有按摩组件，按摩组件通过与弹力带活动连接带动按摩点进行横向移动，弹力带两侧设有夹持组件，夹持组件对弹力带两侧提供支撑点，弹力带通过夹持组件形成的两个支撑点与病床连接，夹持组件通过改变支撑点的水平高度带动按摩组件进行竖向移动，夹持组件还可改变支撑点的角度，适用于不同病床；通过弹力带使按摩组件贴合患者胸部，避免挤压力对患者身体造成伤害，通过按摩组件对患者胸口进行按摩，减少患者身体的不适，提高患者的恢复速度，再通过夹持组件带动按摩组件竖向移动，使按摩组件可进行多方位调节。

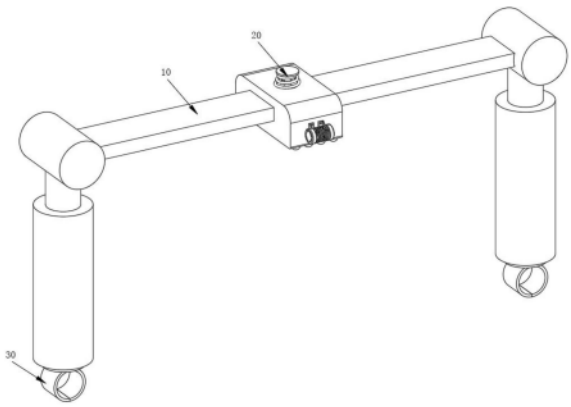

CN 219557757 U

1.一种血管术后护理带,其特征在于:至少包括一个弹力带(10),所述弹力带(10)表面设有按摩组件(20),所述按摩组件(20)用于患者胸口形成按摩点,所述按摩组件(20)通过与弹力带(10)活动连接带动按摩点进行横向移动,所述弹力带(10)两侧设有夹持组件(30),所述夹持组件(30)对弹力带(10)两侧提供支撑点,所述弹力带(10)通过夹持组件(30)形成的两个支撑点与病床连接,所述夹持组件(30)通过改变支撑点的水平高度带动按摩组件(20)进行竖向移动,所述夹持组件(30)还可改变支撑点的角度,适用于不同病床。

2.如权利要求1所述的血管术后护理带,其特征在于:所述按摩组件(20)至少包括连接架(21),所述连接架(21)与弹力带(10)滑动连接,所述连接架(21)内部设有保温袋(22),所述连接架(21)内部设有加热板(23),所述加热板(23)贴合保温袋(22)。

3.如权利要求2所述的血管术后护理带,其特征在于:所述连接架(21)底部设有若干个按摩块(24),所述连接架(21)表面设有震动电机(25),所述连接架(21)顶部安装有第一弹性件(26),所述第一弹性件(26)另一端连接有压块(27)。

4.如权利要求1所述的血管术后护理带,其特征在于:所述夹持组件(30)至少包括两个连接杆(31),两个所述连接杆(31)分别处于弹力带(10)左右两侧,所述连接杆(31)底部滑动连接有固定杆(32),所述固定杆(32)底部转动连接有连接盘(33)。

5.如权利要求4所述的血管术后护理带,其特征在于:所述连接盘(33)内部滑动连接有两个夹持架(34),所述夹持架(34)内部安装有第二弹性件(35),所述夹持架(34)内部安装有第三弹性件(36),所述第三弹性件(36)的另一端连接有限位块(37),限位块(37)与夹持架(34)插接。

一种血管术后护理带

技术领域

[0001] 本实用新型涉及医疗辅助护理技术领域,更确切地说涉及一种血管术后护理带。

背景技术

[0002] 目前,心血管外科手术后,患者都需要经历一个较长的恢复期,在恢复期的初期患者的刀口处会时常产生疼痛感,并且在将缝合的线抽出后伤口会产生一种麻痒的感觉,虽然这两种感觉都属于手术后的正常现象,但还是会使患者感觉很难受,根据临床调查,在患者出现疼痛或麻痒时,对伤口处进行热敷、冷敷或按摩会减轻患者的不适感。

[0003] 针对血管术后护理来说,现有技术就有很多,例如:

[0004] 中国专利公开号CN210673544U公开了一种心血管外科术后护理舒缓装置,包括护理装置,所述护理装置的顶部设置有冷水袋,所述冷水袋的顶部沿水平横向设置有多个按摩凸点,所述冷水袋的底部固定安装有震动器,所述震动器的底部固定连接有隔热板,所述隔热板的底部固定安装有加热器,所述加热器的底部固定连接有导热板,所述导热板的底部固定粘接有导热软垫;本实用新型心血管外科术后护理舒缓装置,通过将热敷、冷敷和震动按摩等功能集成为一体,使医护人员或家属使用起来更加方便,同时利用弹力固定带将该装置更好的固定在患者的伤口处,无需人工手持,解决了人工手持费时费力和功能不齐全的问题。

[0005] 由此可知,上述护理装置通过弹力固定带固定在患者的伤口处,便于解决人工手持费时费力的问题,但上述护理装置在将弹力带固定在患者胸前时,有的患者体型较大,弹力带产生的拉扯力会对患者身体进行挤压,导致患者病情加重,而且不便于调整按摩位置。

[0006] 鉴于此,本实用新型提供了一种血管术后护理带。

实用新型内容

[0007] 本实用新型之目的在于解决上述缺点,并提供一种能够在患者胸口前形成便于移动按摩点的血管术后护理带。

[0008] 使用弹力带对按摩组件支撑,并在患者胸口前设置可调节的按摩组件,此时患者在按摩过程中按摩组件贴合患者胸口避免患者身体被挤压,同时按摩组件在运行过程中夹持组件辅助按摩点可以多方位调节。

[0009] 因此本实用新型提供了一种血管术后护理带,其至少包括一个弹力带,所述弹力带表面设有按摩组件,所述按摩组件用于患者胸口形成按摩点,所述按摩组件通过与弹力带活动连接带动按摩点进行横向移动,所述弹力带两侧设有夹持组件,所述夹持组件对弹力带两侧提供支撑点,所述弹力带通过夹持组件形成的两个支撑点与病床连接,所述夹持组件通过改变支撑点的水平高度带动按摩组件进行竖向移动,所述夹持组件还可改变支撑点的角度,适用于不同病床。

[0010] 作为本技术方案的进一步改进,所述按摩组件至少包括连接架,所述连接架与弹力带滑动连接,所述连接架内部设有保温袋,所述连接架内部设有加热板,所述加热板贴合

保温袋。

[0011] 作为本技术方案的进一步改进，所述连接架底部设有若干个按摩块，所述连接架表面设有震动电机，所述连接架顶部安装有第一弹性件，所述第一弹性件另一端连接有压块。

[0012] 作为本技术方案的进一步改进，所述夹持组件至少包括两个连接杆，两个所述连接杆分别处于弹力带左右两侧，所述连接杆底部滑动连接有固定杆，所述固定杆底部转动连接有连接盘。

[0013] 作为本技术方案的进一步改进，所述连接盘内部滑动连接有两个夹持架，所述夹持架内部安装有第二弹性件，所述夹持架内部安装有第三弹性件，所述第三弹性件的另一端连接有限位块，限位块与夹持架插接。

[0014] 与现有技术相比，本实用新型的有益效果：

[0015] 该血管术后护理带中，通过弹力带使按摩组件贴合患者胸部，避免挤压力对患者身体造成伤害，通过按摩组件对患者胸口进行按摩，减少患者身体的不适，提高患者的恢复速度，再通过夹持组件带动按摩组件竖向移动，使按摩组件可进行多方位调节。

附图说明

[0016] 下面，参考附图，以示例的方式更详细地描述本实用新型，附图中：

[0017] 图1为本实用新型的弹力带示意图；

[0018] 图2为本实用新型的连接杆示意图；

[0019] 图3为本实用新型的夹持架示意图；

[0020] 图4为本实用新型的限位块示意图；

[0021] 图5为本实用新型的连接架示意图。

[0022] 图中各个标号意义为：

[0023] 10、弹力带；

[0024] 20、按摩组件；21、连接架；22、保温袋；23、加热板；24、按摩块；25、震动电机；26、第一弹性件；27、压块；

[0025] 30、夹持组件；31、连接杆；32、固定杆；33、连接盘；34、夹持架；35、第二弹性件；36、第三弹性件；37、限位块。

具体实施方式

[0026] 护理装置通过弹力固定带固定在患者的伤口处，便于解决人工手持费时费力的问题，但护理装置在将弹力带固定在患者胸前时，有的患者体型较大，弹力带产生的拉扯力会对患者身体进行挤压，导致患者病情加重，而且不便于调整按摩位置。

[0027] 如图1-5所示，该装置至少包括一个弹力带10，弹力带10表面设有按摩组件20，按摩组件20用于患者胸口形成按摩点，按摩组件20通过与弹力带10活动连接带动按摩点进行横向移动，弹力带10两侧设有夹持组件30，夹持组件30对弹力带10两侧提供支撑点，弹力带10通过夹持组件30形成的两个支撑点与病床连接，夹持组件30通过改变支撑点的水平高度带动按摩组件20进行竖向移动，夹持组件30还可改变支撑点的角度，适用于不同病床；

[0028] 而本实施例改进之处在于：通过弹力带10使按摩组件20贴合患者胸部，避免挤压

力对患者身体造成伤害，通过按摩组件20对患者胸口进行按摩，同时还可以热敷，减少患者身体的不适，通过按摩组件20与弹力带10活动连接，使按摩组件20便于对患者肢体不同位置进行按摩，再通过夹持组件30带动按摩组件20竖向移动，使本装置适用于不同体型的患者；

[0029] 按摩组件20至少包括连接架21，连接架21与弹力带10滑动连接，连接架21内部设有保温袋22，连接架21内部设有加热板23，加热板23贴合保温袋22，加热板23对保温袋22加热，实现对患者热敷，连接架21底部设有若干个按摩块24，连接架21表面设有震动电机25，连接架21顶部安装有第一弹性件26，第一弹性件26另一端连接有压块27，通过压块27对连接架21的横向角度固定，避免本装置使用过程中出现偏移；

[0030] 夹持组件30至少包括两个连接杆31，两个连接杆31分别处于弹力带10左右两侧，连接杆31底部滑动连接有固定杆32，固定杆32底部转动连接有连接盘33，连接盘33内部滑动连接有两个夹持架34，夹持架34内部安装有第二弹性件35，第二弹性件35的左右两端分别连接两个夹持架34，使其相互贴合，夹持架34内部安装有第三弹性件36，第三弹性件36的另一端连接有限位块37，限位块37与夹持架34插接，提高本装置使用的稳定性。

[0031] 综上所示，本方案的工作原理如下：当需要对患者身体进行按摩时，首先将夹持架34拉动，使病床支撑杆处于夹持架34内部，之后第二弹性件35产生弹力使两个夹持架34相互贴合，然后将限位块37拉动，使其与夹持架34贴合，同时第三弹性件36产生弹力拉动限位块37，使限位块37贴合夹持架34，从而使两个夹持架34固定，之后根据患者体型将连接杆31在固定杆32内部滑动，连接杆31滑动使弹力带10贴合于患者肢体处，之后再根据患者不适位置，向上拽动压块27，同时将连接架21滑动在弹力带10表面滑动，使连接架21底部贴合患者不适处，之后松开压块27，同时第一弹性件26产生弹力使压块27对弹力带10挤压，使连接架21的位置固定，然后将加热板23和震动电机25启动使其工作，加热板23工作对保温袋22进行加热，保温袋22对患者伤处进行热敷，震动电机25工作使按摩块24振动，从而对患者伤处进行按摩。

[0032] 以上显示和描述了本实用新型的基本原理、主要特征和本实用新型的优点。本行业的技术人员应该了解，本实用新型不受上述实施例的限制，上述实施例和说明书中描述的仅为本实用新型的优选例，并不用来限制本实用新型，在不脱离本实用新型精神和范围的前提下，本实用新型还会有各种变化和改进，这些变化和改进都落入要求保护的本实用新型范围内。本实用新型要求保护范围由所附的权利要求书及其等效物界定。

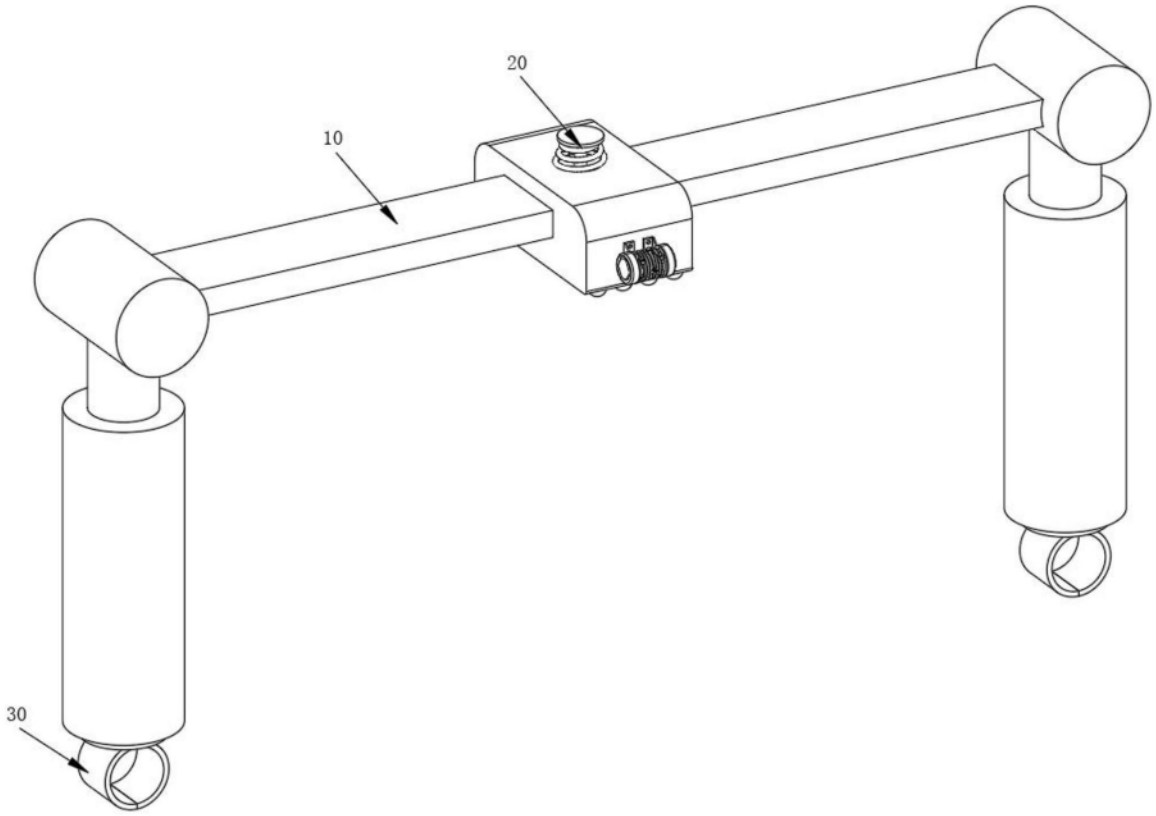

图1

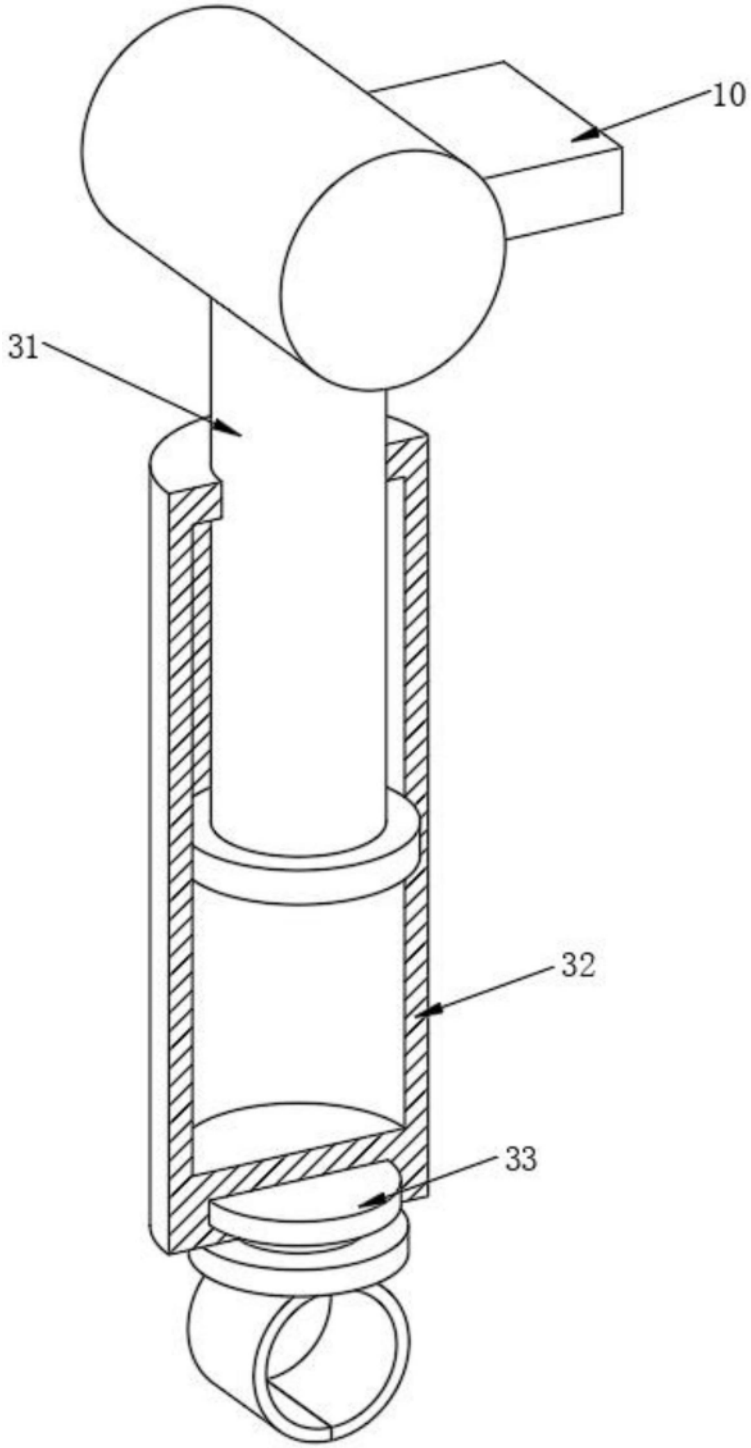

图2

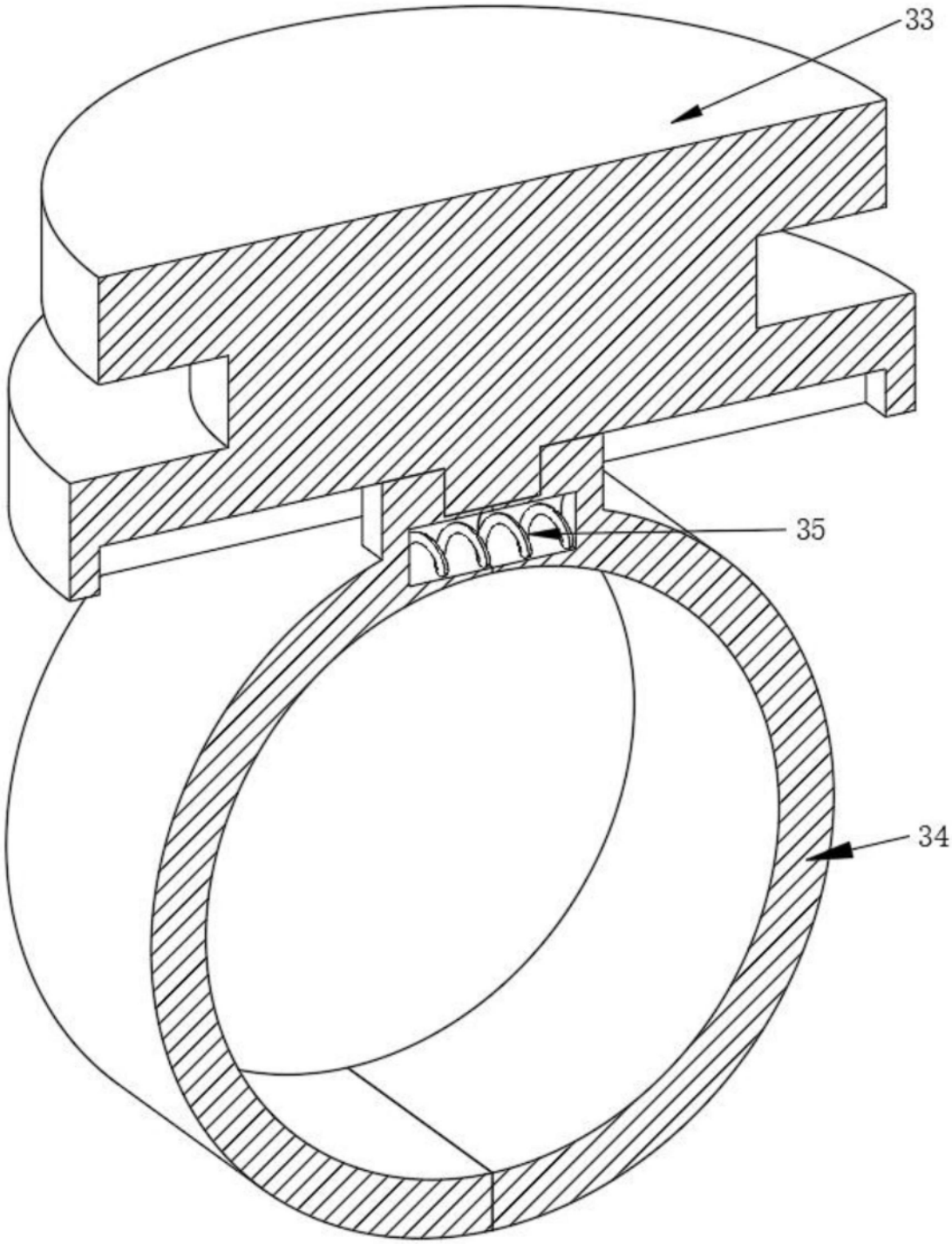

图3

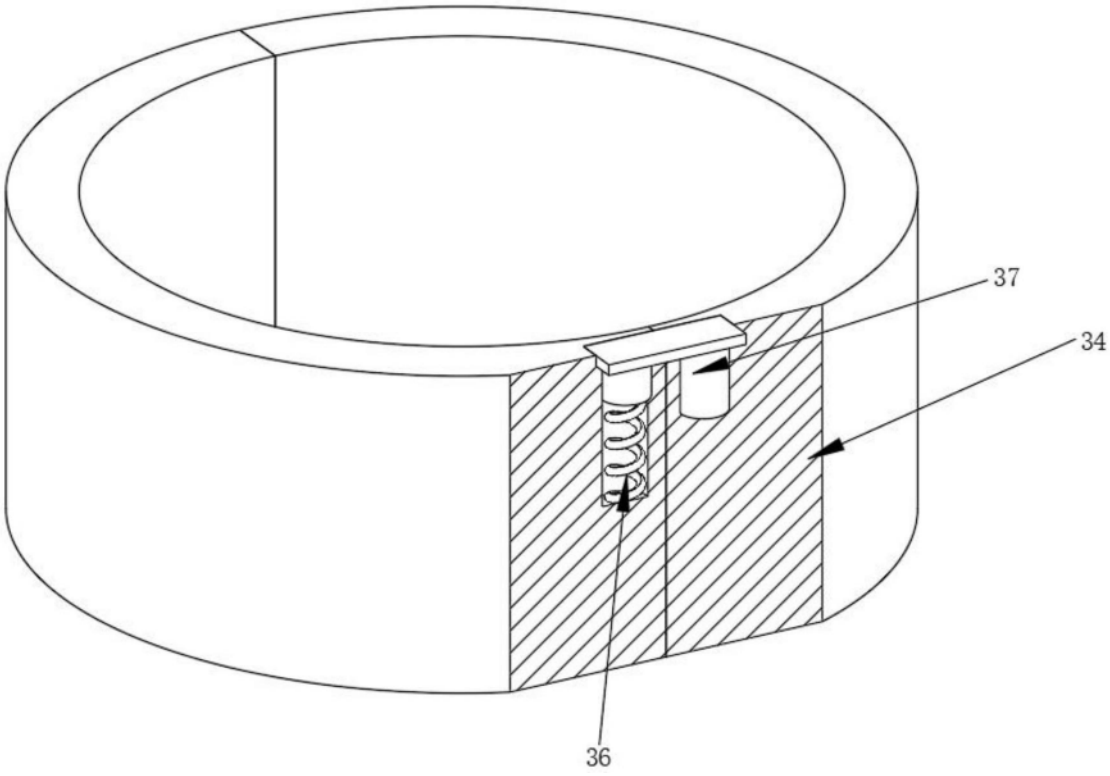

图4

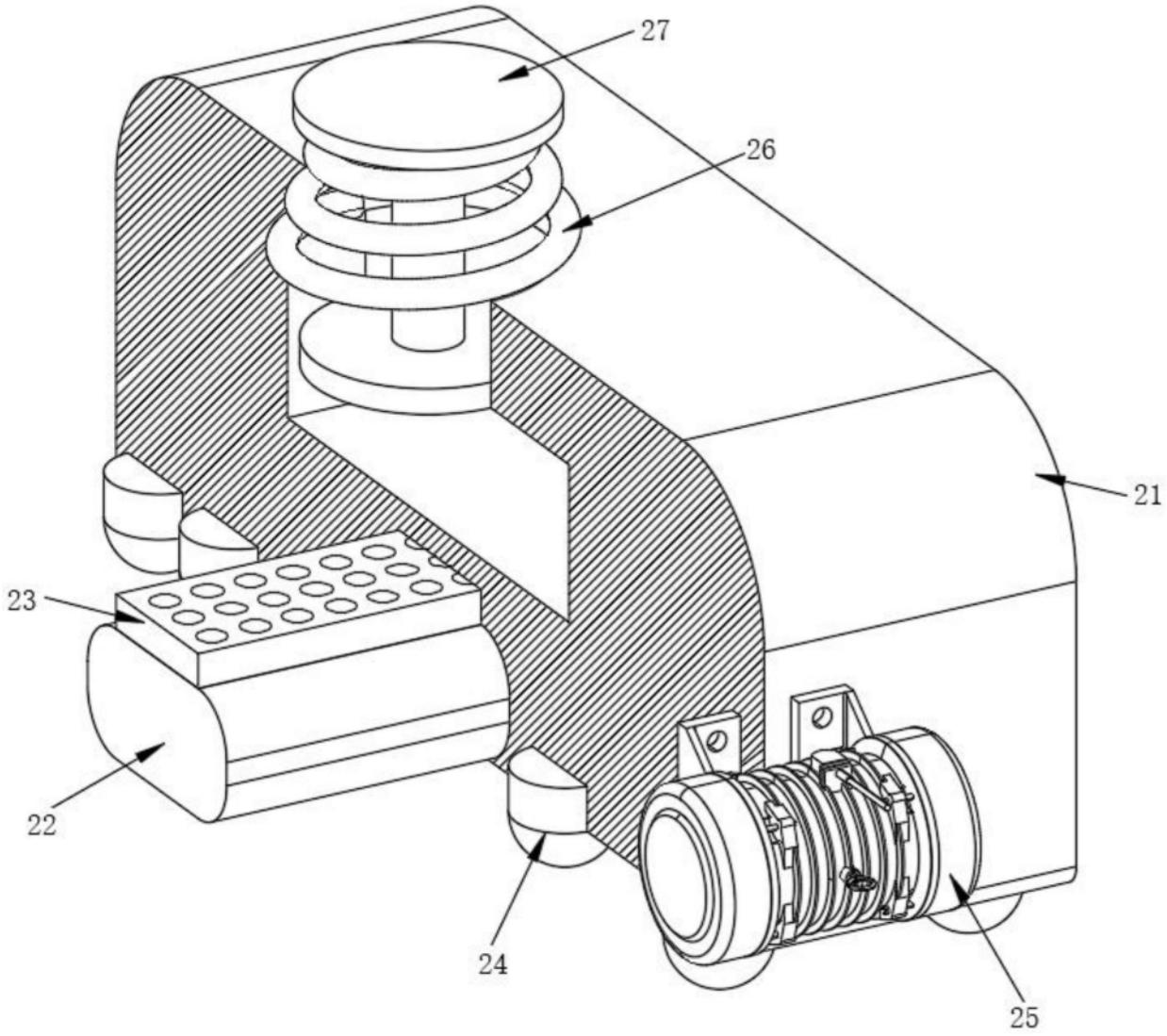

图5