(19)国家知识产权局

(12)实用新型专利

(10)授权公告号 CN 221888614 U
(45)授权公告日 2024.10.25

(21)申请号 202420472793.6

(22)申请日 2024.03.11

(73)专利权人 杭州市临平区中医院
地址 311106 浙江省杭州市临平区塘栖镇运成街101号

(72)发明人 行珊珊

(74)专利代理机构 深圳市励知致远知识产权代理有限公司 44795
专利代理师 钭飒飒

(51)Int.Cl.
A61G 7/075(2006.01)
A61F 5/37(2006.01)

权利要求书1页 说明书4页 附图4页

(54)实用新型名称

一种上肢抬高固定垫

(57)摘要

本实用新型提供了一种上肢抬高固定垫,属于医疗器械技术领域。该种上肢抬高固定垫,包括底板,底板的两侧两端均安装有支撑机构,底板的顶端四角均安装有立柱,立柱的顶端安装有垫体,垫体的顶端一侧开设有肘部放置槽,垫体的顶端另一侧设有约束手套,约束手套的顶端三侧均粘接有约束带,约束带的外侧套设有连接环,连接环的外侧套装有连接带,连接带的一端和垫体的外侧固定连接,垫体的顶端另一侧向肘部放置槽处倾斜,本实用新型能有效解决I CU有些水肿病人上肢手掌肿胀,无合适的配套产品使用,导致实用性差的问题,并有针对性的进行护理,可以抬高上肢和固定上肢,降低患者上肢肿胀发生率,提高患者舒适度,具有较高的实用价值。

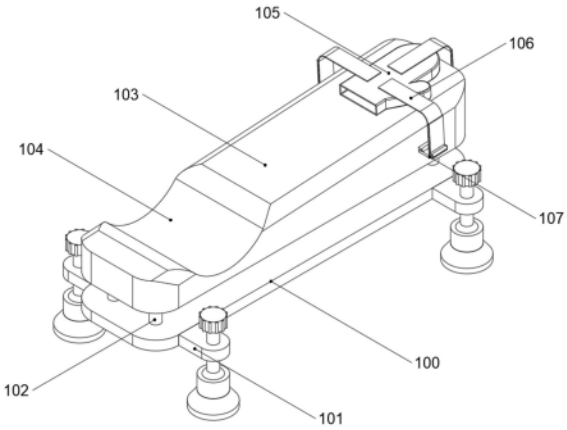

CN 221888614 U

1.一种上肢抬高固定垫,其特征在于,包括底板(100),所述底板(100)的两侧两端均安装有支撑机构(101),所述底板(100)的顶端四角均安装有立柱(102),所述立柱(102)的顶端安装有垫体(103),所述垫体(103)的顶端一侧开设有肘部放置槽(104),所述垫体(103)的顶端另一侧设有约束手套(105),所述约束手套(105)的顶端三侧均粘接有约束带(106),所述约束带(106)的外侧套设有连接环(107),所述连接环(107)的外侧套装有连接带(108),所述连接带(108)的一端和垫体(103)的外侧固定连接,所述垫体(103)的顶端另一侧向肘部放置槽(104)处倾斜。

2.根据权利要求1所述的一种上肢抬高固定垫,其特征在于,所述约束带(106)的一侧中部设有魔术贴母贴(10601),所述约束带(106)的一侧一端设有魔术贴子贴(10602),所述魔术贴母贴(10601)和魔术贴子贴(10602)粘接。

3.根据权利要求1所述的一种上肢抬高固定垫,其特征在于,所述垫体(103)的外侧套设有棉布套(10301),所述垫体(103)为医用泡沫材质。

4.根据权利要求1所述的一种上肢抬高固定垫,其特征在于,所述支撑机构(101)包括螺纹座(10101),所述螺纹座(10101)的内侧安装有螺纹杆(10102),所述螺纹杆(10102)的底端安装有万向球(10104),所述万向球(10104)的外侧套装有球座(10105),所述球座(10105)的底端安装有支撑座(10106)。

5.根据权利要求4所述的一种上肢抬高固定垫,其特征在于,所述支撑座(10106)的底端设有防滑纹理。

6.根据权利要求4所述的一种上肢抬高固定垫,其特征在于,所述螺纹杆(10102)的顶端安装有调节旋钮(10103),所述调节旋钮(10103)的外侧设有防滑凸起。

7.根据权利要求1所述的一种上肢抬高固定垫,其特征在于,所述肘部放置槽(104)为“U”形样式。

一种上肢抬高固定垫

技术领域

[0001] 本实用新型涉及医疗器械技术领域,具体而言,涉及一种上肢抬高固定垫。

背景技术

[0002] 目前,肢体抬高垫在患者四肢创伤或术后运用十分广泛,可分为上肢抬高垫和下肢抬高垫,但其原理是相同的,即运用抬高垫和肢体之间形成的高度差,进而促进肢体末梢的血液回流,I CU有些水肿病人上肢手掌很肿,这样可以消肿,从而预防肢体过度充血而发生肿胀。

[0003] 基于上述,本人发现存在以下问题:现有的上肢抬高垫角度和尺寸调节范围较小,不能通用于上肢抬高,且上肢放置后无法固定,ICU部分患者由于病痛配合度低,导致实用性较差。

[0004] 于是,有鉴于此,针对现有的结构及缺失予以研究改良,提供一种上肢抬高固定垫,以期达到具有更加实用价值性的目的。

实用新型内容

[0005] 为了弥补以上不足,本实用新型提供了一种上肢抬高固定垫。

[0006] 本实用新型是这样实现的:

[0007] 一种上肢抬高固定垫,包括底板,所述底板的两侧两端均安装有支撑机构,所述底板的顶端四角均安装有立柱,所述立柱的顶端安装有垫体,所述垫体的顶端一侧开设有肘部放置槽,所述垫体的顶端另一侧设有约束手套,所述约束手套的顶端三侧均粘接有约束带,所述约束带的外侧套设有连接环,所述连接环的外侧套装有连接带,所述连接带的一端和垫体的外侧固定连接,所述垫体的顶端另一侧向肘部放置槽处倾斜。

[0008] 进一步的,所述约束带的一侧中部设有魔术贴母贴,所述约束带的一侧一端设有魔术贴子贴,所述魔术贴母贴和魔术贴子贴粘接。

[0009] 进一步的,所述垫体的外侧套设有棉布套,所述垫体为医用泡沫材质。

[0010] 采用上述进一步方案的有益效果是,通过垫体的外侧套设有棉布套,提高垫体的亲肤性。

[0011] 进一步的,所述支撑机构包括螺纹座,所述螺纹座的内侧安装有螺纹杆,所述螺纹杆的底端安装有万向球,所述万向球的外侧套装有球座,所述球座的底端安装有支撑座。

[0012] 采用上述进一步方案的有益效果是,通过螺纹座的内侧安装有螺纹杆,实现旋转螺纹杆即可调节底板的高度,通过万向球的外侧套装有球座,实现产品多角度支撑,通过球座的底端安装有支撑座,提高产品的放置稳定性。

[0013] 进一步的,所述支撑座的底端设有防滑纹理。

[0014] 进一步的,所述螺纹杆的顶端安装有调节旋钮,所述调节旋钮的外侧设有防滑凸起。

[0015] 采用上述进一步方案的有益效果是,通过螺纹杆的顶端安装有调节旋钮,方便用

户旋转螺纹杆。

[0016] 进一步的,所述肘部放置槽为“U”形样式。

[0017] 本实用新型的有益效果是:本实用新型通过上述设计得到的一种上肢抬高固定垫,通过垫体的设置,实现可以抬高患者上肢和固定上肢,降低患者上肢肿胀发生率,提高患者舒适度,通过垫体的顶端一侧开设有肘部放置槽,实现患者肘部放置,防止滑脱,通过垫体的顶端另一侧设有约束手套,实现患者手部约束,通过约束手套的顶端三侧均粘接有约束带,提高约束手套的约束强度,同时实现约束手套位置调节,方便不同肢体长度的用户使用,且方便用户更换左手或右手的约束手套,通过魔术贴母贴和魔术贴子贴粘接,实现约束带的长度调节,通过垫体的外侧套设有棉布套,提高垫体的亲肤性,通过螺纹座的内侧安装有螺纹杆,实现旋转螺纹杆即可调节底板的高度,通过万向球的外侧套装有球座,实现产品多角度支撑,通过球座的底端安装有支撑座,提高产品的放置稳定性,通过螺纹杆的顶端安装有调节旋钮,方便用户旋转螺纹杆,本实用新型能有效解决I CU有些水肿病人上肢手掌肿胀,无合适的配套产品使用,导致实用性差的问题,并有针对性的进行护理,可以抬高上肢和固定上肢,降低患者上肢肿胀发生率,提高患者舒适度,具有较高的实用价值。

附图说明

[0018] 为了更清楚地说明本实用新型实施方式的技术方案,下面将对实施方式中所需要使用的附图作简单地介绍,应当理解,以下附图仅示出了本实用新型的某些实施例,因此不应被看作是对范围的限定,对于本领域普通技术人员来讲,在不付出创造性劳动的前提下,还可以根据这些附图获得其他相关的附图。

[0019] 图1为本实用新型提供的一种上肢抬高固定垫的立体结构示意图1;

[0020] 图2为本实用新型提供的一种上肢抬高固定垫的立体结构示意图2;

[0021] 图3为本实用新型提供的一种上肢抬高固定垫的立体结构示意图3;

[0022] 图4为本实用新型提供的一种上肢抬高固定垫的图2中A结构放大示意图;

[0023] 图5为本实用新型提供的一种上肢抬高固定垫的垫体结构示意图。

[0024] 图中:100、底板;101、支撑机构;10101、螺纹座;10102、螺纹杆;10103、调节旋钮;10104、万向球;10105、球座;10106、支撑座;102、立柱;103、垫体;10301、棉布套;104、肘部放置槽;105、约束手套;106、约束带;10601、魔术贴母贴;10602、魔术贴子贴;107、连接环;108、连接带。

具体实施方式

[0025] 为使本实用新型实施方式的目的、技术方案和优点更加清楚,下面将结合本实用新型实施方式中的附图,对本实用新型实施方式中的技术方案进行清楚、完整地描述,显然,所描述的实施方式是本实用新型一部分实施方式,而不是全部的实施方式。基于本实用新型中的实施方式,本领域普通技术人员在没有作出创造性劳动前提下所获得的所有其他实施方式,都属于本实用新型保护的范围。

[0026] 因此,以下对在附图中提供的本实用新型的实施方式的详细描述并非旨在限制要求保护的本实用新型的范围,而是仅仅表示本实用新型的选定实施方式。基于本实用新型中的实施方式,本领域普通技术人员在没有作出创造性劳动前提下所获得的所有其他实施

方式,都属于本实用新型保护的范围。

[0027] 实施例一

[0028] 本实用新型提供以下技术方案:如图1-图5所示,一种上肢抬高固定垫,包括底板100,底板100的两侧两端均安装有支撑机构101,底板100的顶端四角均安装有立柱102,立柱102的顶端安装有垫体103,垫体103的顶端一侧开设有肘部放置槽104,垫体103的顶端另一侧设有约束手套105,约束手套105的顶端三侧均粘接有约束带106,约束带106的外侧套设有连接环107,连接环107的外侧套装有连接带108,连接带108的一端和垫体103的外侧固定连接,垫体103的顶端另一侧向肘部放置槽104处倾斜,通过垫体103的设置,实现可以抬高患者上肢和固定上肢,降低患者上肢肿胀发生率,提高患者舒适度,通过垫体103的顶端一侧开设有肘部放置槽104,实现患者肘部放置,防止滑脱,通过垫体103的顶端另一侧设有约束手套105,实现患者手部约束,通过约束手套105的顶端三侧均粘接有约束带106,提高约束手套105的约束强度,同时实现约束手套105位置调节,方便不同肢体长度的用户使用,且方便用户更换左手或右手的约束手套105。

[0029] 实施例二

[0030] 参照图1-图5所示,约束带106的一侧中部设有魔术贴母贴10601,约束带106的一侧一端设有魔术贴子贴10602,魔术贴母贴10601和魔术贴子贴10602粘接,垫体103的外侧套设有棉布套10301,垫体103为医用泡沫材质,通过魔术贴母贴10601和魔术贴子贴10602粘接,实现约束带106的长度调节,通过垫体103的外侧套设有棉布套10301,提高垫体103的亲肤性。

[0031] 实施例三

[0032] 参照图1-图5所示,支撑机构101包括螺纹座10101,螺纹座10101的内侧安装有螺纹杆10102,螺纹杆10102的底端安装有万向球10104,万向球10104的外侧套装有球座10105,球座10105的底端安装有支撑座10106,支撑座10106的底端设有防滑纹理,螺纹杆10102的顶端安装有调节旋钮10103,调节旋钮10103的外侧设有防滑凸起,肘部放置槽104为“U”形样式,通过螺纹座10101的内侧安装有螺纹杆10102,实现旋转螺纹杆10102即可调节底板100的高度,通过万向球10104的外侧套装有球座10105,实现产品多角度支撑,通过球座10105的底端安装有支撑座10106,提高产品的放置稳定性,通过螺纹杆10102的顶端安装有调节旋钮10103,方便用户旋转螺纹杆10102。

[0033] 具体的,该上肢抬高固定垫的工作原理:使用时,通过垫体103的设置,实现可以抬高患者上肢和固定上肢,降低患者上肢肿胀发生率,提高患者舒适度,通过垫体103的顶端一侧开设有肘部放置槽104,实现患者肘部放置,防止滑脱,通过垫体103的顶端另一侧设有约束手套105,实现患者手部约束,通过约束手套105的顶端三侧均粘接有约束带106,提高约束手套105的约束强度,同时实现约束手套105位置调节,方便不同肢体长度的用户使用,且方便用户更换左手或右手的约束手套105,通过魔术贴母贴10601和魔术贴子贴10602粘接,实现约束带106的长度调节,通过垫体103的外侧套设有棉布套10301,提高垫体103的亲肤性,通过螺纹座10101的内侧安装有螺纹杆10102,实现旋转螺纹杆10102即可调节底板100的高度,通过万向球10104的外侧套装有球座10105,实现产品多角度支撑,通过球座10105的底端安装有支撑座10106,提高产品的放置稳定性,通过螺纹杆10102的顶端安装有调节旋钮10103,方便用户旋转螺纹杆10102,本实用新型能有效解决I CU有些水肿病人上

肢手掌肿胀,无合适的配套产品使用,导致实用性差的问题,并有针对性的进行护理,可以抬高上肢和固定上肢,降低患者上肢肿胀发生率,提高患者舒适度,具有较高的实用价值。

[0034] 以上所述仅为本实用新型的优选实施方式而已,并不用于限制本实用新型,对于本领域的技术人员来说,本实用新型可以有各种更改和变化。凡在本实用新型的精神和原则之内,所作的任何修改、等同替换、改进等,均应包含在本实用新型的保护范围之内。

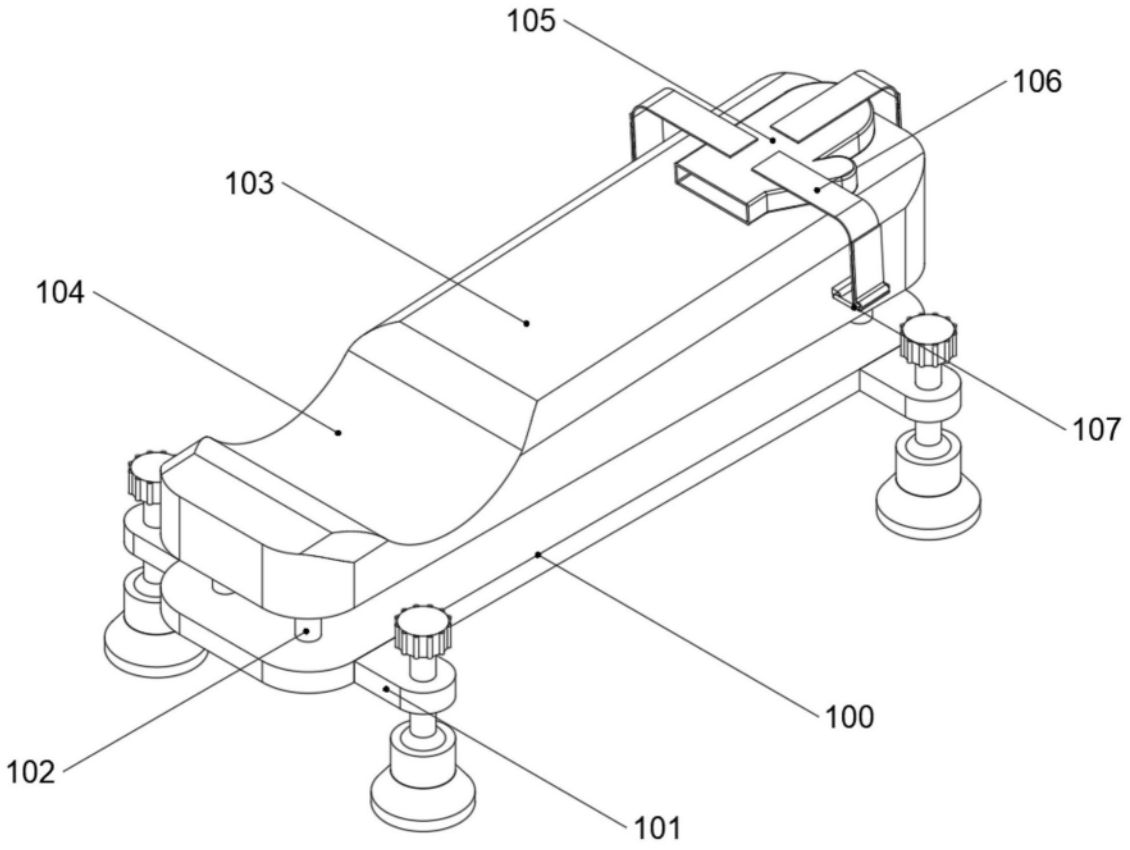

图1

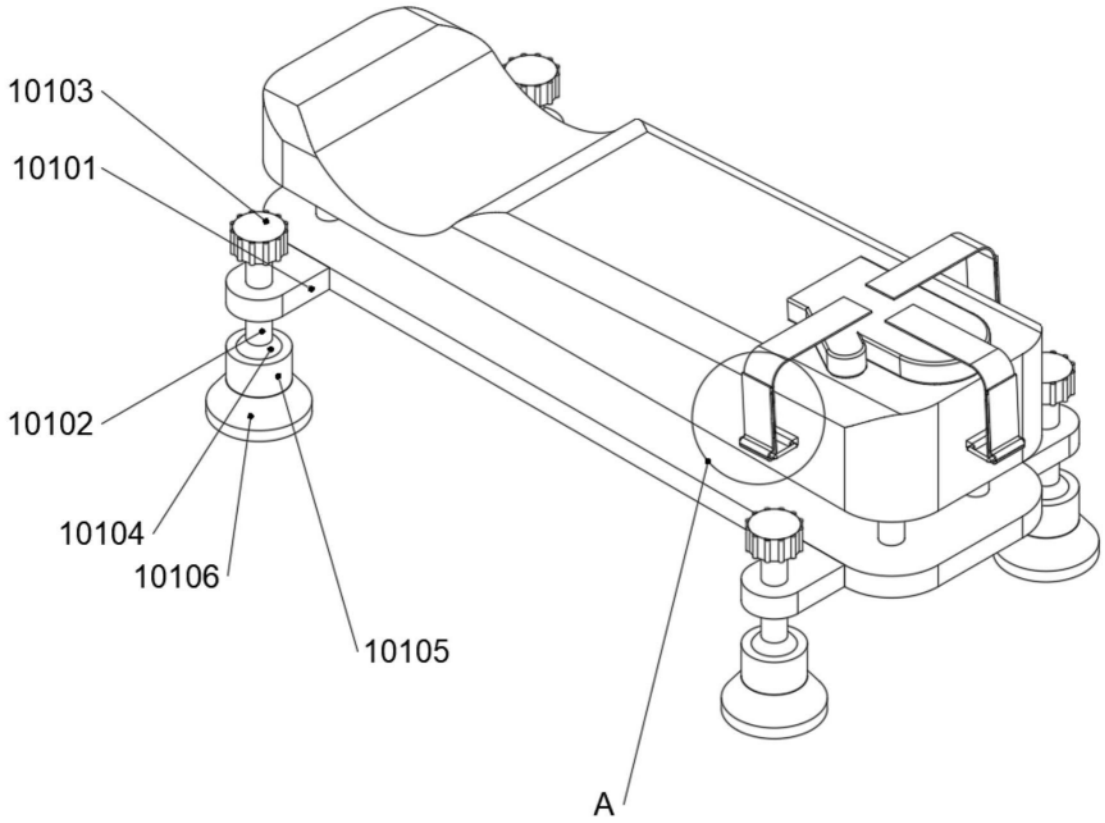

图2

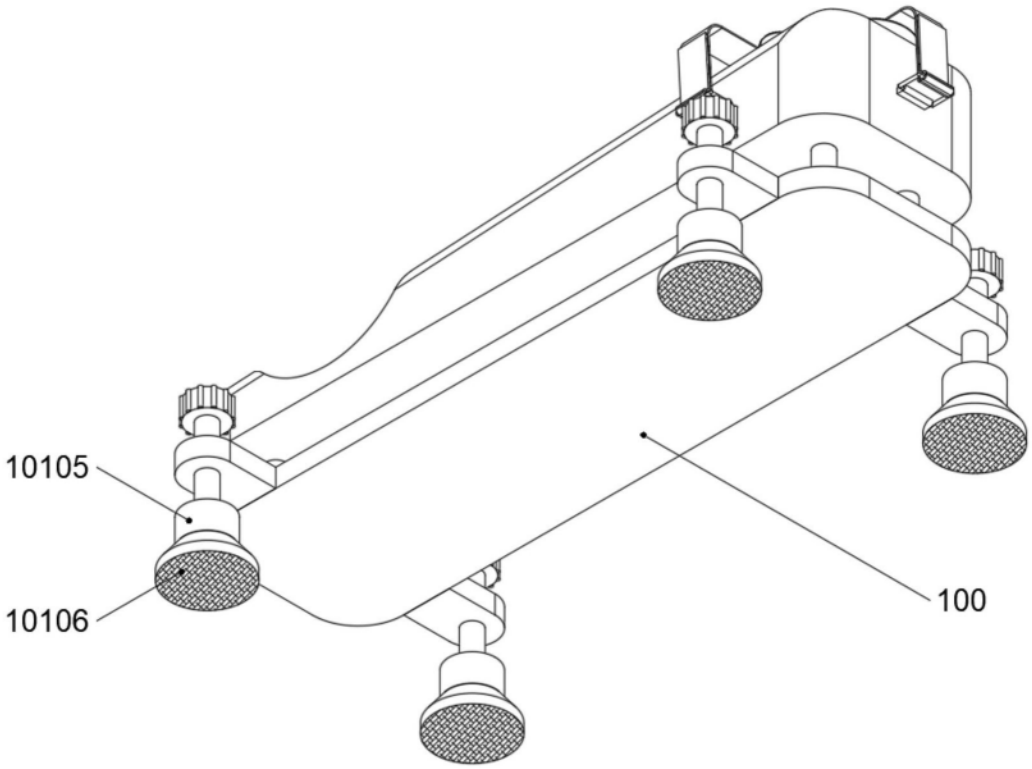

图3

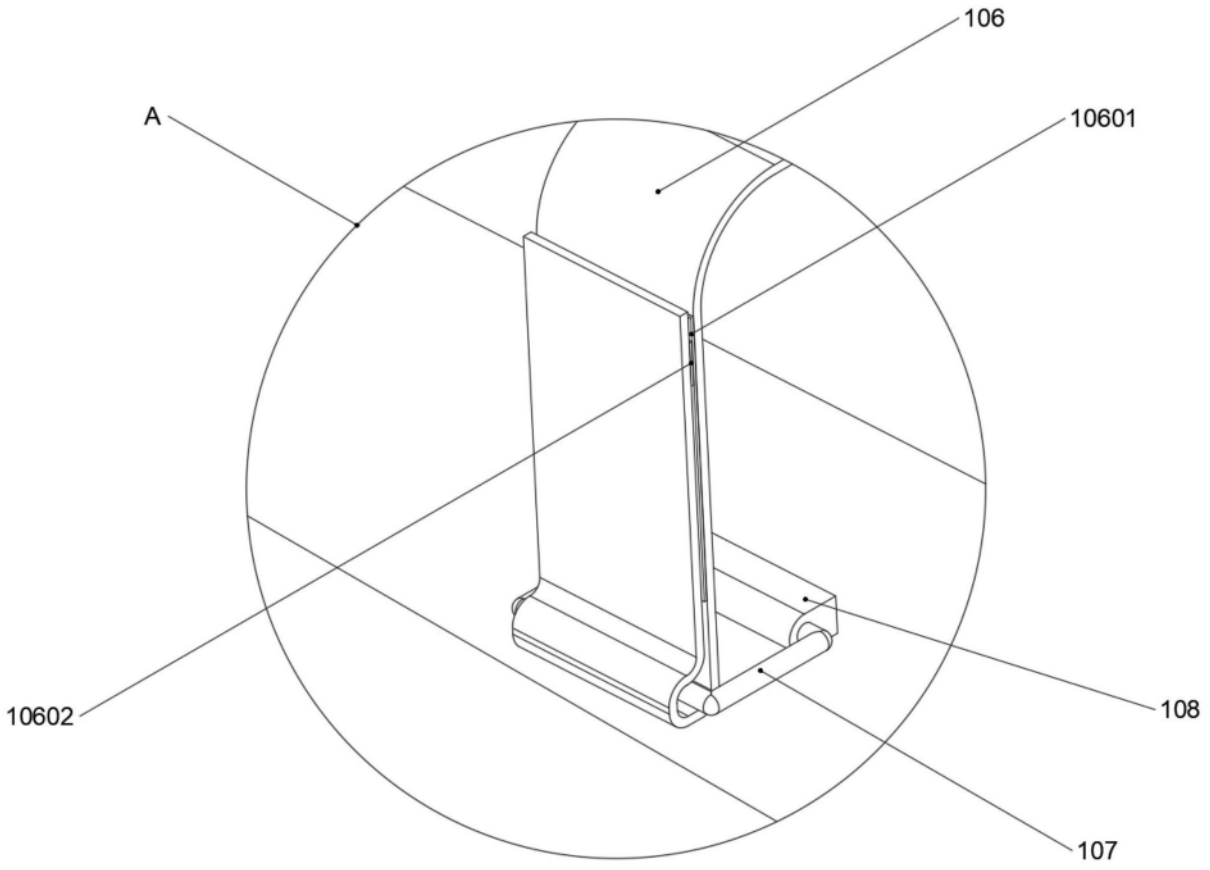

图4

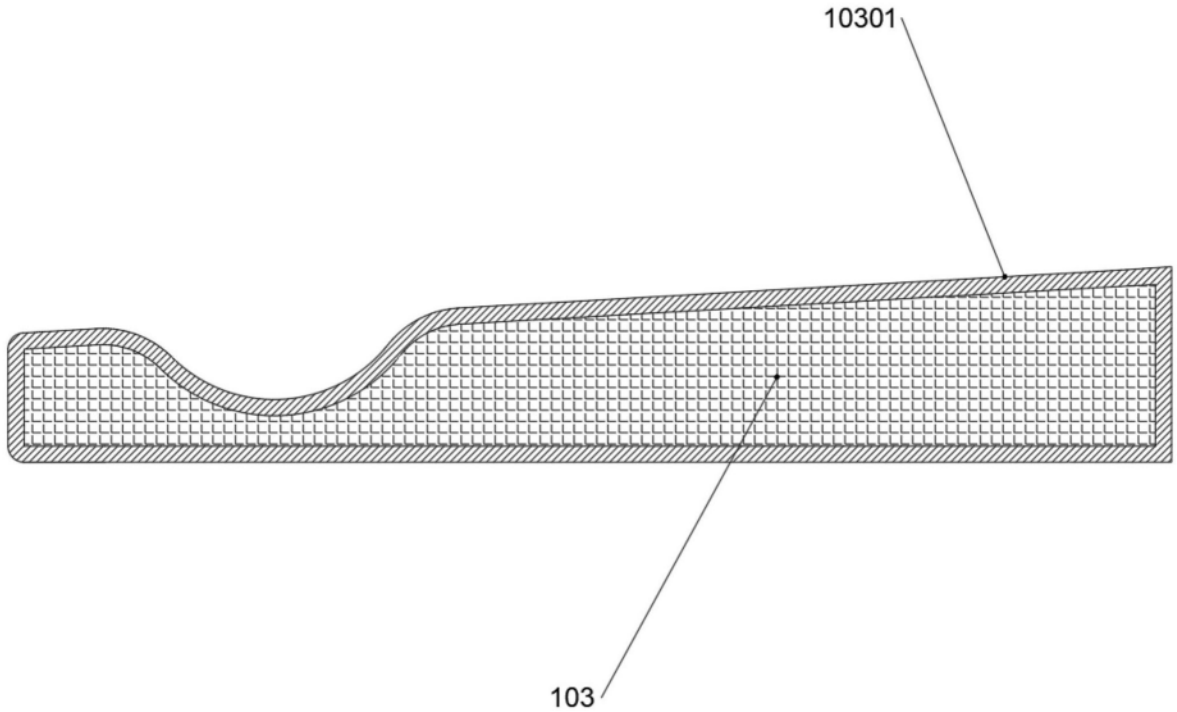

图5