M460650

(19)中華民國智慧財產局

(12)新型說明書公告本 **(11)證書號數：TW M460650U1**

(45)公告日： 中華民國 102 (2013) 年 09 月 01 日

(21)申請案號：102207429 (22)申請日： 中華民國 102 (2013) 年 04 月 24 日

(51)Int. Cl.： *A61F9/06 (2006.01)*

(30)優先權：2013/01/29 美國 13753488

(71)申請人：陳皇錡(中華民國) (TW)
彰化縣彰化市茄苳路 2 段 565 巷 13 之 16 號
陳敬哲(中華民國) (TW)
彰化縣彰化市茄苳路 2 段 565 巷 13 之 16 號
陳膺丞(中華民國) (TW)
彰化縣彰化市茄苳路 2 段 565 巷 13 之 16 號
陳聖元(中華民國) (TW)
彰化縣彰化市茄苳路 2 段 565 巷 13 之 16 號

(72)新型創作人：陳皇錡 (TW)

申請專利範圍項數：8 項 圖式數：7 共 18 頁

(54)名稱

電銲面罩

(57)摘要

本創作係關於專為保護電銲工的頭部臉部皮膚及眼睛免於電弧強光傷害的一種電銲面罩，其最主要係在一面罩的穿孔接設有一護目鏡組，其中該護目鏡組係在一遮光板座接設有一遮光板，且該遮光板的上方設有一透明鏡片或濾光鏡片，而在該遮光板的下方設有一墨色鏡片，當電銲工抬頭作銲接工作時可將其眼珠配合墨色鏡片構成視線觀看且隔絕電弧強光，若要看銲接成果時，可低頭並轉動其眼珠以配合透明鏡片或濾光鏡片構成視線觀看，如此往復，進而無須挪開整個電銲面罩，據以提升電銲的工作效率。

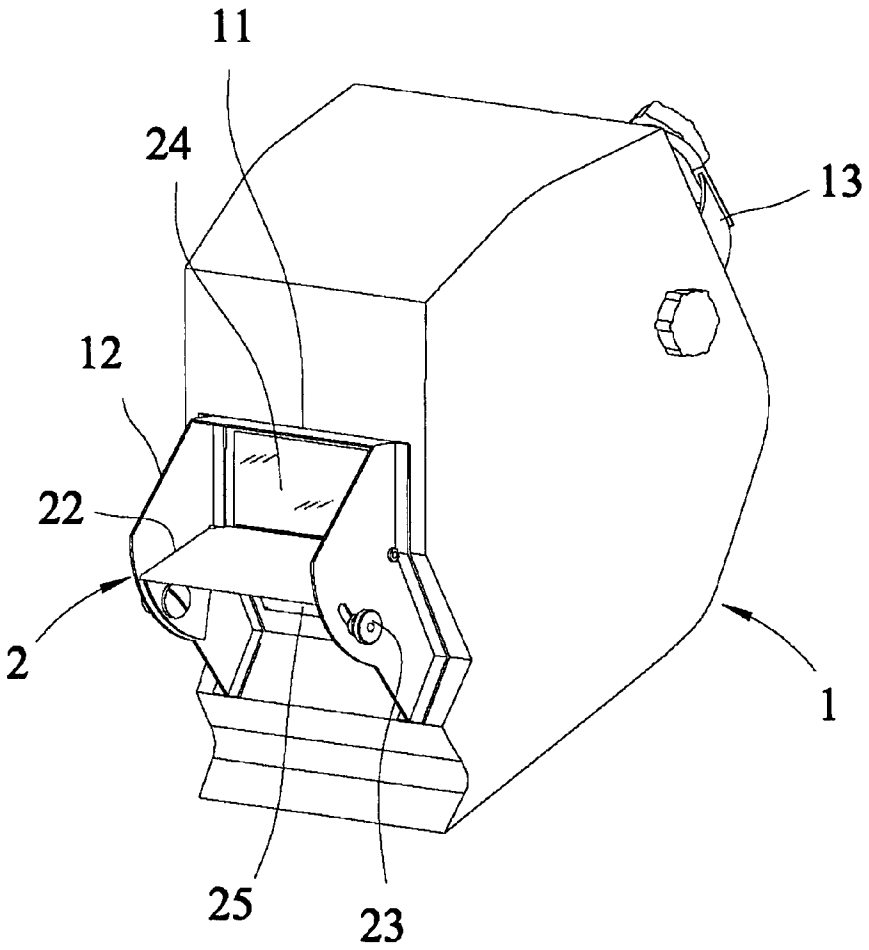

1・・・罩體

11・・・穿孔

12・・・遮光板座

13・・・穿戴件

2・・・護目鏡組

22・・・活動式遮光板

23・・・結合調整件

24・・・墨色鏡片

25・・・透明鏡片或濾光鏡片

第1圖

M460650

公告本

新型摘要

※ 申請案號：102207429

※ 申請日：102. 4. 24　　※IPC 分類：A61F 9/06 (2006.01)

【新型名稱】 電銲面罩

【中文】

本創作係關於專爲保護電銲工的頭部臉部皮膚及眼睛免於電弧強光傷害的一種電銲面罩，其最主要係在一面罩的穿孔接設有一護目鏡組，其中該護目鏡組係在一遮光板座接設有一遮光板，且該遮光板的上方設有一透明鏡片或濾光鏡片，而在該遮光板的下方設有一墨色鏡片，當電銲工抬頭作銲接工作時可將其眼珠配合墨色鏡片構成視線觀看且隔絕電弧強光，若要看銲接成果時，可低頭並轉動其眼珠以配合透明鏡片或濾光鏡片構成視線觀看，如此往復，進而無須挪開整個電銲面罩，據以提升電銲的工作效率。

【英文】

【代表圖】

【本案指定代表圖】：第（1）圖。

【本代表圖之符號簡單說明】：

１：罩體	１１：穿孔
１２：遮光板座	１３：穿戴件
２：護目鏡組	２２：活動式遮光板
２３：結合調整件	２４：墨色鏡片
２５：透明鏡片或濾光鏡片	

新型專利說明書

【新型名稱】 電銲面罩

【技術領域】

【0001】 本創作係關於一種電銲面罩，尤指該電銲面罩的護目鏡具有兩種不同顏色可透視鏡片的結構。

【先前技術】

【0002】 按，電銲是利用大量的電流通過若干距離的兩極，即在該端點產生的電弧現象因而發出高熱，使處於該熱點的金屬零件或材料相互熔接的一種機械加工法。而電銲之施工過程中會產生強烈之電弧強光傷害，及噴濺高溫燒燙之銲料或金屬料屑，所以銲接者若進行上述之電銲施工時，必需配持電銲面罩，利用電銲面罩上之護目鏡保護眼睛，使眼睛不會受到強光傷害，同時使臉部不會受到銲料、金屬料屑噴到而燙傷，以維護施工之安全。

【0003】 然而，現有常用的電銲面罩使用的護面鏡組所含的鏡片均爲墨色鏡片，因此電銲工在作銲接時，須一會兒拿電銲面罩遮住臉部作銲接，一會兒須整個挪開電銲面罩，查看清銲接成果，如此反覆以完成銲接工作，然而如此工作方法太沒效率，且容易讓電銲工產生疲勞。故，就有業者開發出本國新型專利第Ｍ３３８６４８號「電銲面罩結構改良」所揭露的先前技術，係將其護目鏡組的墨色鏡片採樞設且重疊於透明鏡片的方式，使電銲工在作銲接時，須一會兒用墨色鏡片遮住透明鏡片以作銲接工作時隔

絕電弧強光，一會兒須翻開墨色鏡片，以看清銲接成果，如此反覆以完成銲接工作，然而如此工作方法仍相當地麻煩，且提升工作效率仍然有限，有待改善然。

【新型內容】

【0004】 本創作人有鑑於上述先前技術的缺點，經多年研究乃開發出一種新型式電銲面罩，因此本發明的主要目的在於：可提升銲接工作效率的一種電銲面罩。本發明的次要目的在於：可提升容易組裝的一種電銲面罩。本發明的另一目的在於：可提升調整視野大小的一種電銲面罩。

【0005】 所以本創作人憑恃著長期對電銲面罩的研究及融會貫通之構思，而創作出一種電銲面罩，係將具有穿孔的一罩體，並在該穿孔周圍接設有一護目鏡組，且該護目鏡組係在該罩體的穿孔外面接設有一遮光板座，且該罩體的穿孔的內部則接設有一鏡蓋，又該鏡蓋內上方置放有一墨色鏡片，並在該鏡座的下方設有一透明鏡片或濾光鏡片，有該遮光板座內設有向前延伸的一遮光板，並在該鏡蓋及罩體之間設有一緊固裝置，該緊固裝置得將二者結合在一起，又該遮光板得向下傾斜，使其在電銲工的視線形成一小隔線的視覺，俾利於其銲接作業。

【0006】 因此，本創作相較於先前技術具有如下功效之增進:

1．本創作的護目鏡組係在遮光板座設有向下傾斜的一遮光板，並在鏡蓋內接設有一透明鏡片或濾光鏡片及一墨色鏡片，特別一提，該透明鏡片或濾光鏡片可以在上而墨色鏡片在下，或者該透明鏡片或濾光鏡片在下方而墨色鏡片在上方等兩種模式，可以依每一個人的適合模式搭配鏡片使用，

當電銲工作銲接工作時可抬頭並將其眼珠配合墨色鏡片構成視線以作電銲工作，若要看其銲接成果或移動他處銲接時，亦可低頭轉動其眼珠以配合透明鏡片或濾光鏡片構成視線觀看，如此重復，進而無須整個挪開整個電銲面罩，據以提升電銲工作的效率。

2、本創作係在該遮光板座上設有六個凸起插銷，而該罩體設有六個與之對應的插銷孔，以致可將該遮光板座容易裝設於該罩體上，組裝容易且降低製造成本。

3、本創作的遮光板可以活動式遮光板，因此可以調整觀看視野的大小。

【圖式簡單說明】

【0007】

第1圖：係爲本創作具有活動遮光板的實施例的立體外觀圖。

第2圖：係爲本創作較具有活動遮光板的立體分解圖。

第3圖：係爲本創作具有活動遮光板的側剖面圖。

第4圖：係爲本創作具有活動遮光板的看電銲結果的態樣圖。

第5圖：係爲本創作具有活動遮光板的電銲實施態樣圖。

第6圖：係爲本創作具有固定式遮光板的實施例的立體外觀圖。

第7圖：係爲本創作較具有固定式遮光板的立體分解圖。

【實施方式】

【0008】 爲達上述目的及功效，進一步詳述本創作所運用具體的技術手段。

【0009】 首先，請參閱第１圖至第３圖所示，係爲本創作具有活動式遮光板２２的一種電銲面罩，其包含有:一罩體１及一護目鏡組２；其中，

【0010】 該罩體１，係由耐燃且不透光的材料所構成，且能完全遮住電銲工的頭部臉部，使該罩體１能夠遮住電銲工作時所產生的強光及所噴發出來的高溫金屬熔液及銲料，且該罩體１的上方內部設有一穿戴件１３，以供電焊工的頭部穿載，又該罩體１對應電銲工的眼睛處設有一穿孔１１，且該穿孔１１的前方得接設有一遮光板座１２，又該遮光板座１２係設爲鏤空"冂"型框架形狀，俾供樞設有一活動式遮光板２２或一體成型有一固定式遮光板２２a(如第六圖所示者)；及

【0011】 該護目鏡組２，如第２圖所示者，係更包含有一鏡蓋２１、一活動式遮光板２２、一結合調整件２３、一墨色鏡片２４及一透明鏡片或濾光鏡片２５，其中該鏡蓋２１係爲"曰" 型框體，且該框體成形具有一上通孔２１１及一下通孔２１２具以分別安裝置放該墨色鏡片２４及透明鏡片或濾光鏡片２５，然後結合於該罩體１的穿孔１１的後方。又該活動式遮光板２２上方的兩側分別設有一轉軸插銷２２２，而該活動式遮光板２２中間的兩側分別設有一緊固裝設孔２２１，而在該遮光板座１２的兩側分別設有與該活動式遮光板２２的轉軸插銷２２２對應的一插銷孔１２４，以及對應於該活動式遮光板２２的緊固裝設孔２２１的一角度調整孔１２３，再另設有二結合調整件２３分別穿伸於該遮光板座１２的二角度調整孔１２３及該活動式遮光板２２的二緊固裝設孔２２１，如此藉由該結合調整件２３螺鎖於該活動式遮光板２２樞設且連接於該遮光板座１２的鏤空處１２１內，因此如第３圖所示者，可鬆開該結合調整件２３時，

將該活動式遮光板２２以其轉軸插銷２２２爲旋轉中心朝下或朝上調整成傾斜一適當角度後，再鎖緊該結合調整件２３，如此可擴大觀看視野，以利電銲作業。特別一提，該墨色鏡片２４係安裝於鏡蓋２１的上通孔２１１，及該透明鏡片或濾光鏡片２５則安裝於鏡蓋２１的下通孔２１２，或者該墨色鏡片２４係安裝於鏡蓋２１的下通孔２１２，及該透明鏡片或濾光鏡片２５則安裝於鏡蓋２１的上通孔２１１等兩種模式，可以依每一個人的適合模式搭配鏡片使用。而該透明鏡片２５也可以換裝成濾光鏡片。

【0012】 接著，請參閱第２圖所示，在該鏡蓋２１及罩體１之間穿設有一緊固裝置２６，該緊固裝置２６得將二者結合在一起，又在該遮光板座１２係可爲六個凸起插銷１２２，而該罩體１設有六個與之對應的插銷孔１１１，以致可將該遮光板座１２容易地接設於該罩體１上。

【0013】 請參閱第５圖所示者，當電銲工戴上本創作電銲面罩作銲接工作時，則該罩體１內面會靠近電銲工的頭部及臉部，並調整罩體高低在最適合的位置，且戴上本創作電焊面罩後，其該活動式遮光板２２距離眼睛有一適當距離且位於眼睛下方的適當位置處，並將該活動式遮光板２２略作向上或向下使該活動式遮光板２２在視覺上成爲一直線，可以讓電銲工可抬頭並將其眼珠配合墨色鏡片２４構成視線裨利於電銲施作，如此可隔絕電銲工作時所產生的電弧強光，如第４圖所示，若要看銲接成果時，可低頭並轉動其眼珠且配合電銲面罩的透明鏡片或濾光鏡片２５以構成視線，據以看清楚銲接的成果，進而準備下次銲接工作或他處銲接而無須整個大幅挪開該電銲面罩，據以提升電銲的工作效率。

【0014】 請參閱第６圖及第７圖所示，係爲本創作具有固定式遮光板

２２a的一種電銲面罩，其與上述具有活動式遮光板２２的電銲面罩差異：在於該遮光板２２a向前下傾斜一角度，且一體成型於該遮光板座１２的鏤空處１２１，其餘元件，兩者均相同，且其兩種面罩的使用方式亦相同，亦可達成相同之功效者。

【0015】 綜合以上所述本創作實施例，本創作係關於一種「電銲面罩」，且其構成結構未曾見於諸書刊或公開使用，誠符合新型專利申請要件，懇請　鈞局明鑑，早日准予專利，至爲感禱；需陳明者，以上所述乃是本創作之具體實施例及所運用之技術原理，若依本創作之構想所作之改變，其所產生之功能作用仍未超出說明書及圖式所涵蓋之精神時，均應在本創作之範圍內，合予陳明。

【符號說明】

【0016】

１：罩體	１１：穿孔
１１１：插銷孔	１２：遮光板座
１２１：鏤空處	１２２：凸起插銷
１２３：角度調整孔	１２４：插銷孔
１３：穿戴件	２：護目鏡組
２１：鏡蓋	２１１：上通孔
２１２：下通孔	２２：活動式遮光板
２２a：固定式遮光板	２２１：緊固裝設孔
２２２：插銷	２３：結合調整件

２４：墨色鏡片　　２５：透明鏡片或濾光鏡片

２６：緊固裝置

３：眼珠

申請專利範圍

1. 一種電銲面罩，係爲具有穿孔的一罩體，且該罩體內設有一穿戴件，並在該穿孔周圍接設有一護目鏡組，其特徵在於:該護目鏡組係在該罩體的穿孔外面接設有鏤空框架形狀的一遮光板座，且該罩體的穿孔的內部則接設有一鏡蓋，又該鏡蓋內置放有一第一鏡片及一第二鏡片，其中在該遮光板座內則設有向前方傾斜的一遮光板，並在該鏡蓋及罩體之間穿設有一緊固裝置且將二者予以結合。

2. 依據申請專利範圍第 1 項所述電銲面罩，其中該遮光板座接設於該罩體係設在該遮光板座設有複數個凸起插銷，而該罩體則設有與之對應的複數個插銷孔，以致可將該遮光板座接設於該罩體的前方。

3. 依據申請專利範圍第 1 項所述電銲面罩，其中該遮光板係設爲活動式遮光板，且該活動式遮光板係向前方朝下傾斜一角度的"ㄇ"型板體，得樞設且固定於該遮光板座的鏤空處。

4. 依據申請專利範圍第 3 項所述電銲面罩，其中該活動式遮光板上方的兩側分別設有一轉軸插銷，而該活動式遮光板中間的兩側分別設有一緊固裝設孔，而在該遮光板座的兩側分別設有與該活動式遮光板的轉軸插銷對應的一插銷孔，以及對應於該活動式遮光板的緊固裝設孔的一角度調整孔，再另設有二結合調整件分別穿伸於該遮光板座的二角度調整孔及該活動式遮光板的二緊固裝設孔。

5. 依據申請專利範圍第 1 項所述電銲面罩，其中該遮光板係設爲固定式遮

光板，該固定式遮光板係向前方朝下傾斜一角度且一體成型於該遮光板座內。

6. 依據申請專利範圍第 1 項所述電銲面罩，其中該鏡蓋係由一上通孔及一下通孔形成"曰"字形狀，且將該第一鏡片裝設於該上通孔，而該第二鏡片則裝設於下通孔。

7. 依據申請專利範圍第 6 項所述電銲面罩，其中該第一鏡片係設爲墨色鏡片，而該第二鏡片係設爲透明鏡片或濾光鏡片。

8. 依據申請專利範圍第 6 項所述電銲面罩，其中該第一鏡片係設爲透明鏡片或濾光鏡片，而該第二鏡片係設爲墨色鏡片。

圖式

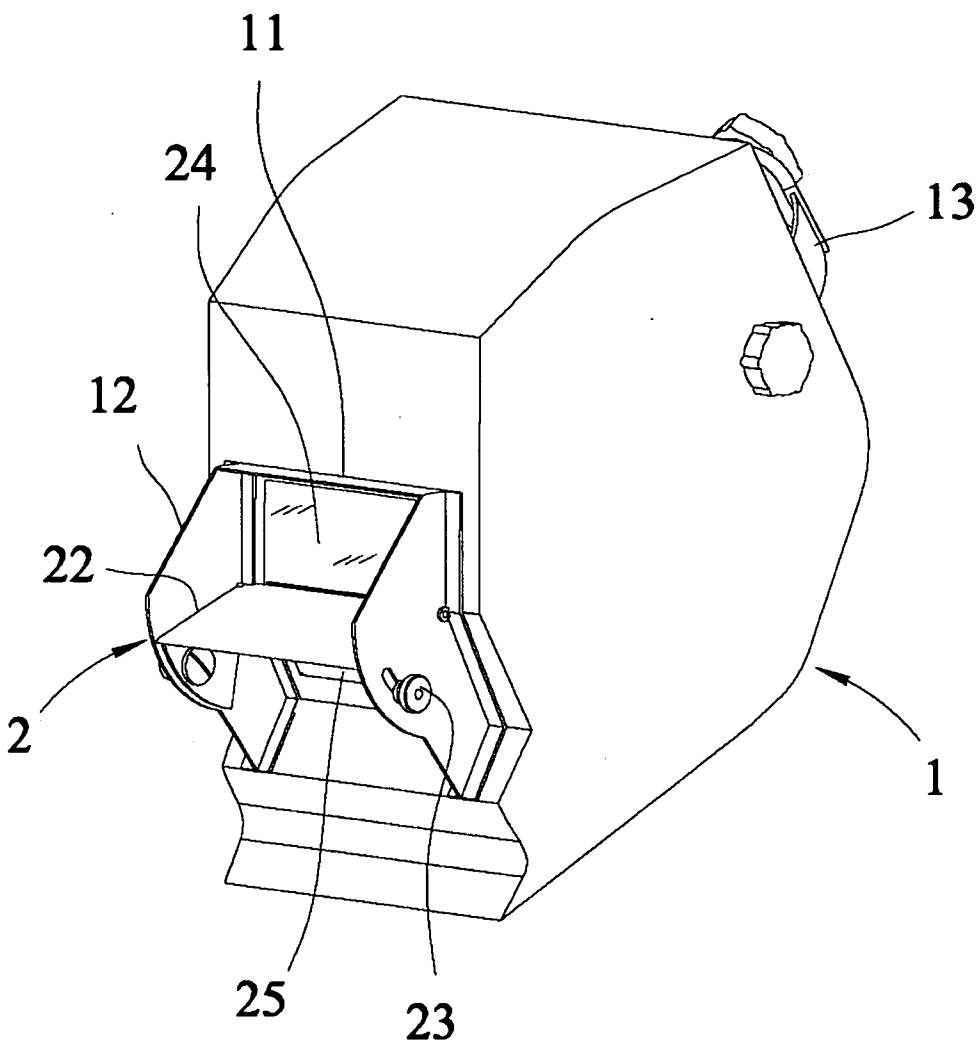

第1圖

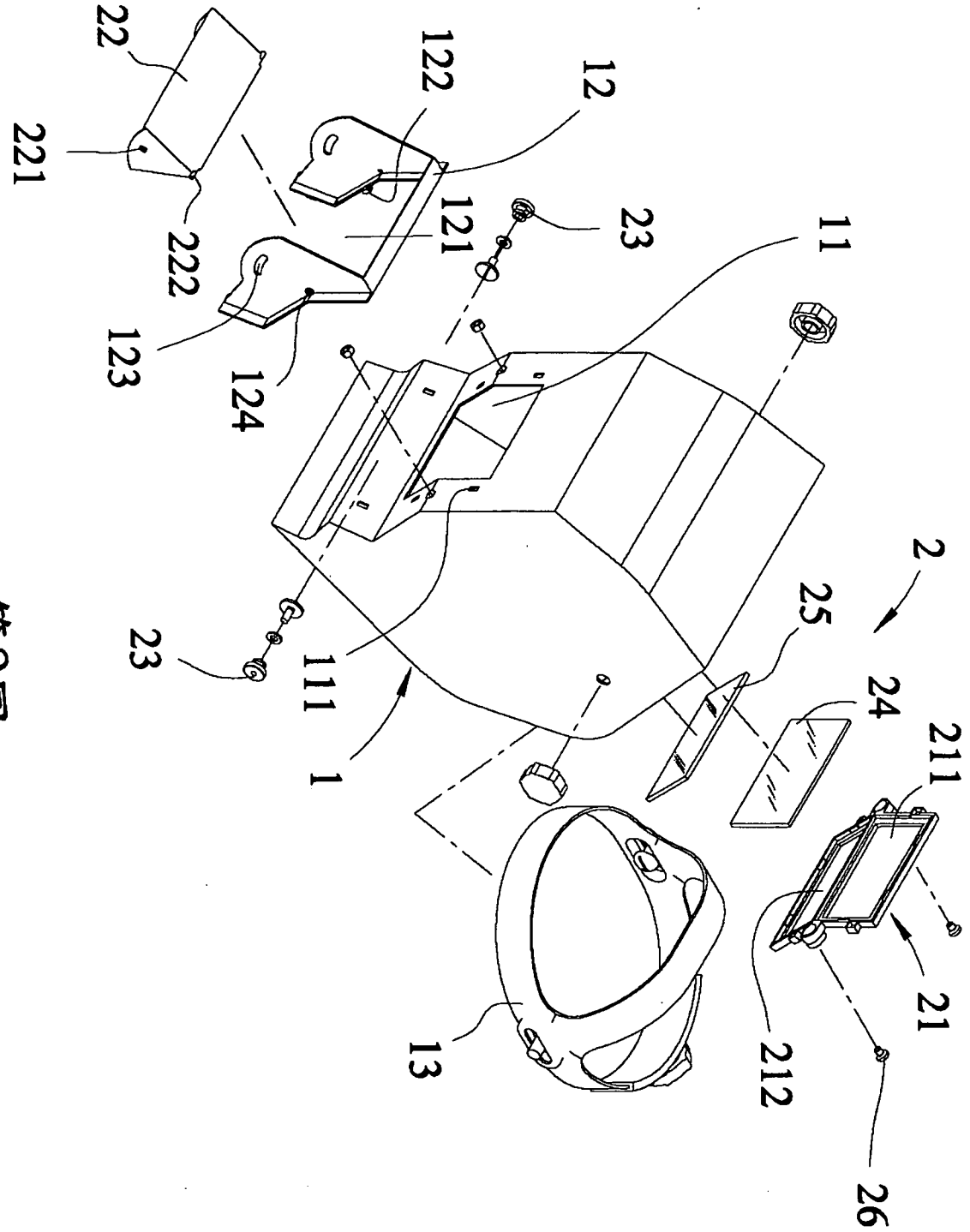

第2圖

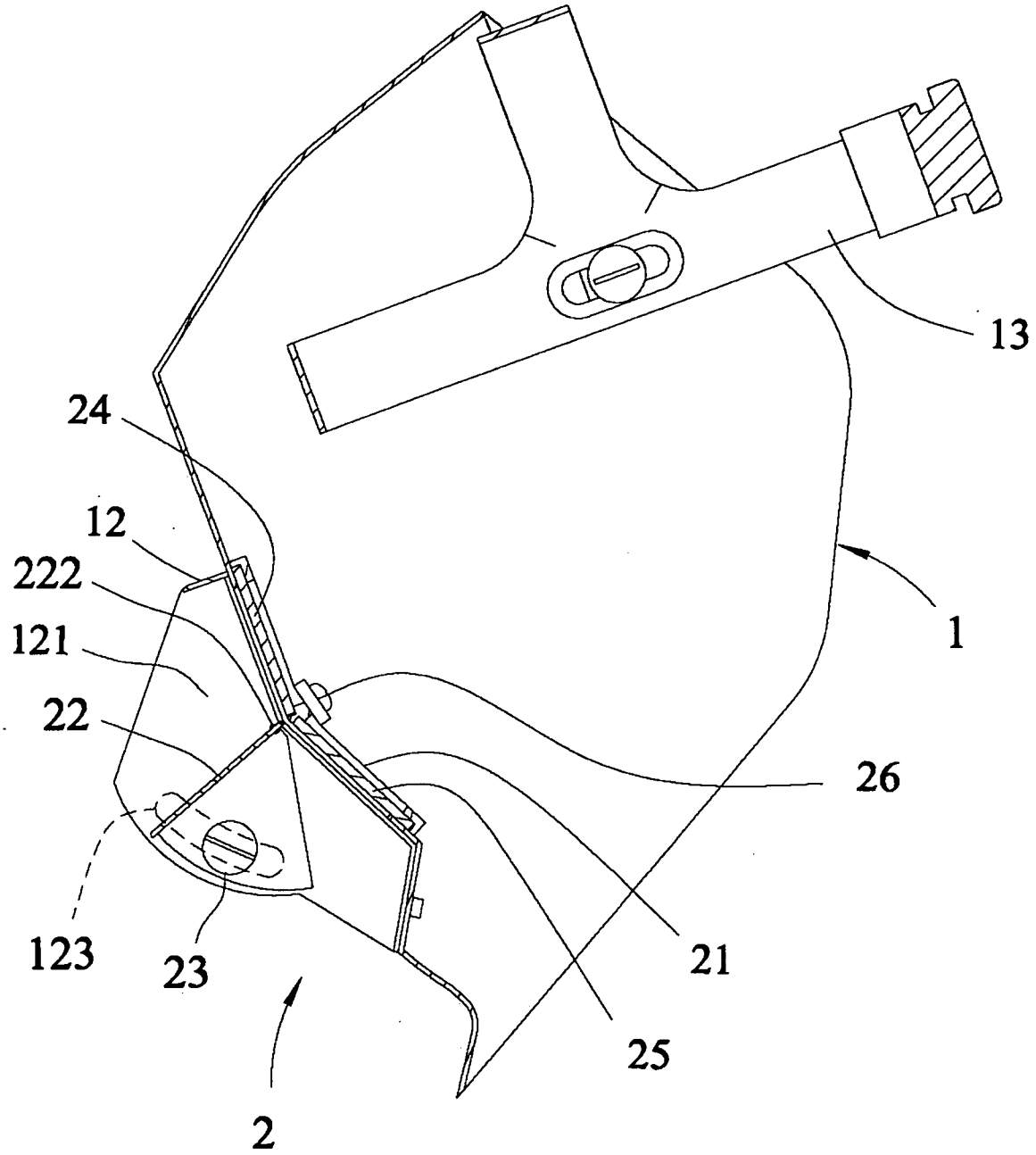

第3圖

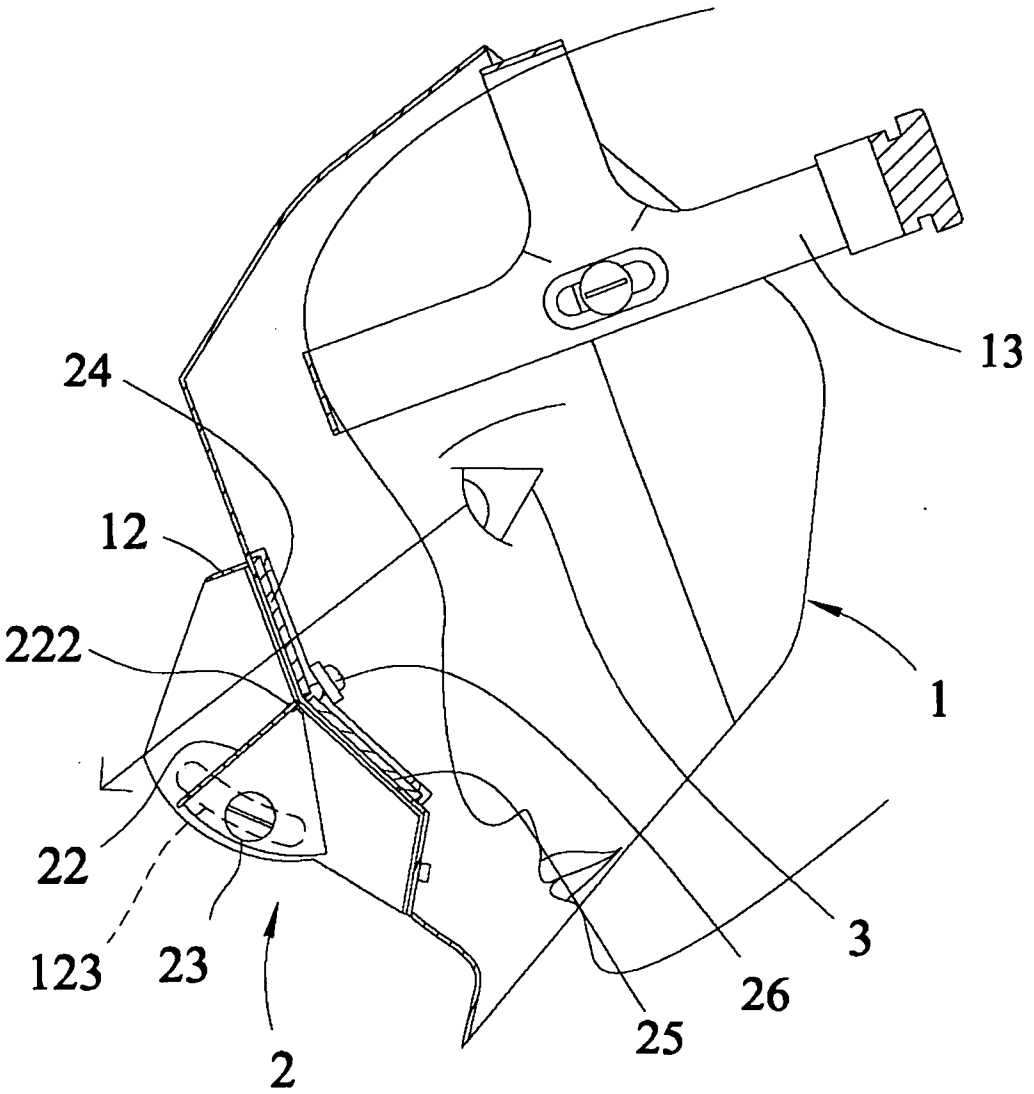

第4圖

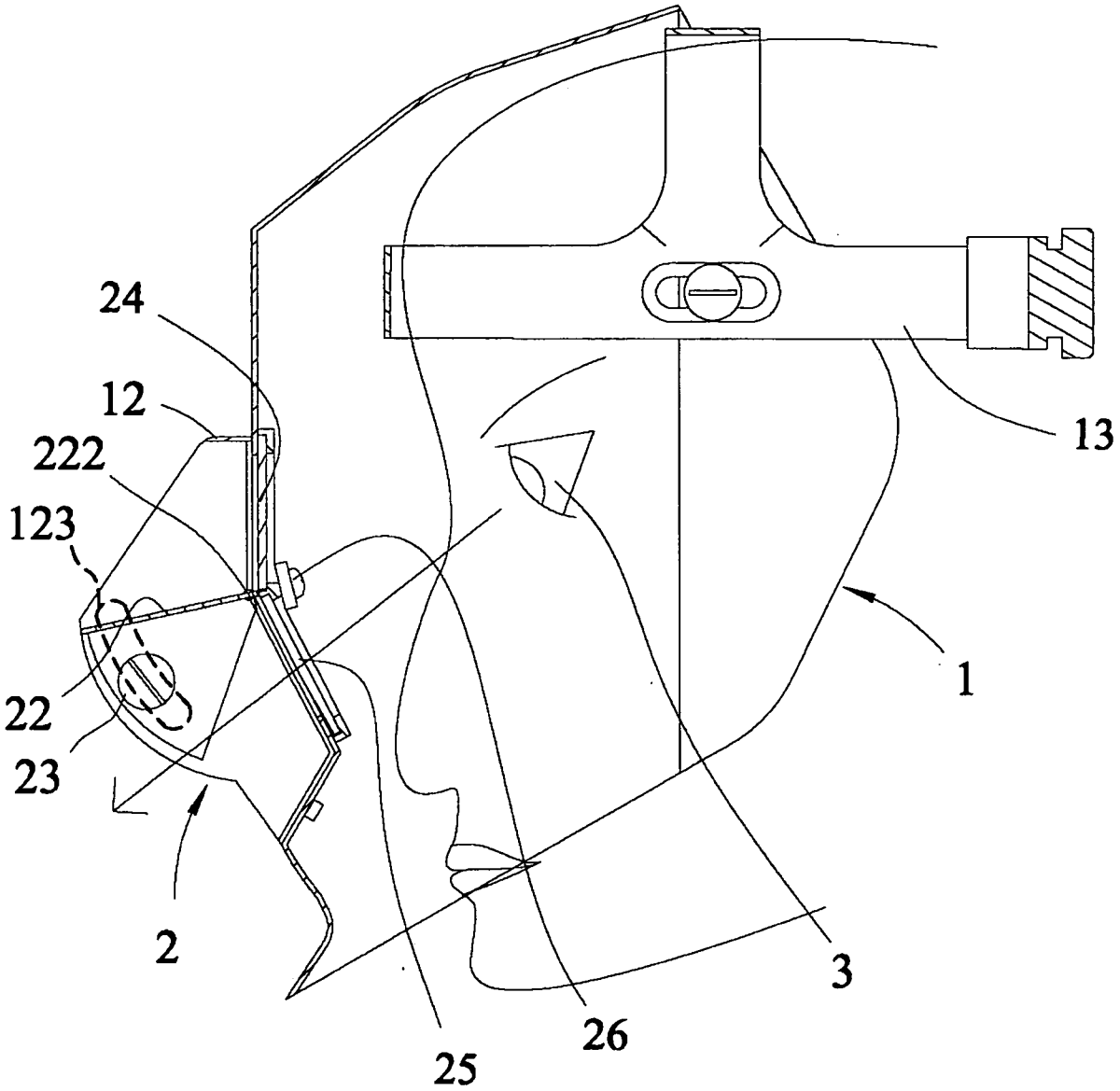

第5圖

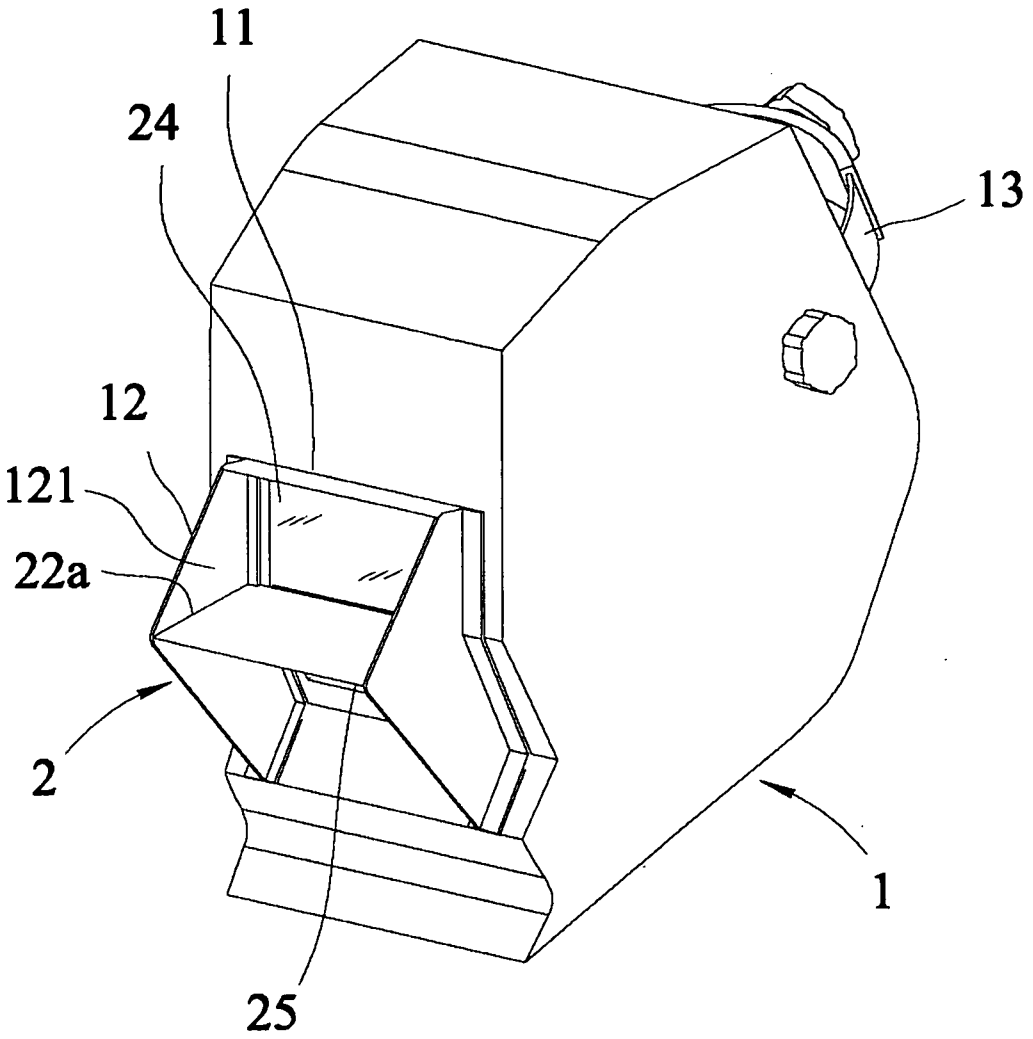

第6圖

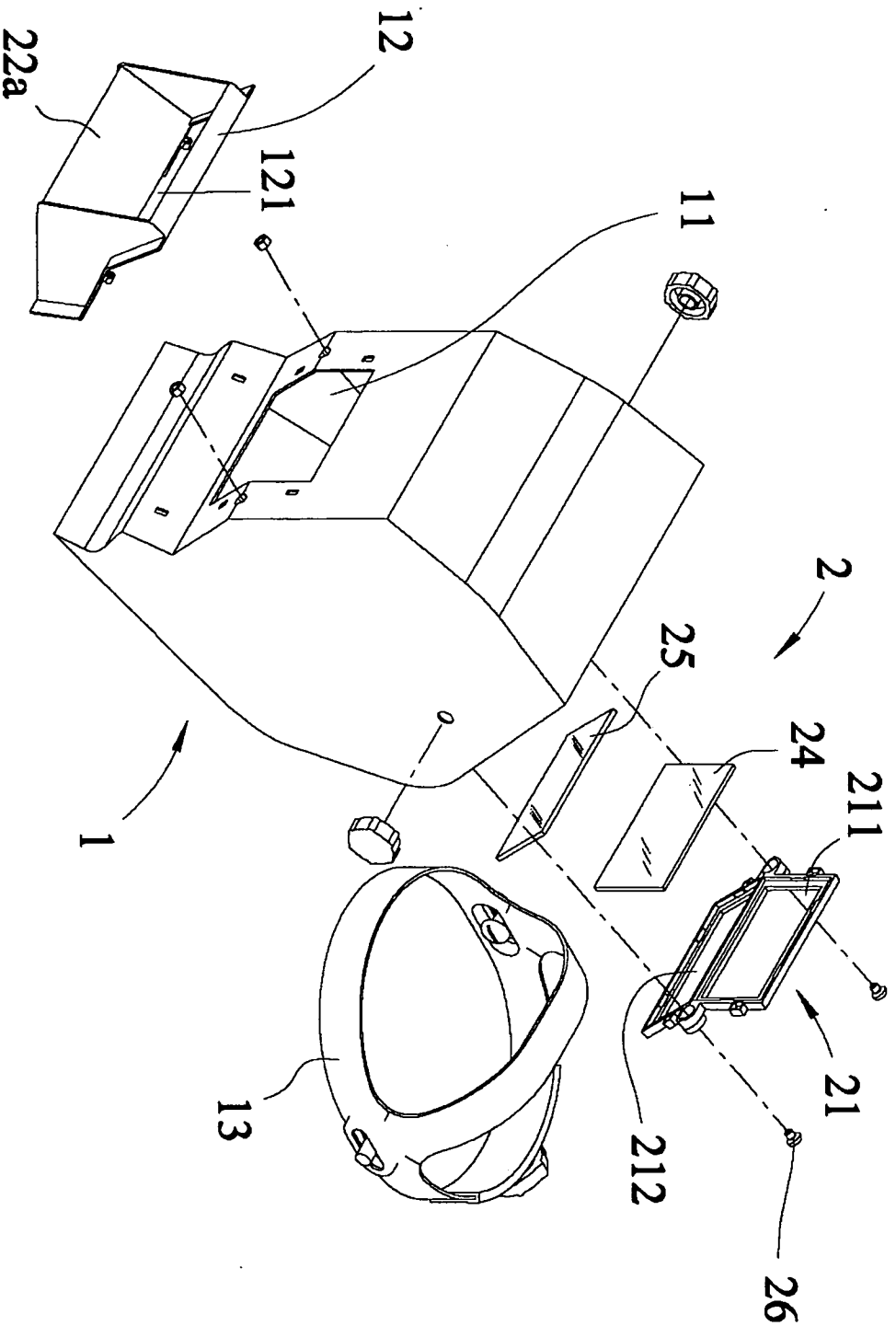

第7圖