(19)中华人民共和国国家知识产权局

(12)实用新型专利

(10)授权公告号 CN 202184271 U
(45)授权公告日 2012.04.11

(21)申请号 201120318594.2

(22)申请日 2011.08.29

(73)专利权人 林春英
地址 262700 山东省潍坊市寿光市南环路55号寿光世纪学校
专利权人 韩高波

(72)发明人 林春英 韩高波

(74)专利代理机构 济南舜源专利事务所有限公司 37205
代理人 李江

(51)Int.Cl.
A45C 3/00(2006.01)
A45C 7/00(2006.01)

权利要求书 1 页 说明书 1 页 附图 2 页

(54)实用新型名称

一种多功能包

(57)摘要

本实用新型公开了一种多功能包，包括包体，所述包体上具有包盖，述包体内设有内衬垫，所述包体上设有两条背带，所述包体上设有手提带，上述实施例中本实用新型的包体的形状可以为球形、葫芦形等多种形状，使用时，包体内放置内衬垫后可以当做靠垫使用，不用时，将内衬垫拿出，当做普通包使用。

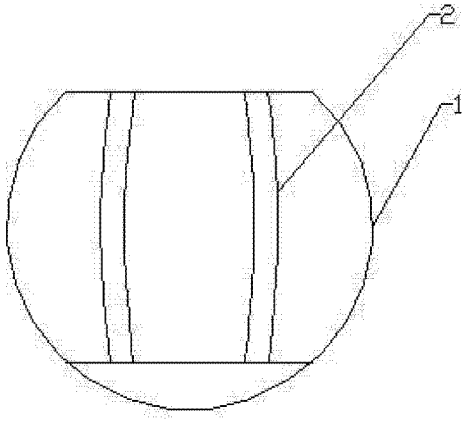

CN 202184271 U

1. 一种多功能包，包括包体(1)，所述包体(1)上具有包盖(4)，其特征在于：述包体(1)内设有内衬垫(3)。

2. 如权利要求 1 所述的一种多功能包，其特征在于：所述包体(1)上设有两条背带(2)。

3. 如权利要求 1 所述的一种多功能包，其特征在于：所述包体(1)上设有手提带(5)。

一种多功能包

技术领域

[0001] 本实用新型涉及一种日常用品，特别涉及一种多功能包。

背景技术

[0002] 传统的手提包、手提带由于其结构的限制，只有储存物品的功能，不方便人们的使用。

实用新型内容

[0003] 本实用新型要解决的技术问题是针对上述技术方案的不足，提供能当做靠垫使用的一种多功能包。

[0004] 为解决上述问题本实用新型的技术方案为：

[0005] 一种多功能包，包括包体，所述包体上具有包盖，述包体内设有内衬垫。

[0006] 以下是对上述技术方案的进一步改进：

[0007] 所述包体上设有两条背带。

[0008] 所述包体上设有手提带。

[0009] 上述实施例中本实用新型的包体的形状可以为球形、葫芦形等多种形状，使用时，包体内放置内衬垫后可以当做靠垫使用，不用时，将内衬垫拿出，当做普通包使用。

[0010] 下面结合附图和实施例对上述技术方案做进一步说明。

附图说明

[0011] 附图 1 为本实用新型实施例 1 中一种多功能包的结构示意图；

[0012] 附图 2 为附图 1 的俯视图；

[0013] 附图 3 为实施例 2 的结构示意图；

[0014] 附图 4 为附图 3 的俯视图。

[0015] 图中：1- 包体；2- 背带；3- 内衬垫；4- 包盖；5- 手提带。

具体实施方式

[0016] 实施例 1，如附图 1 和附图 2 所示，一种多功能包，包括包体 1，所述包体 1 上具有包盖 4，所述包体 1 上设有两条背带 2，所述包体 1 内设有内衬垫 3。

[0017] 实施例 2，一种多功能包，包括包体 1，述包体 1 上具有包盖 4，所述包体 1 内设有内衬垫 3，所述包体 1 上设有手提带 5。

[0018] 上述实施例中本实用新型的包体 1 的形状可以为球形、葫芦形等多种形状，使用时，包体 1 内放置内衬垫 3 后可以当做靠垫使用，不用时，将内衬垫 3 拿出，当做普通包使用。

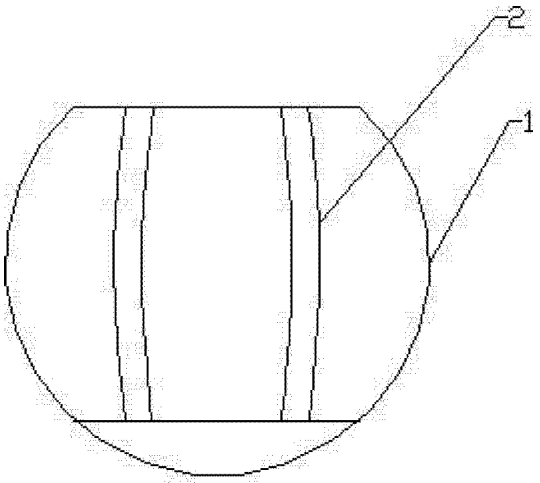

图 1

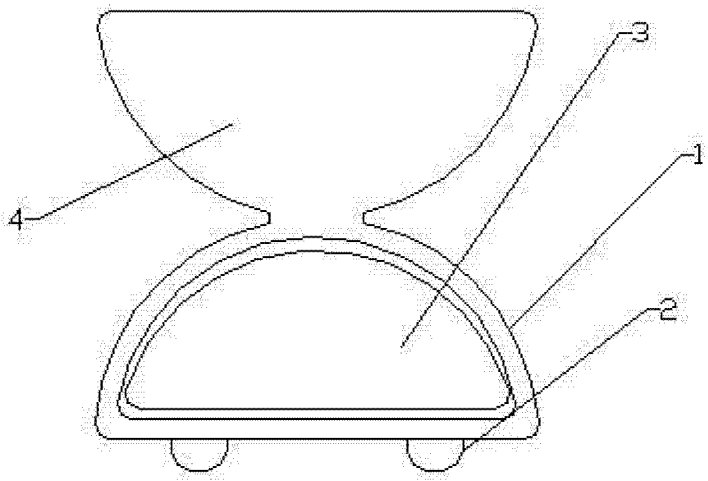

图 2

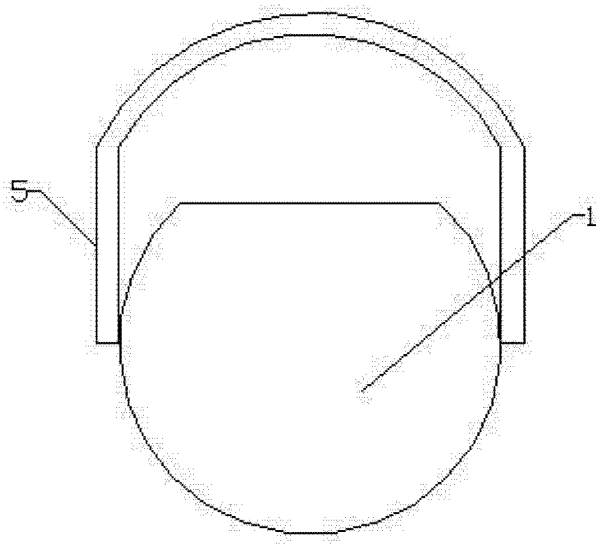

图 3

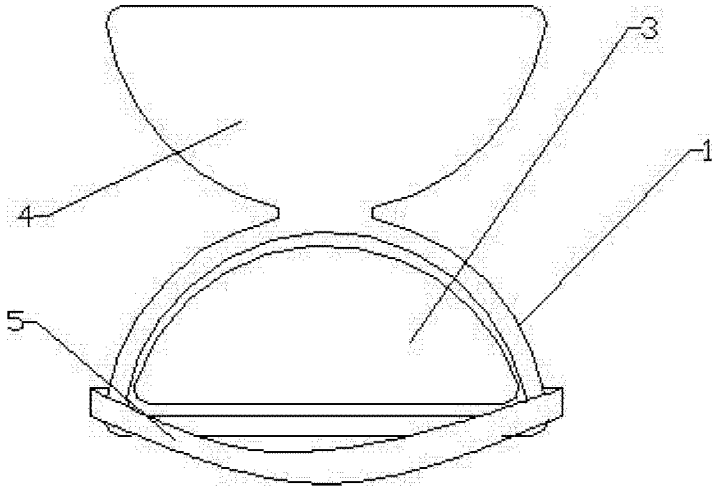

图 4