(19)中华人民共和国国家知识产权局

(12)实用新型专利

(10)授权公告号 CN 202283320 U
(45)授权公告日 2012.06.27

(21)申请号 201120441027.6

(22)申请日 2011.11.01

(73)专利权人 钟照刚
地址 262200 山东省诸城市东关大街 343 号
诸城市妇幼保健院

(72)发明人 钟照刚

(51)Int.Cl.
A61G 13/00(2006.01)

权利要求书 1 页 说明书 2 页 附图 1 页

(54)实用新型名称

一种儿科检查床

(57)摘要

本实用新型涉及一种儿科检查床，包括床板和床腿，床板上的中部一侧设置有胸部固定带，胸部固定带的端部内侧设置有胸部绒片，床板的中部另一侧侧面设置有胸部钩片，床板的后端中部对称设置有腿部固定带，腿部固定带的端部内侧设置有腿部绒片，床板的后端两侧分别设置有腿部钩片，胸部固定带的上侧中部对称设置有臂部固定带，臂部固定带的端部内侧设置有臂部绒片，胸部固定带的两侧设置有臂部钩片。本实用新型突出优点是：结构简单，使用方便，使用时，先让小儿患者躺在床板上，分别用胸部固定带、臂部固定带和腿部固定带依次固定胸部、臂部和腿部即可，固定牢固，省时省力，大大降低医务人员的工作量。

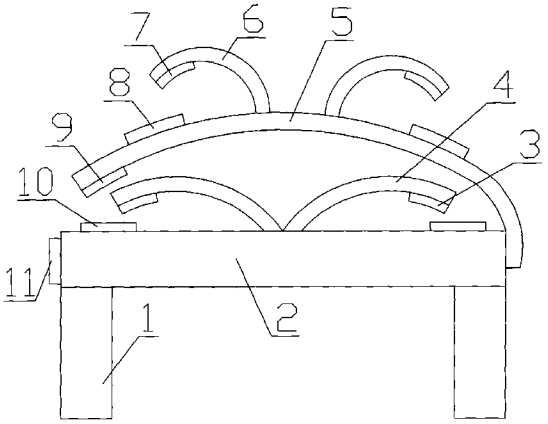

CN 202283320 U

1. 一种儿科检查床，包括床板和床腿，其特征在于，所述床板上的中部一侧设置有胸部固定带，所述胸部固定带的端部内侧设置有尼龙搭扣的胸部绒片，所述床板的中部另一侧侧面设置有与所述胸部绒片配合使用的尼龙搭扣的胸部钩片，所述床板的后端中部对称设置有腿部固定带，所述腿部固定带的端部内侧设置有腿部绒片，所述床板的后端两侧分别设置有与所述腿部绒片配合使用的腿部钩片，所述胸部固定带的上侧中部对称设置有臂部固定带，所述臂部固定带的端部内侧设置有臂部绒片，所述胸部固定带的两侧设置有与所述臂部绒片配合使用的臂部钩片。

一种儿科检查床

技术领域：

[0001] 本实用新型涉及病床，特别涉及一种儿科检查床。

背景技术：

[0002] 目前，临床上所使用的儿科检查床和普通的检查床一样，由床板和床腿构成，在给小儿进行检查时，由于小儿不配合检查，需要有多个人的协助方可进行，这样操作十分麻烦、费时费力，给医务人员增加了工作量。

发明内容：

[0003] 本实用新型的目的在于克服现有技术中存在的缺点，提供了一种结构简单、使用方便且省时省力的儿科检查床。

[0004] 为了实现上述目的，本实用新型提供了一种儿科检查床，包括床板和床腿，所述床板上的中部一侧设置有胸部固定带，所述胸部固定带的端部内侧设置有尼龙搭扣的胸部绒片，所述床板的中部另一侧侧面设置有与所述胸部绒片配合使用的尼龙搭扣的胸部钩片，所述床板的后端中部对称设置有腿部固定带，所述腿部固定带的端部内侧设置有腿部绒片，所述床板的后端两侧分别设置有与所述腿部绒片配合使用的腿部钩片，所述胸部固定带的上侧中部对称设置有臂部固定带，所述臂部固定带的端部内侧设置有臂部绒片，所述胸部固定带的两侧设置有与所述臂部绒片配合使用的臂部钩片。

[0005] 本实用新型突出优点是：结构简单，使用方便，使用时，先让小儿患者躺在床板上，将胸部固定带从患者胸部上方绕过拉到床板的另一侧用尼龙搭扣固定，然后将患者的两臂分别放置到胸部固定带上方，再分别拉住一侧的臂部固定带从患者臂部上方绕到臂部另一侧并用尼龙搭扣固定，最后分别拉住一侧的腿部固定带从患者腿部上方绕到腿部另一侧并用尼龙搭扣固定即可，固定牢固，省时省力，大大降低医务人员的工作量。

附图说明：

[0006] 图 1 为本实用新型实施例的整体结构主视图。

[0007] 图 2 为图 1 的俯视图。

具体实施方式：

[0008] 本实用新型的实施例实施时设计主体机构包括床腿 1、床板 2、腿部绒片 3、腿部固定带 4、胸部固定带 5、臂部固定带 6、臂部绒片 7、臂部钩片 8、胸部绒片 9、腿部钩片 10 和胸部钩片 11。其中，床板 2 的下方设置有床腿 1，床板 2 上的中部一侧设置有胸部固定带 5，胸部固定带 5 的端部内侧设置有尼龙搭扣的胸部绒片 9，床板 2 的中部另一侧侧面设置有与胸部绒片 9 配合使用的尼龙搭扣的胸部钩片 11，床板 2 的后端中部对称设置有腿部固定带 4，腿部固定带 4 的端部内侧设置有腿部绒片 3，床板 2 的后端两侧分别设置有与腿部绒片 3 配合使用的腿部钩片 10，胸部固定带 5 的上侧中部对称设置有臂部固定带 6，臂部固定带 6

的端部内侧设置有臂部绒片7，胸部固定带5的两侧设置有与臂部绒片7配合使用的臂部钩片8。

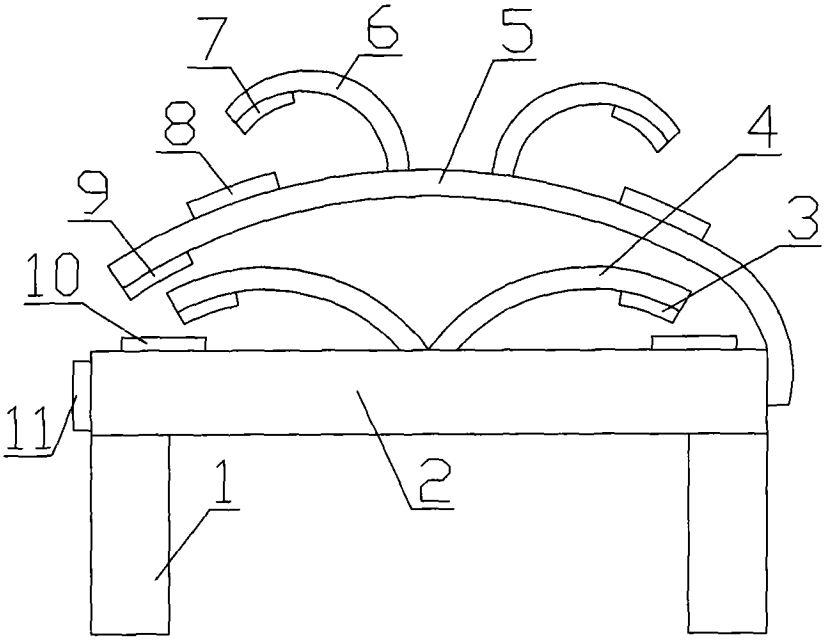

图 1

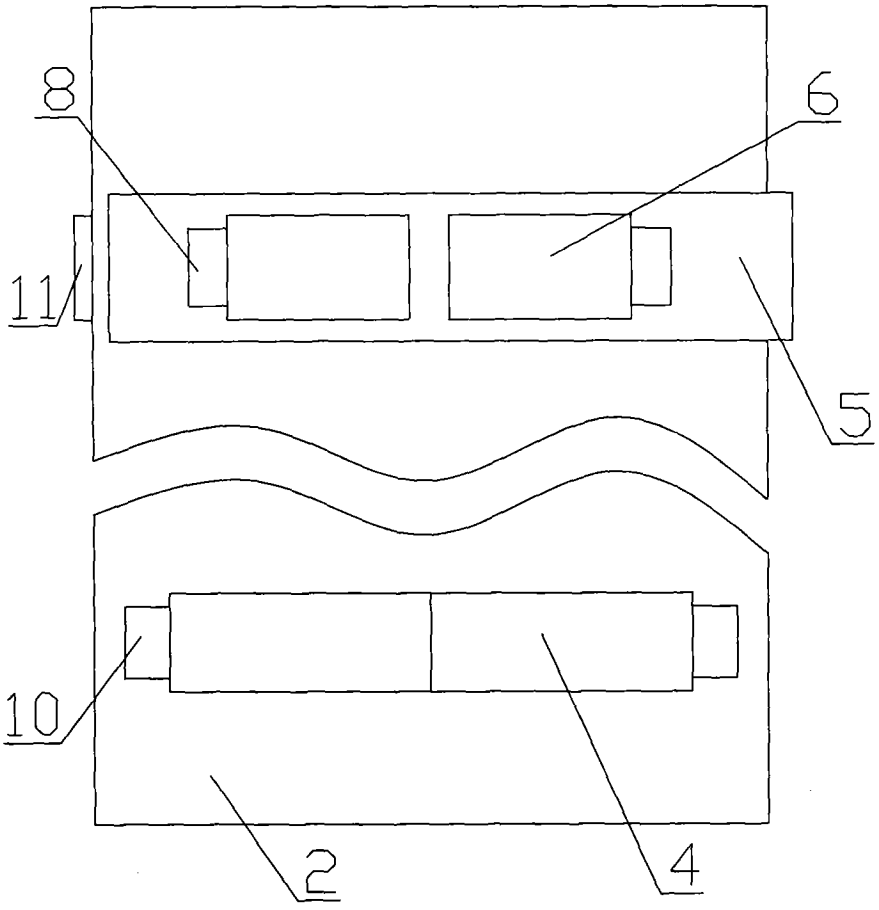

图 2